# SPACE EXPLORATION COLLECTION

## Telescope AR-90/900 EXOS-1/EQ4

**Art. No. 9800740**




DE **Schnellstart-Anleitung**
GB **Quickstart Guide**
FR **Guide de démarrage rapide**
NL **Snelstart-handleiding**
IT **Guida rapida**
ES **Guía de inicio rápido**

**DOWNLOAD: http://www.bresser.de/P9800740**

Eine ausführliche Anleitung steht für Sie auf unserer Internetseite zu Ihrer Verfügung. • A more detailed manual is available on our website. • Un guide détaillé est disponible sur notre site. • Een uitgebreide handleiding is beschikbaar op onze website. • Un manuale di istruzioni dettagliato è disponibile sul nostro sito Web su internet. • Un manual de Instrucciones detallado se encuentra disponible en nuestra página Web en internet.

## (DE) Zu dieser Anleitung

Diese Schnellstart-Anleitung ersetzt nicht die ausführliche Bedienungsanleitung!

Lesen Sie vor Benutzung des Geräts aufmerksam die Sicherheitshinweise und die ausführliche Bedienungsanleitung.
Diese Schnellstart-Anleitung vermittelt die wichtigsten Schritte zur Inbetriebnahme Ihres neuen Geräts. Eine ausführliche Bedienungsanleitung mit weiteren Informationen und Hinweisen zur Fehlerbehebung finden Sie auf unserer Internetseite. DOWNLOAD: http://www.bresser.de/P9800740

## (GB) About this manual

This Quick Start guide is not intended to replace the more detailed user manual.

Please read the safety instructions and the user manual carefully before using the device.
This quick start manual contains the most important steps to start using your new device. Comprehensive operating instructions and further information including troubleshooting is available on our website. DOWNLOAD: http://www.bresser.de/P9800740

## (FR) A propos de ce manuel

Ce guide de démarrage rapide n'a pas pour intention de remplacer le manuel d'instructions détaillé.

Lisez attentivement les instructions concernant la sécurité reprises dans le manuel avant toute utilisation de l'appareil.
Ce guide de démarrage rapide vous indique les principales étapes vous permettant de mettre en service votre nouvel appareil. Des instructions d'utilisation plus détaillées et d'autres informations comme les diagnostics de pannes peuvent être trouvées sur notre site web. DOWNLOAD: http://www.bresser.de/P9800740

## (NL) Over deze handleiding

Deze snelstartgids vervangt niet de volledige bedieningshandleiding!

Lees voor gebruik van het apparaat aandachtig de veiligheidsvoorschriften en de volledige bedieningshandleiding.
Deze snelstart-handleiding geeft de belangrijkste stappen aan om uw nieuwe apparaat in gebruik te nemen. De uitgebreide handleiding met meer informatie en troubleshooting vindt u op onze internet pagina. DOWNLOAD: http://www.bresser.de/P9800740

## (IT) Informazioni sul presente manuale

La presente guida rapida non sostituisce il manuale d'istruzioni completo!

Prima di utilizzare l'apparecchio, leggere attentamente le indicazioni di sicurezza e il manuale d'istruzioni completo.
La presente guida rapida illustra le principali operazioni da eseguire per mettere in funzione lo strumento. Un manuale di istruzioni dettagliate con informazioni aggiuntive e le istruzioni per la risoluzione dei problemi, è disponibile sul nostro sito web. DOWNLOAD: http://www.bresser.de/P9800740

## (ES) Sobre este manual

Esta guía de inicio rápido no está pensada para sustituir el manual de instrucciones con todos sus detalles.

Por favor, leer las instrucciones de seguridad y el manual de usuario atentamente antes de utilizar el producto.
Esta guía de inicio rápido proporciona los pasos más importantes para la puesta en servicio de su nuevo aparato. Un manual de instrucciones detallado con información adicional e instrucciones para la solución de problemas, se encuentra disponible en nuestro sitio web. DOWNLOAD: http://www.bresser.de/P9800740

---

## (DE) GARANTIE & SERVICE

Die reguläre Garantiezeit beträgt 2 Jahre und beginnt am Tag des Kaufs. Um von einer verlängerten, freiwilligen Garantiezeit wie auf dem Geschenkkarton angegeben zu profitieren, ist eine Registrierung auf unserer Website erforderlich. Die vollständigen Garantiebedingungen sowie Informationen zu Garantiezeitverlängerung und Serviceleistungen können Sie unter www.bresser.de/garantiebedingungen einsehen.

## (GB) WARRANTY & SERVICE

The regular guarantee period is 2 years and begins on the day of purchase. To benefit from an extended voluntary guarantee period as stated on the gift box, registration on our website is required. You can consult the full guarantee terms as well as information on extending the guarantee period and details of our services at www.bresser.de/warranty_terms.

## (FR) GARANTIE ET SERVICE

La durée normale de la garantie est de 2 ans à compter du jour de l'achat. Afin de pouvoir profiter d'une prolongation facultative de la garantie, comme il est indiqué sur le carton d'emballage, vous devez vous enregistrer sur notre site Internet. Vous pouvez consulter l'intégralité des conditions de garantie ainsi que les informations concernant la prolongation de la garantie et les prestations de service sur www.bresser.de/warranty_terms.

## (IT) Garanzia e assistenza

La durata regolare della garanzia è di 2 anni e decorre dalla data dell'acquisto. Per godere di un'estensione volontaria della garanzia come descritto sulla confezione regalo, è necessario registrarsi nel nostro sito Web. Le condizioni complete di garanzia e le informazioni sull'estensione di garanzia e i servizi di assistenza sono visibili al sito www.bresser.de/warranty_terms.

## (ES) GARANTÍA Y SERVICIO

El período regular de garantía es dos anos iniciándose en el día de la compra. Para beneficiarse de un período de garantía más largo y voluntario tal y como se indica en la caja de regalo es necesario registrarse en nuestra página web. Las condiciones de garantía completas así como informaciones relativas a la ampliación de la garantía y los servicios pueden encontrarse en www.bresser.de/warranty_terms.

**GARANTIE · WARRANTY · GARANTÍA · GARANZIA**

**www.bresser.de/warranty_terms**

# DANGER!

**Solar observation only by using the included solar filter and in combination with the dedicated telescope. The solar filter must be mounted in front of the lens, i.e., before the sunlight enters the telescope.**
**BEFORE EVERY SOLAR OBSERVATION:**
**Remove the optical finderscope from the telescope tube to avoid unintentional looking at the sun!**

## SOLAR FILTER INSTRUCTIONS:

Fig. 1




Fig. 2

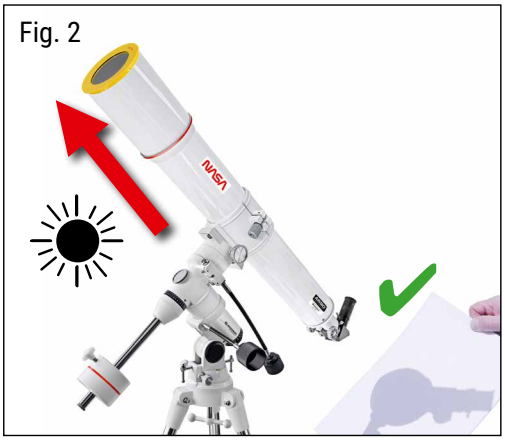


### Important safety information

- Check the solar filter before each solar observation to ensure it is undamaged. Hold it up to a bright light source to detect cracks and/or holes. Do not use the telescope for solar observation if the solar filter is even slightly damaged. In this case, contact the manufacturer to obtain the right spare parts.
- Always use the solar filter provided when observing the sun. Ensure it is correctly installed on this telescope according to the instructions. The usage of the solar filter is only recommended in combination with this telescope.
- Never look into the sun through an eyepiece/ telescope without any certified solarfilter. A moonfilter can never be used to observe the sun. A moonfilter is only suitable for observing the moon. The solarfilter must be mounted onto the telescope aperture, not onto the eyepiece. Otherwise the ray of light bundled by the lens immediately destroys the filter foil and can instantly cause eye damage or even complete blindness.
- Before each sun observation, check that the sun filter is firmly in place. Accidental detachment from the lens opening can cause immediate and permanent eye damage and blindness.
- If the sun filter cannot be mounted firmly enough on the tube, improve the fit by applying several self-adhesive felt strips or similar between the sun filter and the lens aperture. Never use the solar filter if it cannot be properly attached to the telescope. In such a case, always contact our customer service first.
- Be careful when observing the sun. Even a brief glance through the unprotected lens may lead to major eye damage or even complete blindness.
- Children must not be allowed to use the telescope to look at the sun, even if the right filter is fitted. Children must be under constant supervision.
- Never leave the optics unattended. Children and inexperienced adults may use the telescope for solar observation without suitable safety measures and blind themselves.
- Do not observe without interruption. Make frequent breaks (approx. every three minutes).
- Do not look at the sun after an eye operation or other eye ailment without medical approval.
- Waves / creases in the foil are normal and not a product defect.
- Do not expose the device to high temperatures.

### Installing the solar filter (Fig. 1)

1. Make sure the optics is turned away from the sun before and during the installation.
2. Hold the filter only on the external frame (1). Never touch the foil (2) to avoid any damages on it.
3. Insert the filter carefully with the clamp ring (3) first into the free opening (4) of the telescope.

**NOTE!**
Turn away the optics from the sun before removing the solar filter. The extremely powerful bundling of light and heat by a bare lens may damage the lens adhesive in the eyepiece.

**Pointing the telescope at the sun**
Start with checking the solar filter - it has to be completely intact and firmly installed onto the telescope. It is very easy to point the telescope to the sun - just hold a piece of white paper about 20cm behind the telescope tube and watch the shadow on the paper. See Fig. 2. Point the telescope to the approximate position of the sun and watch the outline of the telescope shadow on the paper. Move the telescope until the area of the shadow is at its minimum. Now the sun can be observed through the telescope with the 20mm eyepiece. For finding the sun, please only use the 20mm eyepiece and without the Barlow lens. After you have centered the sun in the field of view of the eyepiece you can increase power by using the Barlow lens to see more details.

**Attaching and using the solar viewfinder (accessory depends on model)**
Depending on the telescope type purchased and the scope of delivery, a special solar viewfinder is used. it works according to a simple projection method and can therefore be used safely to find the sun. To do this, remove the LED viewfinder for night observation from the optical tube and insert the solar viewfinder into the holder. Of course, this solar viewfinder must be adjusted with the telescope on one axis before first use. To do this, adjust the sun in the telescope as described above using the cast shadow method and then center the point-shaped sun projection with the viewfinder adjustment screws in the center of the viewfinder's lens.

**Notes on use: Eyepiece magnification**
Please use only the 20 mm eyepiece supplied for solar observation either by itself or together with the 2x Barlow lens to limit maximum magnification to 18x or 35x. Greater magnification, e.g. using the 4 mm eyepiece, yields blurred solar images. This is a design feature and not a defect.

**Maintenance and cleaning**
Clean the foil only if it is absolutely neccessary! For cleaning use a lint-free and soft cloth and moisten it with a little water. Then clean the foil with the cloth very carefully and without pressure. Note that the foil is very sensitive and it must not be used even with minor damages!

To avoid premature aging of the filter, it is recommended to store the filter in a light-protected environment when it is not in use.

**Declaration of Conformity**

| | |
|---|---|
| Product Type: | Solar Filter |
| Product Name: | Solar Filter for Telescopes |
| Filter category: | E15, E16 |

Bresser GmbH declares that the above-named product corresponds to the following directives and relevant standards in its conception and design as well in the version marketed by us.

| Directive: | Harmonized Standards: |
|---|---|
| PPE 89/686/EEC | EN 1836:2005, cl. 4.1.4.4 |
| ./. | ISO 12312-2:2015 |

This declaration is no longer valid in the event of a change to the product which has not been coordinated with us.

Bresser GmbH, Gutenbergstr. 2, D-46414 Rhede, Germany

## (DE) Allgemeine Warnhinweise

**GEFAHR!**

- **GEFAHR von Körperschäden!** Schauen Sie mit diesem Gerät niemals direkt in die Sonne oder in die Nähe der Sonne. Es besteht ERBLINDUNGSGEFAHR!
- Für die Arbeit mit diesem Gerät werden häufig scharfkantige und spitze Hilfsmittel eingesetzt. Bewahren Sie deshalb dieses Gerät sowie alle Zubehörteile und Hilfsmittel an einem für Kinder unzugänglichen Ort auf. Es besteht VERLETZUNGSGEFAHR!
- Kinder dürfen das Gerät nur unter Aufsicht benutzen. Verpackungsmaterialien (Plastiktüten, Gummibänder, etc.) von Kindern fernhalten! Es besteht ERSTICKUNGSGEFAHR!
- **BRANDGEFAHR!** Setzen Sie das Gerät – speziell die Linsen – keiner direkten Sonneneinstrahlung aus! Durch die Lichtbündelung könnten Brände verursacht werden.

**HINWEIS!**

- Bauen Sie das Gerät nicht auseinander! Wenden Sie sich im Falle eines Defekts an Ihren Fachhändler. Er nimmt mit dem Service-Center Kontakt auf und kann das Gerät ggf. zwecks Reparatur einschicken.
- **SCHUTZ der Privatsphäre!** Das Teleskop ist für den Privatgebrauch gedacht. Achten Sie die Privatsphäre Ihrer Mitmenschen – schauen Sie mit diesem Gerät zum Beispiel nicht in Wohnungen!

**Hinweise zur Reinigung**

- Reinigen Sie die Linsen (Okulare und/oder Objektive) nur mit einem weichen und fusselfreien Tuch (z. B. Microfaser). Das Tuch nicht zu stark aufdrücken, um ein Verkratzen der Linsen zu vermeiden.
- Zur Entfernung stärkerer Schmutzreste befeuchten Sie das Putztuch mit einer Brillen-Reinigungsflüssigkeit und wischen damit die Linsen mit wenig Druck ab.

**ENTSORGUNG**

Entsorgen Sie die Verpackungsmaterialien sortenrein. Informationen zur ordnungsgemäßen Entsorgung erhalten Sie beim kommunalen Entsorgungsdienstleister oder Umweltamt. Beachten Sie bei der Entsorgung des Geräts die aktuellen gesetzlichen Bestimmungen! Informationen zur fachgerechten Entsorgung erhalten Sie bei den kommunalen Entsorgungsdienstleistern oder dem Umweltamt.

**Werfen Sie Elektrogeräte nicht in den Hausmüll!**

Gemäß der Europäischen Richtlinie 2002/96/EG über Elektro- und Elektronik-Altgeräte und deren Umsetzung in nationales Recht müssen verbrauchte Elektrogeräte getrennt gesammelt und einer umweltgerechten Wiederverwertung zugeführt werden. Entladene Altbatterien und Akkus müssen vom Verbraucher in Batteriesammelgefäßen entsorgt werden. Informationen zur Entsorgung alter Geräte oder Batterien, die nach dem 01.06.2006 produziert wurden, erfahren Sie beim kommunalen Entsorgungsdienstleister oder Umweltamt.

## (GB) General Safety Instructions

**DANGER!**

- **RISK of bodily injury.** Never use this device to look directly at the sun or in the direct proximity of the sun. There is a RISK OF BLINDNESS.
- Tools with sharp edges and points are often used when working with this device. For this reason, store this device and all accessories and tools in a location that is out of the reach of children. There is a RISK OF INJURY.
- Children should only use the device under adult supervision. Keep packaging material (plastic bags, rubber bands, etc.) out of the reach of children! There is a RISK OF CHOKING.
- **FIRE RISK.** Do not place the device — in particular the lenses — in direct sunlight. The concentration of light could cause a fire.

**NOTE!**

- Do not dismantle the device. In the event of a defect, please contact your dealer. He will contact the Service Centre and can send the device in to be repaired, if necessary.
- **Privacy PROTECTION.** The Telescope is intended only for private use. Please respect the privacy of other people - do not use them to look into private flats, for example.

**NOTES on cleaning**

- Clean the lenses (eyepiece and/or lens) with a soft, lint-free cloth only (e.g. microfibre). To avoid scratching the lenses, do not apply excess pressure to the cleaning cloth.
- To remove more stubborn dirt, moisten the cleaning cloth with an eyeglass-cleaning solution and wipe the lenses gently.

**DISPOSAL**

Dispose of the packaging materials properly, according to type (paper, cardboard, etc). Contact your local waste disposal service or environmental authority for information on proper disposal. Please take the current statutory regulations into account when disposing of your device. More information can be obtained from your local waste disposal service or environmental authority.

**Do not dispose of electronic devices in the household garbage!**

As per Directive 2002/96/EC of the European Parliament on waste electrical and electronic equipment and its adaptation into German law, used electronic devices must be collected separately and recycled in an environmentally friendly manner.
Empty, old batteries must be disposed of at battery collection points by the consumer. You can find out more information about the disposal of devices or batteries produced after 6 January 2006 from your local waste-disposal service or environmental authority.

## (FR) Consignes générales de sécurité

**DANGER !**

- **RISQUE de dommages corporels !** Ne jamais regarder directement le soleil à travers cet appareil en le pointant directement en sa direction. L'observateur court un RISQUE DE CECITE !
- L'utilisation de cet appareil exige souvent l'utilisation d'accessoires tranchants et/ou pointus. Ainsi, il convient de conserver l'appareil et ses accessoires et produits à un endroit se trouvant hors de la portée des enfants. RISQUES DE BLESSURES !
- Les enfants ne doivent utiliser cet appareil que sous surveillance. Maintenez les enfants éloignés des matériaux d'emballage (sacs plastiques, bandes en caoutchouc, etc.) ! RISQUE D'ETOUFFEMENT !
- **RISQUE D'INCENDIE !** Ne jamais orienter l'appareil – en particuliers les lentilles – de manière à capter directement les rayons du soleil ! La focalisation de la lumière peut déclencher des incendies.

**REMARQUE !**

- Ne pas démonter l'appareil ! En cas de défaut, veuillez vous adresser à votre revendeur spécialisé. Celui-ci prendra contact avec le service client pour, éventuellement, envoyer l'appareil en réparation.
- **PROTECTION de la sphère privée !** Les Télescope sont destinées à un usage privé. Respectez la sphère privée de vos concitoyens et n'utilisez pas ces jumelles pour, par exemple, observer ce qui se passe dans un appartement !

**REMARQUE concernant le nettoyage**

- Les lentilles (oculaires et/ou objectifs) ne doivent être nettoyés qu'avec un chiffon doux et ne peluchant pas (p. ex. microfibres). Le chiffon doit être passé sans exercer trop de presser sur la surface, afin d'éviter de rayer les lentilles.
- Pour éliminer les traces plus coriaces, le chiffon peut être humidifié avec un produit liquide destiné au nettoyage de lunettes de vue avant d'essuyer la lentille avec le chiffon en exerçant une pression légère.

**ELIMINATION**

Eliminez l'emballage en triant les matériaux. Pour plus d'informations concernant les règles applicables en matière d'élimination de ce type des produits, veuillez vous adresser aux services communaux en charge de la gestion des déchets ou de l'environnement.

**Ne jamais éliminer les appareils électriques avec les ordures ménagères !**

Conformément à la directive européenne 2002/96/CE sur les appareils électriques et électroniques et ses transpositions aux plans nationaux, les appareils électriques usés doivent être collectés séparément et être recyclés dans le respect des réglementations en vigueur en matière de protection de l'environnement. Les batteries déchargées et les accumulateurs usés doivent être apportés par leurs utilisateurs dans les points de collecte prévus à cet effet. Pour plus d'informations concernant les règles applicables en matière d'élimination des batteries produites après la date du 01.06.2006, veuillez vous adresser aux services communaux en charge de la gestion des déchets ou de l'environnement.

## (NL) Algemene waarschuwingen

**GEVAAR!**

- **GEVAAR voor verwondingen!** GEVAAR voor verwondingen! Kijk met dit toestel nooit direct naar de zon of naar de omgeving van de zon. Er bestaat VERBLINDINGSGEVAAR!
- Tijdens het gebruik van dit toestel worden regelmatig scherpe hulpmiddelen gebruikt. Bewaar dit toestel en alle toebehoren en hulpmiddelen dus op een voor kinderen ontoegankelijke plaats. Er bestaat GEVAAR VOOR VERWONDINGEN!
- Kinderen mogen dit toestel alleen onder toezicht gebruiken. Verpakkingsmaterialen (plastic zakken, elastiekjes, etc.) uit de buurt van kinderen houden! Er bestaat VERSTIKKINGSGEVAAR!
- **BRANDGEVAAR!** Stel het toestel – met name de lenzen – niet aan direct zonlicht bloot! Door de lichtbundeling kan brand ontstaan.

**OPMERKING!**

- Neem het toestel niet uit elkaar! Neem bij defecten a.u.b. contact op met de verkoper. Deze zal contact opnemen met een servicecenter en kan het toestel indien nodig voor reparatie terugsturen.
- **BESCHERMING van privacy!** Deze verrekijker is alleen bedoeld voor privé-gebruik. Houd altijd de privacy van uw medemens in gedachten – kijk met dit toestel bijvoorbeeld niet in de woningen van anderen!

**TIPS voor reiniging**

- Reinig de lenzen (oculair en/of objectief) alleen met een zachte en pluisvrije doek (bv. microvezel).
- Druk niet te hard op de doek om het bekrassen van de lens te voorkomen.

**AFVAL**

Scheid het verpakkingsmateriaal voordat u het weggooit. Informatie over het correct scheiden en weggooien van afval kunt u bij uw gemeentelijke milieudienst inwinnen.

**Gooi elektronische apparaten niet bij het huisvuil!**

Volgens de Europese richtlijn 2002/96/EG over elektrische en elektronische apparaten en de toepassing hiervan in nationale wetten moeten afgedankte elektrische apparaten gescheiden worden ingezameld en op milieuvriendelijke wijze worden afgevoerd.
Lege batterijen en accu's moeten door de gebruiker in een batterijenverzamelbak worden weggegooid. Informatie over het weggooien van oude apparaten en batterijen, die na 01-06-2006 zijn geproduceerd, kunt u bij uw gemeentelijke milieudienst inwinnen.

## (IT) Avvertenze di sicurezza generali

**PERICOLO!**

- **PERICOLO di danni alla persona!** Mai utilizzare questo apparecchio per fissare direttamente il sole o altri oggetti nelle sue vicinanze. PERICOLO PER LA VISTA!
- Per l'utilizzo di questo apparecchio vengono spesso utilizzati strumenti appuntiti e affilati. Pertanto, conservare l'apparecchio e tutti gli accessori e strumenti fuori dalla portata dei bambini. PERICOLO DI LESIONE!
- I bambini possono utilizzare l'apparecchio soltanto sotto la vigilanza di un adulto. Tenere i materiali di imballaggio (sacchetti di plastica, elastici, ecc.) fuori dalla portata dei bambini! PERICOLO DI SOFFOCAMENTO!
- **PERICOLO DI INCENDIO!** Non esporre l'apparecchio, in particolare le lenti, ai raggi solari diretti. La compressione della luce può provocare un incendio.

**NOTA!**

- Non smontare l'apparecchio! In caso di guasto, rivolgersi al proprio rivenditore specializzato. Egli provvederà a contattare il centro di assistenza e se necessario a spedire l'apparecchio in riparazione.
- **PROTEZIONE della privacy!** Il Telescopio è stata realizzato solo per l'uso privato. Rispettare la privacy delle altre persone: ad esempio non utilizzare l'apparecchio per guardare negli appartamenti altrui.

**NOTE per la pulizia**

- Pulire le lenti (gli oculari e/o gli obiettivi)soltanto con un panno morbido e privo di pelucchi (es. in microfibra). Non premere troppo forte il panno per evitare di graffiare le lenti.
- Per rimuovere eventuali residui di sporco più resistenti, inumidire il panno per la pulizia con un liquido per lenti e utilizzarlo per pulire le lenti esercitando una leggera pressione.

**SMALTIMENTO**

Smaltire i materiali di imballaggio in maniera differenziata. Le informazioni su uno smaltimento conforme sono disponibili presso il servizio di smaltimento comunale o l'Agenzia per l'ambiente locale. Per lo smaltimento dell'apparecchio osservare le disposizioni di legge attuali.

**Non smaltire gli apparecchi elettronici con i rifiuti domestici!**

Secondo la Direttiva Europea 2002/96/CE riguardante gli apparecchi elettrici ed elettronici usati e la sua applicazione nel diritto nazionale, gli apparecchi elettronici usati devono essere raccolti in maniera differenziata e destinati al riciclaggio ecologico.
Le batterie e gli accumulatori scarichi devono essere smaltiti dall'utilizzatore negli appositi contenitori di raccolta. Le informazioni degli apparecchi o delle batterie usate prodotte dopo il 01.06.2006 sono disponibili presso il servizio di smaltimento o l'Agenzia per l'ambiente locale.

## (ES) Advertencias de carácter general

**¡PELIGRO!**

- **¡PELIGRO de lesiones corporales!** No mire nunca directamente al sol o cerca de él con este aparato. ¡Existe PELIGRO DE CEGUERA!
- Para trabajar con este aparato se emplean con frecuencia instrumentos auxiliares afilados y punzantes. Por ello, guarde este aparato y todos los accesorios e instrumentos auxiliares en un lugar fuera del alcance de los niños. ¡Existe PELIGRO DE LESIONES!
- Los niños solo deberían utilizar el aparato bajo supervisión. Mantener los materiales de embalaje (bolsas de plástico, bandas de goma) alejadas del alcance de los niños. ¡Existe PELIGRO DE ASFIXIA!
- **¡PELIGRO DE INCENDIO!** No exponer el aparato – especialmente las lentes – a la radiación directa del sol. La concentración de la luz puede provocar incendios.

**¡ADVERTENCIA!**

- No desmonte el aparato. En caso de que exista algún defecto, le rogamos que se ponga en contacto con su distribuidor autorizado. Este se pondrá en contacto con el centro de servicio técnico y, dado el caso, podrá enviarle el aparato para su reparación.
- **¡PROTECCIÓN de la privacidad!** El telescopio está concebido para el uso privado. Respete la privacidad de las personas de su entorno – por ejemplo, no utilice este aparato para mirar en el interior de viviendas.

**INSTRUCCIONES de limpieza**

- Limpie las lentes (oculares y/o objetivos) exclusivamente con un paño suave y sin hilachas (p. ej. de microfibras). No presione el paño con demasiada fuerza para evitar arañazos en las lentes.
- Para retirar los restos de suciedad intensa, humedezca el paño de limpieza con un producto limpiador para gafas y frote las lentes ejerciendo poca presión.

**ELIMINACIÓN**

Elimine los materiales de embalaje separados por tipos. Obtendrá información sobre la eliminación reglamentaria en los proveedores de servicios de eliminación comunales o en la agencia de protección medioambiental.

**¡No elimine los electrodomésticos junto con la basura doméstica!**

Conforme a la directiva europea 2002/96/UE sobre aparatos eléctricos y electrónicos usados y a su aplicación en la legislación nacional, los aparatos eléctricos usados se deben recoger por separado y conducir a un reciclaje que no perjudique al medio ambiente. Las pilas y baterías descargadas deben ser llevadas por los consumidores a recipientes de recogida para su eliminación. En los proveedores de servicios de eliminación comunales o en la agencia de protección medioambiental podrá obtener información sobre la eliminación de aparatos o pilas usados fabricados después del 01-06-2006.

## A Lieferumfang · Packaging Contents · Contenu de la livraison · Inhoud · Accessori in dotazione · Artículos incluidos en la entrega




Achromatic Refractor OTA





## Smartphone holder for navigating the night sky




Screw the white smartphone holder onto the large screw in the centre of the tube. Open the flexible holder and put your smartphone in it. Close the cradle and make sure your phone is properly seated. To help you on navigating the night sky, download the Stellarium App for your device.

**STELLARIUM SKY CHART SOFTWARE DOWNLOAD:**
www.bresser.de/download/Stellarium

Stellarium is an open-source planetarium software that provides a realistic and detailed view of the night sky in real time, directly on your device. The app allows users to view stars, constellations, planets, and satellites, including their positions in the sky at any given time.

## Smartphone holder for astro photography

Insert the eyepiece (1) into the smartphone holder and tighten the screw (X) to the bracket firmly. Then set the smartphone holder with the eyepiece into the eyepiece connection (2) and tighten the clamping screws (Y) by hand firmly. Now start your smartphone camera app and press your smartphone on the plate. Make sure that it is properly secured. The camera should rest just above the eyepiece. Place the smartphone exactly over the eyepiece, so that the image is exactly centered on your display. It may be necessary to use the zoom function to fill out the whole screen of your smartphone. The suction cups must be dry, clean and free from all kinds of dust and dirt. We assume no responsibility for dropped and broken smartphones due to incorrect handling.






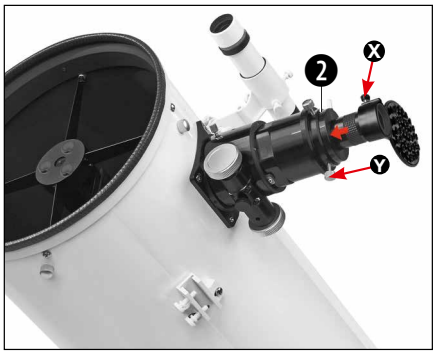

## B Aufbau · Setup · Structure · Montage · Montaggio · Estructura




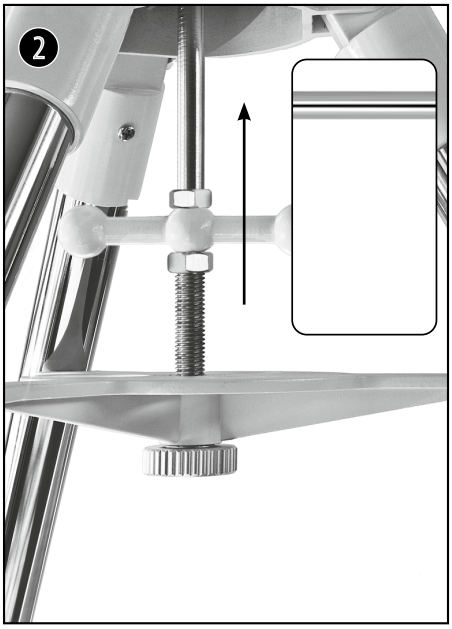


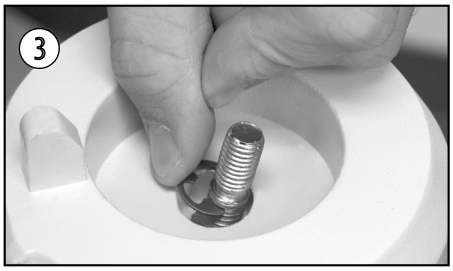


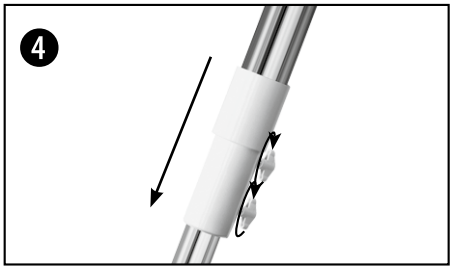


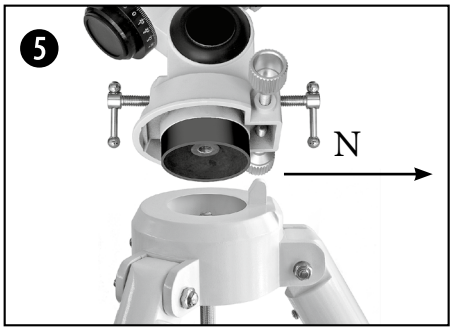


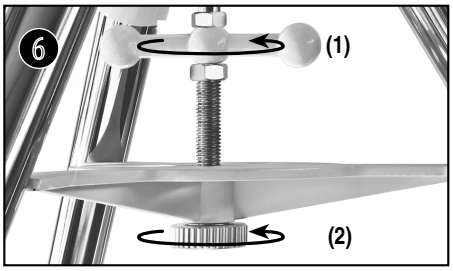


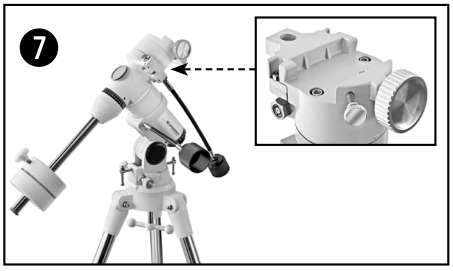


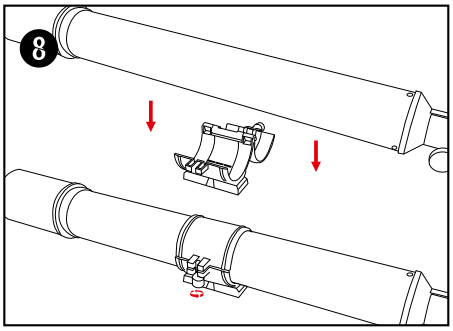


## C Zubehör anbringen · Installing accessories · Fixation des accessoires · Accessoires aansluiten · Montaggio degli accessori · Instalación de accesorios

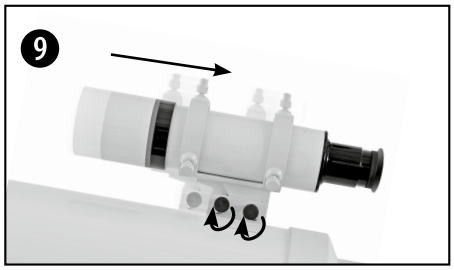


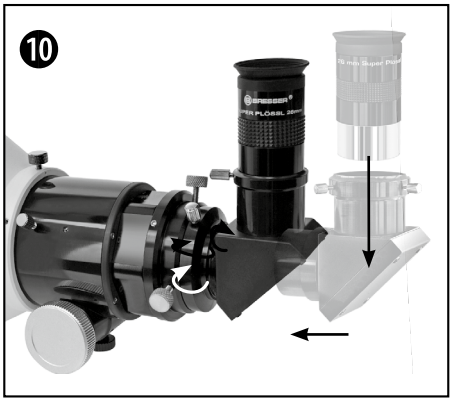


## D

Zum Adaptieren einer Spiegelreflexkamera wird ein zur Kameramarke passender T2 Ring benötigt (z.B. Art.No.: 4921350 oder 4920000).

To mount an DSLR camera, a T2 ring suitable for the camera brand is required (e.g. Art.No.: 4921350 or 4920000).

Pour le montage d'un appareil photo DSLR, une bague T2 adaptée à la marque de l'appareil est nécessaire (par exemple, référence : 4921350 ou 4920000).

Voor de bevestiging van een DSLR-camera is een T2-ring nodig die geschikt is voor het cameramerk (bijv. artikelnr.: 4921350 of 4920000).

Per montare una fotocamera DSLR, è necessario un anello T2 adatto alla marca della fotocamera (ad esempio, codice articolo: 4921350 o 4920000).

Para montar una cámara DSLR, se necesita un anillo T2 adecuado para la marca de la cámara (por ejemplo, nº de artículo: 4921350 o 4920000).

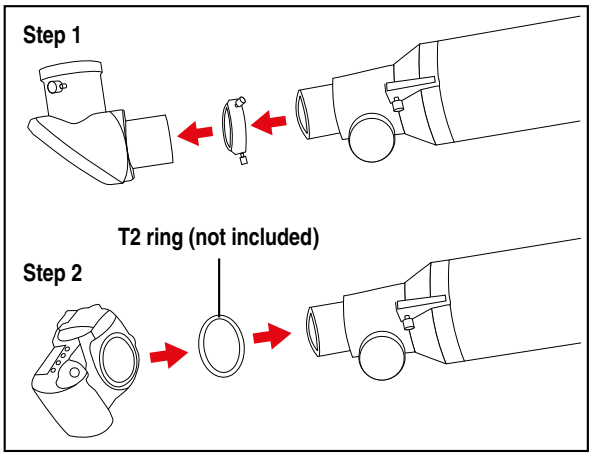

# Service

## DE AT CH BE

Bei Fragen zum Produkt und eventuellen Reklamationen nehmen Sie bitte zunächst mit dem Service-Center Kontakt auf, vorzugsweise per E-Mail.

**E-Mail:** **service.apd@bresser.de**
Telefon*: +49 28 72 80 74 310

BRESSER GmbH
Kundenservice
Gutenbergstr. 2
46414 Rhede
Deutschland

*Lokale Rufnummer in Deutschland (Die Höhe der Gebühren je Telefonat ist abhängig vom Tarif Ihres Telefonanbieters); Anrufe aus dem Ausland sind mit höheren Kosten verbunden.

## GB IE

Please contact the service centre first for any questions regarding the product or claims, preferably by e-mail.

**e-mail:** **service@bresseruk.com**
Telephone*: +44 1342 837 098

BRESSER UK Ltd
Unit 1 starborough Farm,
Starborough Road, Nr Marsh Green,
Edenbridge, Kent TN8 5RB
Great Britain

*Number charged at local rates in the UK (the amount you will be charged per phone call will depend on the tariff of your phone provider); calls from abroad will involve higher costs.

## FR BE

Si vous avez des questions concernant ce produit ou en cas de réclamations, veuillez prendre contact avec notre centre de services (de préférence via e-mail).

**e-mail:** **sav@bresser.fr**
Téléphone*: 00 800 6343 7000

BRESSER France SARL
Pôle d'Activités de Nicopolis
260, rue des Romarins
83170 Brignoles
France

*Prix d'un appel local depuis la France ou Belgique

## NL BE

Als u met betrekking tot het product vragen of eventuele klachten heeft kunt u contact opnemen met het service centrum (bij voorkeur per e-mail).

**e-mail:** **info@folux.nl**
Teléfono*: +31 528 23 24 76

Folux B.V.
Smirnoffstraat 8
7903 AX Hoogeveen
Nederlands

*Het telefoonnummer wordt in het Nederland tegen lokaal tarief in rekening gebracht. Het bedrag dat u per gesprek in rekening gebracht zal worden, is afhankelijk van het tarief van uw telefoon provider; gesprekken vanuit het buitenland zullen hogere kosten met zich meebrengen.

## ES IT PT

Si desea formular alguna pregunta sobre el producto o alguna eventual reclamación, le rogamos que se ponga en contacto con el centro de servicio técnico (de preferencia por e-mail).

**e-mail:** **servicio.iberia@bresser-iberia.es**
Teléfono*: +34 91 67972 69

BRESSER Iberia SLU
c/Valdemorillo,1 Nave B
P.I. Ventorro del cano
28925 Alcorcón Madrid
España

*Número local de España (el importe de cada llamada telefónica dependen de las tarifas de los distribuidores); Las llamadas des del extranjero están ligadas a costes suplementarios.

BRESSER®

**BRESSER GmbH**
Gutenbergstr. 2 · 46414 Rhede
Germany

International Space Archives logo © International Space Archives LLC.

Irrtümer und technische Änderungen vorbehalten. · Errors and technical changes reserved. · Sous réserve d'erreurs et de modifications techniques. · Vergissingen en technische veranderingen voorbehouden. · Con riserva di errori e modifiche tecniche. · Queda reservada la posibilidad de incluir modificaciones o de que el texto contenga errores.

Quickstart_9800740_Telescope_AR-90_de-gb-fr-nl-it-es_NASA_v052024a