BRESSER®

VAD-/MEGFIGYELŐ KAMERA 20 MP

Cikkszám No: 9633105

HU **FELHASZNÁLÓI KÉZIKÖNYV**

A
BRESSER

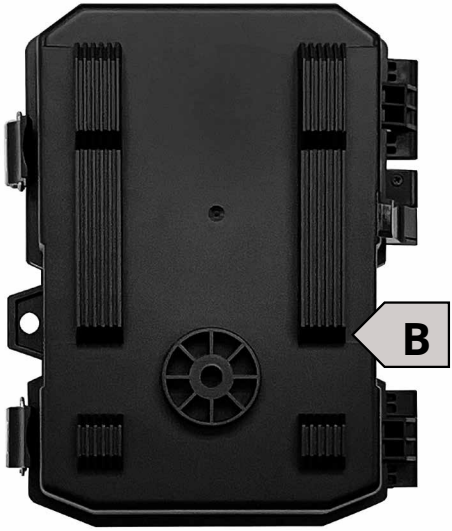
B

BEVEZETÉS

Gratulálunk az új készülék megvásárlásához. Ez a felhasználói kézikönyv fontos információkat tartalmaz a biztonságról és a használatról. Ismerje meg a termék használata előtt az összes kezelési és biztonsági utasítást. A terméket csak a leírtak szerint és csak a meghatározott felhasználási területeken használja.

Ez a készülék kizárólag digitális fényképek és videók készítésére és különösen a vadon élő állatok megfigyelésére készült. Nem rendeltetésszerű vagy más célú használatra nem alkalmas. Ez a készülék nem alkalmas ipari vagy kereskedelmi környezetben történő használatra.

A gyártó nem vállal felelősséget a jelen útmutató figyelmen kívül hagyásából, nem rendeltetésszerű használatból, nem megfelelő javításokból, saját kezű átalakításokból vagy nem engedélyezett pótalkatrészek használatából eredő károkért. Ezekben az esetekben a felhasználó egyedül viseli a felelősséget.

Kérjük, vegye figyelembe, hogy a készülék szabadtéri elhelyezésekor az extrém és gyors időjárás-változások zavarokat okozhatnak.

Tartalomjegyzék

1. Impresszum 4
2. Érvényességi nyilatkozat 4
3. A jelen útmutatóhoz 4
4. Általános figyelmeztetések 4
5. Információk a kameráról 6
6. Áramellátás 7
7. SD kártya behelyezése 7
8. A kamera beállítása 7
9. Hozzáférés a fényképekhez és videókhoz 8
10. Műszaki adatok 8
11. Rögzítés 10
12. Tesztelje a érzékelési szöget és távolságot 10
13. Ártalmatlanítás 10
14. EG-megfelelőségi nyilatkozat 10
15. Garancia 10

1. IMPRESSZUM

Bresser GmbH
Gutenbergstr. 2
46414 Rhede
Németország
www.bresser.de

Bármilyen jótállási igény vagy szervizkérés esetén utalunk a jelen dokumentáció „Garancia” és „Szerviz” információira. Kérjük megértésüket, hogy a nem kért visszaküldéseket nem tudjuk feldolgozni. A hibák és a műszaki változtatások jogát fenntartjuk.

© 2022 Bresser GmbH
Minden jog fenntartva.

A dokumentáció bármilyen formában történő sokszorosítása (pl. fénymásolás, nyomtatás, stb.), valamint elektronikus rendszerek (pl. képfile, weboldal, stb.) használata és terjesztése a BRESSER GmbH előzetes írásbeli engedélye nélkül nem megengedett.
A dokumentációban használt elnevezések és védjegyek a vonatkozó vállalatok általában Németországban, az Európai Unióban és/vagy más országokban jogilag védettek.

2. ÉRVÉNYESSÉGI NYILATKOZAT

Ez a dokumentáció az alábbi cikk számú termékekre érvényes:
9633105
ÚTMUTATÓ VERZIÓ: 622
AZ ÚTMUTATÓ NEVE:
Manual_9633105_Observation-camera_hu_BRESSER_v072024a
Mindig adja meg ezt az információt szervizkérések során.

3. A JELEN ÚTMUTATÓHOZ

Ez az üzemeltetési útmutató a készülék részét képezi.
Olvassa el a készülék használata előtt a biztonsági utasításokat és az üzemeltetési útmutatót. Őrizze meg ezt az üzemeltetési útmutatót későbbi felhasználásra.
Eladás vagy a készülék átadása esetén az üzemeltetési útmutatót át kell adni minden következő tulajdonosnak/felhasználónak.

4. ÁLTALÁNOS FIGYELMEZTETÉSEK

⚠ TESTSÉRÜLÉSI VESZÉLY!
Ne használja kisgyermekek vagy állatok jelenlétében. Tartsa távol kisgyermekektől és állatoktól.
Soha ne érintse meg a készülék alkatrészeit működés közben vagy a teljes lehűlés előtt (kb. 45 perc a kikapcsolás után)!

⚠ FÉNYÁRTALOM!
Ügyeljen arra, hogy emberek és állatok ne nézzenek a lámpába. A nagy fényerő miatt a szemek elvakulhatnak és utóképek jelenhetnek meg. Ez a látás romlása balesetekhez vezethet.

⚠ ANYAGI KÁROK VESZÉLYE!
Ügyeljen arra, hogy senki ne botoljon meg a készülék összekötő kábelében! A készülék felborulhat.
A nem megfelelő vagy nem eléggé biztonságos telepítésből eredő anyagi károkért a gyártó nem vállal felelősséget!
A feszültségellátáshoz csak az ajánlott hálózati adaptert vagy akkumulátorokat használja!
A nem megfelelő hálózati adapter használatából eredő feszültségkárokért a gyártó nem vállal felelősséget!
A mágnesek erősségének csökkenése érdekében ne helyezze ezt a készüléket vagy a mágneseket olyan felületre, amely forróbb, mint 80°.
Ne érintse meg a készüléket nedves vagy nyirkos testrészekkel.

⚠ TŰZ-/ROBBANÁSVESZÉLY!
Mindig úgy helyezze el a készüléket, hogy ne borulhasson fel, és biztosítson megfelelően biztonságos tárolást.
- Tartsa távol gyermekeket és állatokat a készüléktől! Felboríthatják a készüléket.
- Ügyeljen arra, hogy senki ne botoljon meg a készülék összekötő kábelében. A készülék felborulhat.

- Ne tegye ki a készüléket magas hőmérsékletnek. Ne rövidzárba, ne dobja tűzbe! A túlzott hő és a helytelen kezelés rövidzárlatokat, tüzeket és akár robbanásokat is okozhat.
- Ne takarja el a készülék szellőzőnyílásait és/vagy hűtőbordáit működés közben vagy amíg teljesen le nem hűlt!
- Csak az ajánlott hálózati adaptert vagy akkumulátorokat használja!

⚠ ÁRAMÜTÉS VESZÉLYE!

Ez a készülék elektronikai alkatrészeket tartalmaz, amelyeket egy áramforrás (hálózati csatlakozó) működtet. A készüléket csak az útmutatóban leírtak szerint használja. Egyébként ÁRAMÜTÉS VESZÉLYE áll fenn.
Az áram- és összekötő kábeleket, valamint a hosszabbítókat és csatlakozókat soha ne hajlítsa meg, ne csípje össze és ne húzza. Védje a kábeleket az éles szélektől és a hőtől.
Ellenőrizze a készüléket, a kábeleket és a csatlakozókat sérülések szempontjából az üzembe helyezés előtt.
Sérült készüléket vagy sérült áramvezető alkatrészekkel rendelkező készüléket soha ne helyezzen üzembe! A sérült alkatrészeket azonnal ki kell cseréltetni egy hivatalos szervizben.
A készüléket csak teljesen száraz környezetben használja, és ne érintse meg nedves vagy nyirkos testrészekkel.

! FONTOS FIGYELMEZTETÉS!

Ne szerelje szét a készüléket! Hiba esetén forduljon szaküzletéhez. Kapcsolatba lép a szervizközponttal, és szükség esetén beküldheti a készüléket javításra.
Szakítsa meg az áramellátást, ha nem használja a készüléket, hosszabb üzemszünet esetén, valamint minden karbantartási és tisztítási munka előtt, úgy hogy kihúzza a hálózati dugót.
Helyezze el készülékét úgy, hogy bármikor leválasztható legyen a hálózatról. A hálózati aljzatnak mindig a készülék közelében kell lennie és jól hozzáférhetőnek, mivel a hálózati kábel dugója szolgál a hálózatról való leválasztásra.
A készülék leválasztásához a hálózatról mindig a dugót húzza meg, és soha ne a kábelt!
Ne tegye ki a készüléket rázkódásnak.

5. INFORMÁCIÓK A KAMERÁRÓL

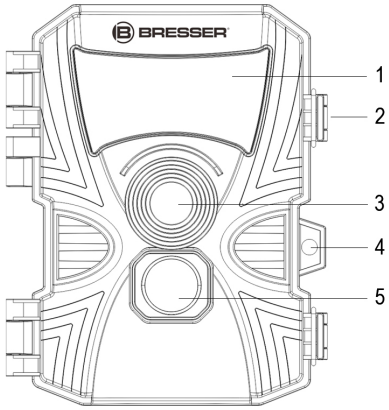

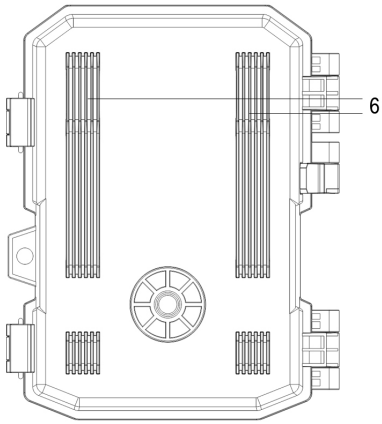

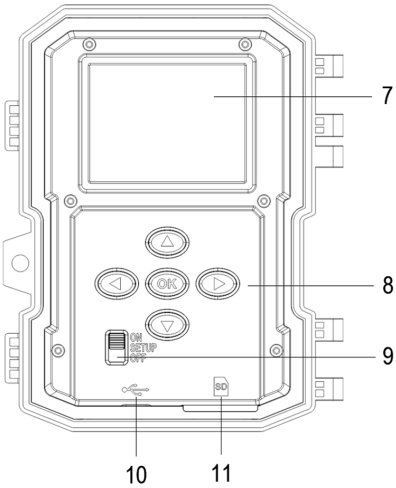

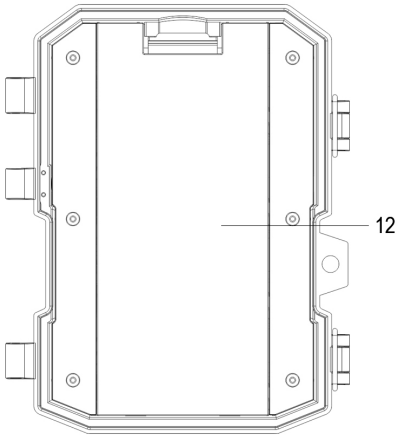

1. Infravörös LED
2. Fedélzár
3. Lencse
4. Záróretesz
5. PIR érzékelő
6. Pántkampó
7. LCD kijelző
8. Kezelőgombok
9. Üzemkapcsoló
10. USB-C típusú csatlakozó
11. SD kártyanyílás
12. Akkumulátor rekesz

6. ÁRAMELLÁTÁS

1. Az elemek behelyezéséhez nyissa ki a reteszeket (2), majd nyissa ki az akkumulátor rekesz fedelét (12).
2. Helyezzen be 8 AA 1,5 V elemet az akkumulátor rekeszbe. Ügyeljen az elemek helyes polaritására. Megjegyzés: Csak AA alkáli elemeket használjon.
3. Zárja és rögzítse az akkumulátor rekeszt. Győződjön meg róla, hogy a fedél szorosan zárva van.

7. SD KÁRTYA BEHELYEZÉSE

Mivel a kamera nem rendelkezik beépített memóriával, csak akkor működik, ha SD kártya van behelyezve.

- Az SD kártya behelyezéséhez csúsztassa be az SD kártyanyílásba (11), amíg kattanást nem hall. A feliratos oldalnak felfelé kell néznie.
- Az SD kártya eltávolításához enyhén nyomja meg a kártyát, hogy kiugorjon. Ezután távolítsa el a kártyát.
- A készülék legfeljebb 32 GB kapacitású SD kártyákat támogat.
- A hibás működés elkerülése érdekében tartsa távol az SD kártyát a nedvességtől, és kerülje a rezgéseket, a port, a hőforrásokat és a közvetlen napfényt.
- Az SD kártyát az előírás szerint helyezze be. Soha ne erőltesse a kártyát a nyílásba. Ne hajlítsa vagy csavarja meg az SD kártyát.
- Szállítás után várja meg, amíg az SD kártya eléri a szobahőmérsékletet, mielőtt először használná. A hőmérséklet vagy a páratartalom nagy ingadozása kondenzációt és elektromos rövidzárlatokat okozhat. Tárolja az SD kártyát védőtokban, amikor nem használja.
- Ha az SD kártya megtelik, a képek és videók rögzítése automatikusan leáll.

8. A KAMERA BEÁLLÍTÁSA

Állítsa az üzemkapcsolót (9) SETUP állásba a kamera beállításához. Amikor a készülék készen áll, nyomja meg a ◄ gombot a beállítási menü megnyitásához. Először többször nyomja meg a ► gombot, amíg el nem éri a nyelvi beállításokat. Nyomja meg az "OK" gombot, és válassza ki a kívánt nyelvet. Miután kiválasztotta a nyelvet, folytathatja a további beállításokat.

Az alábbiakban a beállítási elemek listáját találja, ahol a vastagon szedett elemek az alapértelmezett beállítások. Igazítsa a beállításokat szükség szerint.

Az alapértelmezett beállítások vastag betűvel vannak kiemelve:

Kamera módok:	**Fénykép, Videó, Fénykép+Videó**
Képfelbontás:	20MP, **5MP**
Többfotós mód:	**1 fénykép-2 fénykép-3 fénykép-4 fénykép-5 fénykép**
Videó felbontás:	**1920 x 1080P**, 640 x 480P
Videó hossza:	03 perc, **01 perc**, 10 perc
PIR szenzor középen:	05 másodperc-15 másodperc-60 perc
PIR szenzor érzékenysége:	Alacsony, **Közepes**, Magas
Működési idő:	BE **, KI**
Időzítés:	BE , KI

Nyelvek:	**Angol**, Német, Spanyol, Francia, Olasz, Holland
Körkörös felvétel	BE , KI
Idő és dátum:	**Idő és dátum beállítása**, Időformátum, Dátumformátum
Fotóbélyeg:	**Idő és dátum, Dátum, KI**
Jelszó:	BE **, KI**
Memóriakártya formázása:	Igen, Nem
Kamera ID:	BE , KI
Beállítások visszaállítása:	Igen, **Nem**
Verzió:	20506 (Ez nem változtatható meg)

A beállítások elvégzése után állítsa az üzemkapcsolót (9) ON állásba. A kamera 10-től 0-ig számol vissza, amíg a képernyő elsötétül. Ez azt jelenti, hogy a kamera készen áll a képek és videók rögzítésére.

9. HOZZÁFÉRÉS A FÉNYKÉPEKHEZ ÉS VIDEÓKHOZ

SD KÁRTYÁN KERESZTÜL

- Távolítsa el az SD kártyát a kamerából, és helyezze be egy kártyaolvasóba, amely egy számítógéphez van csatlakoztatva.
- Nyissa meg a [Számítógép] vagy a [Windows Intéző] és kattintson duplán az SD kártyát képviselő cserélhető meghajtó ikonjára.
- Másolja a képeket a kártyáról a számítógépére.

USB-C KÁBELEN KERESZTÜL

- Csatlakoztassa a kamerát egy USB-C kábellel a számítógéphez.
- Nyissa meg a [Számítógép] vagy a [Windows Intéző] és kattintson duplán a kamerát képviselő cserélhető meghajtó ikonjára.
- Másolja a képeket a mappából a számítógépére.

10. MŰSZAKI ADATOK

Képérzékelő	5 MP
Fotó felbontása	5MP (érzékelő) 20MP (interpolált)
Képformátum:	JPEG
Videó felbontása	1920x1080p, 640x480p
Lencse	f=3,88mm; F/NO=1,8; FOV=62,8 fok

Kijelző	38,1 mm (1,5") TFT
Fájl előnézet	Igen
Belső memória	-
Külső memória	SD/TF kártya legfeljebb 32 GB (nem tartozék)
Távirányító	Nem
IR LED	850nm
IR vaku hatótávolsága	20M
Kiváltó mód	PIR kiváltó
Kiváltási távolság	20 m (25°C alatt és azonos magasságban)
Kiváltási idő	0,6 mp
PIR érzékelő hatótávolsága	20M
PIR intervallum	05 másodperc - 60 perc, a felhasználó által kiválasztva
Infravörös érzékelő érzékenysége	Alacsony/Közepes/Magas, a felhasználó által kiválasztva
Érzékelők látószöge	60°
Többfotós mód	1-5 fénykép, a felhasználó által kiválasztva
Hatékonyság	Nappal:1m-végtelen Éjszaka: 3m-15m
Automatikus képeltérés	Színes képek nappal Fekete-fehér éjszakai képek
Áramellátás	8 AA alkáli elem (LR6)
PC interfész	USB 2.0 típusú C
Készenléti idő	6 hónap
Készenléti áramfelvétel	0,5 mA
Vízállóság	IP65
Működési hőmérséklet tartomány	-20°C – 60°C
Kamera színe	fekete
Kamera méretei	13,67cm x 5,92cm x 9,5cm (kb.)
Kamera súlya:	265g (kb.)
Tartozékok	Rögzítő pánt

11. RÖGZÍTÉS

A kamerát javasoljuk egy stabil fára szerelni, amely átmérője körülbelül 15 cm (6 hüvelyk). (15 cm). Az optimális képminőség elérése érdekében a fa körülbelül 5 m-re (16-17 ft) legyen a megfigyelt helytől, és a kamerát 1,5-2 m (5 - 6,5 ft) magasságban helyezze el. (1.5 ~ 2 m) Ne feledje, hogy éjszaka a legjobb eredményeket akkor érheti el, ha a tárgy az ideális vaku hatótávolságán belül van, azaz nem távolabb, mint 19 m (60') és nem közelebb, mint 3 m (10') a kamerától.

12. TESZTELJE A ÉRZÉKELÉSI SZÖGET ÉS TÁVOLSÁGOT

Annak megállapításához, hogy a kamera hatékonyan figyelheti-e az Ön által választott területet, javasolt ez a teszt, hogy ellenőrizze a kamera érzékelési szögét és megfigyelési távolságát. A teszt elvégzéséhez tegye a következőket:

- Kapcsolja a kamerát SETUP módba.
- Végezzen mozgásokat a kamera előtti terület több pontján, ahol vadállatokat vagy más állatokat vár. Közben változtassa a távolságot és a szöget a kamerához képest.
- Ha a mozgásérzékelő LED villog, ez azt jelenti, hogy a mozgások ezen a helyen észlelhetők

A tesztek eredményei segítenek megtalálni a legjobb helyet a kamera telepítéséhez és irányításához. A föld feletti magasság, ahol a készüléket el kell helyezni, az állat méretének megfelelően legyen. Általában 3-6 láb távolságot preferálnak. Elkerülheti a potenciális téves kiváltásokat a hőmérséklet- és mozgásingadozások miatt a kamera előtt, ha nem irányítja a kamerát egy hőforrásra vagy közeli ágakra vagy bokrokra (különösen szeles napokon).

13. ÁRTALMATLANÍTÁS

A csomagolóanyagokat külön gyűjtve dobja ki. Forduljon helyi hulladékkezelő szolgáltatóhoz vagy környezetvédelmi hatósághoz, hogy információkat szerezzen a megfelelő ártalmatlanításról.

Ne dobja az elektromos készülékeket a háztartási hulladékba! Az Európai Unió 2012/19/EU irányelve az elektromos és elektronikus hulladékokról, valamint annak nemzeti jogszabályokba való átültetése szerint az elhasznált elektromos készülékeket külön kell gyűjteni és környezetbarát újrahasznosításnak kell alávetni.

Az akkumulátorok és elemek ártalmatlanítására vonatkozó előírások szerint a normál háztartási hulladékba dobásuk szigorúan tilos. Kérjük, a használt akkumulátorokat a törvény által előírt módon - helyi gyűjtőhelyen vagy kiskereskedelemben - ártalmatlanítsa. A háztartási hulladékba dobásuk az akkumulátor-irányelv megsértését jelenti. A mérgező anyagokat tartalmazó akkumulátorok jelekkel és kémiai szimbólumokkal vannak jelölve.

Cd¹ Hg² Pb³

1 Akkumulátor kadmiumot tartalmaz
2 Akkumulátor higanyt tartalmaz
3 Akkumulátor ólmot tartalmaz

14. EG-MEGFELELŐSÉGI NYILATKOZAT

Az alkalmazandó irányelvekkel és megfelelő szabványokkal összhangban a Bresser GmbH által kiadott "megfelelőségi nyilatkozat". Az EG-megfelelőségi nyilatkozat teljes szövege az alábbi internetes címen érhető el: www.bresser.de/download/9633105/CE/9633105_CE.pdf

15. GARANCIA

A normál jótállási idő 2 év, és a vásárlás napján kezdődik. A meghosszabbított, önkéntes jótállási idő előnyeinek kihasználásához, amint a díszdobozon feltüntették, regisztráció szükséges a weboldalunkon. A teljes garanciális feltételeket, valamint a jótállási idő meghosszabbításával és szolgáltatásaival kapcsolatos információkat a www.bresser.de/garantiebedingungen oldalon találja.

www.bresser.de/garantiebedingungen

Bresser GmbH
Gutenbergstraße 2
46414 Rhede · Germany

www.bresser.de

@BresserEurope

Manual_9633105_Observation-camera_hu_BRESSER_v072024a