BRESSER

7-w-1 Ekskluzywne Centrum Pogodowe ClimateScout
Stacja pogodowa RC z czujnikiem 7-w-1

Nr art. 7003100CM3000 / 7003110CM3000 (czarny)
7003100GYE000 / 7003110GYE000 (biały)
7003100HZI000 / 7003110HZI000 (srebrny)
7003100QT5000 / 7003110QT5000 (szary)

PL **INSTRUKCJA OBSŁUGI**

O TEJ INSTRUKCJI OBSŁUGI

Niniejsza instrukcja obsługi stanowi część urządzenia.
Przed użyciem należy dokładnie przeczytać instrukcje bezpieczeństwa oraz instrukcje obsługi. Zachowaj tę instrukcję do ponownego użycia w przyszłości. Kiedy urządzenie zostanie sprzedane lub przekazane innej osobie, instrukcja obsługi musi zostać dostarczona nowemu właścicielowi/ użytkownikowi produktu.

Produkt ten przeznaczony jest wyłącznie do użytku prywatnego. Został opracowany jako medium elektroniczne do korzystania z usług multimedialnych.

OGÓLNE OSTRZEŻENIA

⚠ RYZYKO ZADŁAWIENIA!

Trzymaj materiały opakowaniowe, takie jak torby plastikowe i gumki, poza zasięgiem dzieci, ponieważ te materiały stanowią zagrożenie zadławieniem.

⚠ RYZYKO PORAŻENIA PRĄDEM!

To urządzenie zawiera komponenty elektroniczne działające za pomocą źródła zasilania (baterie). Dzieci powinny używać urządzenia wyłącznie pod nadzorem dorosłych. Urządzenie należy używać wyłącznie zgodnie z opisem w instrukcji; w przeciwnym razie grozi porażenie prądem.

⚠ RYZYKO OPOPARZENIA CHEMICZNEGO!!

Wyciekający kwas z baterii może prowadzić do oparzeń chemicznych. Unikaj kontaktu kwasu z baterii ze skórą, oczami i błonami śluzowymi. W przypadku kontaktu, natychmiast przepłucz dotkniętą okolicę dużą ilością wody i skontaktuj się z lekarzem.

⚠ RYZYKO POŻARU/EXPLOZJI!

Używaj tylko zalecanych baterii. Nie zwarcia urządzenia ani baterii, ani nie wrzucaj ich do ognia. Nadmierne ciepło lub niewłaściwe obchodzenie się może wywołać zwarcie, pożar lub wybuch.

! UWAGA!

Nie rozkładaj urządzenia. W przypadku wadliwości, skontaktuj się z dealerem. Dealer skontaktuje się z centrum serwisowym i, jeśli to konieczne, wyśle urządzenie do naprawy.

Nie zanurzać urządzenia w wodzie.

Nie narażać urządzenia na nadmierną siłę, wstrząsy, kurz, ekstremalne temperatury ani dużą wilgotność, co może spowodować awarię, skrócenie żywotności elektroniki, uszkodzenie baterii i zniekształcone części.

Używaj tylko zalecanych baterii. Zawsze wymieniaj słabe lub wyczerpane baterie na nowy, kompletny zestaw baterii o pełnej pojemności. Nie używaj baterii różnych marek ani o różnej pojemności. Wyjmij baterie z urządzenia, jeśli nie było używane przez długi czas.

Producent nie ponosi odpowiedzialności za uszkodzenia związane z nieprawidłowo zainstalowanymi bateriami!

WPROWADZENIE

Dziękujemy za zakup tej stacji pogodowej z pełną funkcjonalnością i czujnikiem 7-w-1.

Bezprzewodowy czujnik 7-w-1 zawiera samoczyszczący się zbiornik deszczowy do pomiaru opadów, wskaźnik UV, intensywność światła, anemometr, wiatromierz, czujniki temperatury i wilgotności. Jest skalibrowany dla łatwej instalacji. Wysyła dane za pomocą niskiej mocy częstotliwości radiowej do konsoli na odległość do 150 m (w linii prostej).

Konsola wyświetla wszystkie dane pogodowe otrzymane z czujnika 7-w-1 na zewnątrz. Pamięta dane w określonym czasie, abyś mógł monitorować i analizować stan pogody z ostatnich 24 godzin. Posiada zaawansowane funkcje, takie jak alarm HI / LO Alert, który powiadamia użytkownika, gdy ustawione wysokie lub niskie kryteria pogodowe zostaną spełnione. Rekordy ciśnienia barometrycznego są obliczane, aby dostarczyć użytkownikowi prognozę pogody oraz ostrzeżenie o burzy. Podane są również daty i godziny związane z rekordami maksymalnymi i minimalnymi dla każdego szczegółu pogodowego.

System analizuje również rekordy, aby umożliwić wygodne wyświetlanie, takie jak wyświetlanie opadów deszczu w postaci wskaźników opadów, dzienne, tygodniowe i miesięczne rekordy, podczas gdy prędkość wiatru w różnych poziomach. Różne przydatne odczyty, takie jak uczucie, chłodzenie wiatrem, wskaźnik ciepła, punkt rosy, poziom komfortu są również dostępne.

Dzięki wbudowanej funkcji zegara sterowanego radiowo / atomowego, system jest prawdziwie wyjątkową osobistą stacją pogodową dla Twojego własnego ogrodu.

UWAGA:
Ta instrukcja obsługi zawiera przydatne informacje na temat właściwego użytkowania i pielęgnacji produktu. Proszę przeczytać tę instrukcję w całości, aby w pełni zrozumieć i cieszyć się jej funkcjami, i zachować ją w razie potrzeby.

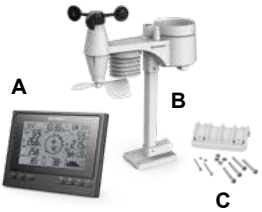

ZAKRES DOSTAWY (RYS. 1)
Jednostka główna (A), bezprzewodowy czujnik 7-w-1 (B), materiał montażowy (C), instrukcja obsługi

Wymagane baterie (nie dołączone do zakupu):
Jednostka główna: 4 sztuki baterii mikro (1,5V, typ AA)
Bezprzewodowy czujnik 7-w-1: 3 sztuki baterii mikro (1,5V, typ AA)

PRZEGLĄD

KONSOLA

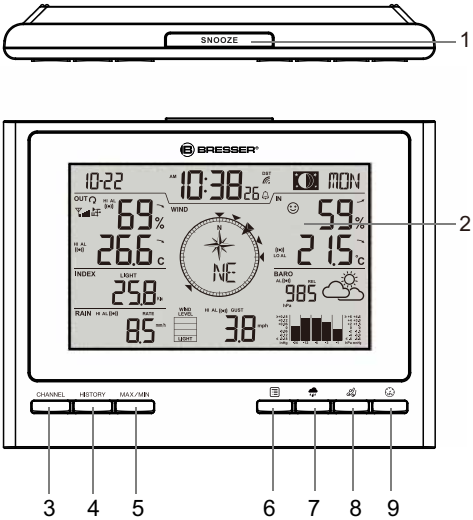

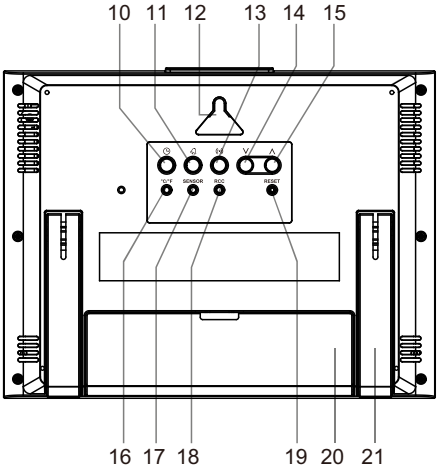

1. **[SNOOZE]** klawisz
2. Wyświetlacz LCD
3. **[CHANNEL]** klawisz
4. **[HISTORY]** klawisz
5. **[MAX/MIN]** klawisz
6. **[INDEX]** klawisz
7. **[RAIN]** klawisz
8. **[WIND]** klawisz
9. **[BARO]** klawisz
10. **[TIME SET]** klawisz
11. **[ALARM]** klawisz
12. Otwór montażowy
13. **[ALERT]** klawisz
14. **[DOWN]** klawisz
15. **[UP]** klawisz
16. **[°C / °F]** klawisz
17. **[SENSOR]** klawisz
18. **[RCC]** klawisz
19. **[RESET]** klawisz
20. Komora baterii
21. Stojak na stole

WYŚWIETLACZ LCD

1. Czas i data, faza księżyca
2. Temperatura i wilgotność na zewnątrz
3. Wskaźnik, UVI i intensywność światła
4. Opady deszczu i wskaźnik opadów
5. Temperatura i wilgotność wewnątrz
6. Barometr i prognoza pogody
7. Kierunek wiatru / prędkość

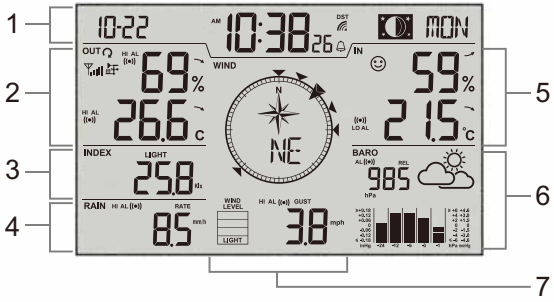

BEZPRZEWODOWY CZUJNIK 7-W-1

1. Antena
2. Zbiornik deszczowy
3. Czujnik UVI / światła
4. Rurka montażowa
5. Podstawa montażowa
6. Wskaźnik poziomu
7. Łopatki wiatru
8. Osłona przeciwsłoneczna
9. Wiatromierz
10. Czerwony wskaźnik LED
11. **[RESET]** klawisz
12. Drzwi komory baterii
13. Zacisk montażowy
14. Czujnik deszczu
15. Wiaderko przechylające
16. Otwory do odpływu

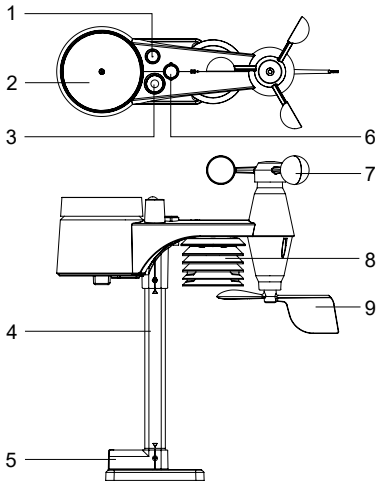

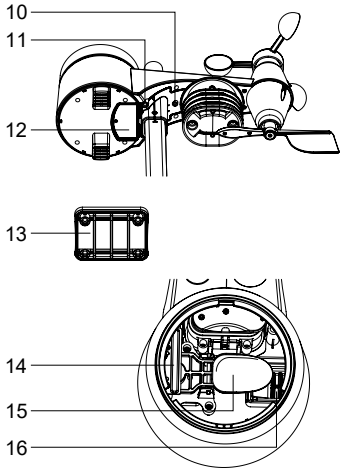

INSTALACJA

BEZPRZEWODOWY CZUJNIK 7-W-1

Twój bezprzewodowy czujnik 7-w-1 mierzy prędkość wiatru, kierunek wiatru, opady deszczu, wskaźnik UV, intensywność światła, temperaturę i wilgotność. Jest w pełni zmontowany i skalibrowany do łatwej instalacji.

BATERIE I INSTALACJA

Odkręć drzwi komory baterii na spodzie jednostki i włóż baterie zgodnie z polaryzacją +/- wskazaną.
Dokręć drzwi komory baterii.

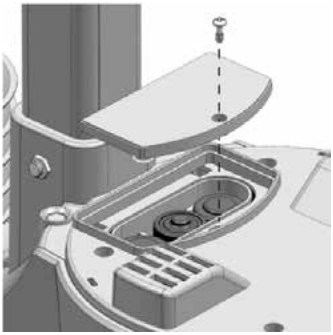

UWAGA:

- Upewnij się, że pierścień uszczelniający O-ring jest prawidłowo ustawiony w miejscu, aby zapewnić wodoodporność.
- Czerwony wskaźnik LED zacznie migać co 12 sekund.

MONTAŻ STOJAKA I RURKI

Krok 1 Włóż górną część rurki do kwadratowego otworu w czujniku pogodowym. **UWAGA:** Upewnij się, że wskaźnik rurki i czujnika jest wyrównany.	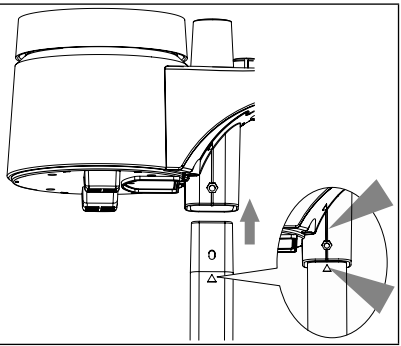

Krok 2 Umieść nakrętkę w sześciokątnym otworze w czujniku, następnie włóż śrubę z drugiej strony i dokręć ją za pomocą śrubokręta.	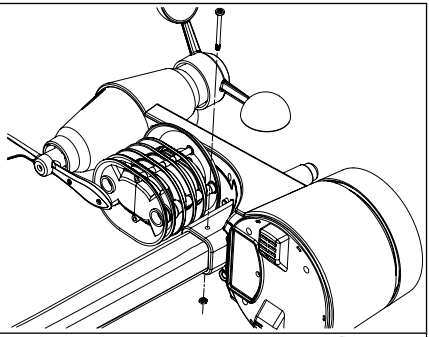
Krok 3 Włóż drugą stronę rurki do kwadratowego otworu w plastikowym stojaku. **UWAGA:** Wyrównaj rurkę i oznaczenie stojaka.	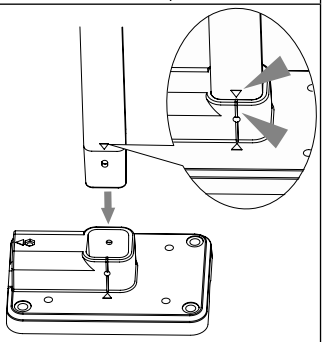
Krok 4 Umieść nakrętkę w sześciokątnym otworze stojaka, następnie włóż śrubę z drugiej strony i dokręć ją za pomocą śrubokręta.	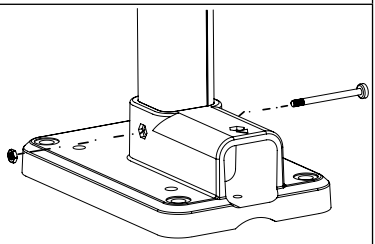

Zainstaluj bezprzewodowy czujnik 7-w-1 w otwartej lokalizacji bez przeszkód nad i wokół czujnika dla dokładnego pomiaru opadów deszczu i wiatru.
Zainstaluj czujnik z mniejszym końcem skierowanym na północ, aby prawidłowo ustawić wiatromierz.
Zabezpiecz stojak montażowy i zaciski (w zestawie) do słupa lub rurki, umożliwiając co najmniej 1,5 m nad ziemią.

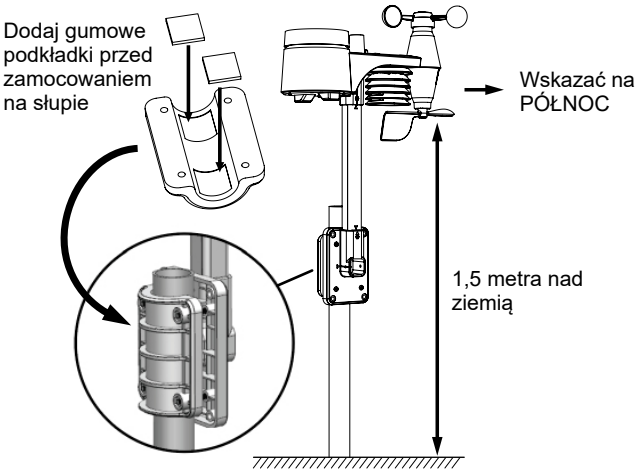

WSKAZÓWKI MONTAŻU

1. Zainstaluj bezprzewodowy czujnik 7-w-1 przynajmniej 1,5 m nad ziemią dla lepszych i dokładniejszych pomiarów wiatru.
2. Wybierz otwartą przestrzeń w odległości do 150 metrów od konsoli LCD.
3. Zainstaluj bezprzewodowy czujnik 7-w-1 możliwie jak najrówniej, aby uzyskać dokładne pomiary opadów deszczu i wiatru.
4. Zamontuj bezprzewodowy czujnik 7-w-1 z końcem wiatromierza skierowanym na północ, aby prawidłowo ustawić kierunek wiatromierza.

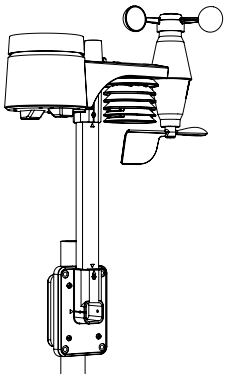

A. Montaż na słupie (średnica słupa 1"~1,3") (25~33mm)

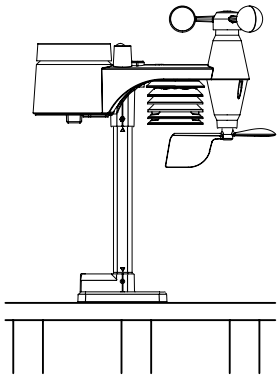

B. Montaż na poręczy

KONSOLA
INSTALACJA BATERII

1. Usuń drzwi komory baterii na tylnej stronie konsoli.
2. Włóż 4 nowe baterie AA zgodnie z oznaczeniem polaryzacji „+/-” na komorze baterii.
3. Zamknij drzwi komory baterii.
4. Po uruchomieniu konsoli wszystkie segmenty wyświetlacza LCD będą widoczne.
5. Zegar RC automatycznie rozpocznie skanowanie sygnału czasu sterowanego radiowo w ciągu 8 sekund.

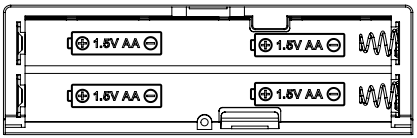

UWAGA:

- Jeśli po włożeniu baterii nie pojawi się wyświetlacz LCD, naciśnij **[RESET]** klawisz używając ostrego przedmiotu.
- W niektórych przypadkach możesz nie otrzymać sygnału natychmiastowo z powodu zakłóceń atmosferycznych.

SPAROWANIE BEZPRZEWODOWEGO CZUJNIKA 7-W-1 Z KONSOLĄ

Po włączeniu, konsola automatycznie wyszuka i połączy się z bezprzewodowym czujnikiem 7-w-1 (migająca antena). Po udanym połączeniu na wyświetlaczu pojawią się oznaczenia anteny oraz odczyty temperatury zewnętrznej, wilgotności, prędkości wiatru, kierunku wiatru, wskaźnika UV, intensywności światła i opadów.

WYMIANA BATERII I RĘCZNE SPAROWANIE CZUJNIKA

Za każdym razem, gdy zmienisz baterie w bezprzewodowym czujniku 7-w-1, parowanie musi zostać wykonane ręcznie.

1. Wymień wszystkie baterie na nowe.
2. Naciśnij **[SENSOR]** klawisz na konsoli.
3. Naciśnij **[RESET]**klawisz na czujniku.

UWAGA:

- Naciśnięcie **[RESET]** klawisza na dole bezprzewodowego czujnika 7-w-1 spowoduje wygenerowanie nowego kodu do celu parowania.
- Zawsze utylizuj stare baterie w sposób bezpieczny dla środowiska.

CZAS I KALENDARZ

1. Data
2. Czas
3. Wskaźnik siły sygnału RCC
4. DST
5. Alarm
6. Faza księżyca
7. Dzień tygodnia

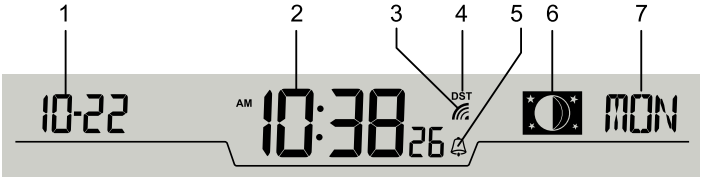

FUNKCJA ZEGARA STEROWANEGO RADIOWO / ZEGAR ATOMOWY

Kiedy jednostka odbierze sygnał RCC, na LCD pojawi się symbol synchronizacji czasu , a synchronizacja będzie odbywać się codziennie.

WSKAŹNIK SIŁY SYGNAŁU

Wskaźnik sygnału pokazuje status odbioru sygnału. Migający segment fali oznacza, że sygnały RCC są odbierane. Status odbioru sygnału można sklasyfikować na 2 typy:

Brak jakości sygnału	Odbierany sygnał RCC

UWAGA:

- Codziennie jednostka automatycznie będzie wyszukiwać sygnał czasu o godzinie 2:00am, 8:00am, 2:00pm i 8:00pm
- Siła sygnału radiowego zegara sterowanego radiowo z nadajnika może być zależna od lokalizacji geograficznej lub budynków w okolicy.
- Zawsze ustawiaj konsolę z dala od źródeł zakłóceń, takich jak telewizor, komputer itp.
- Unikaj ustawiania konsoli na lub obok metalowych płyt.
- Konsola łatwiej odbiera sygnał, jeśli odległość między konsolą a adapterem wynosi 1m lub więcej.
- Zamknięte obszary, takie jak lotnisko, piwnica, wieżowiec lub fabryka, nie są zalecane.

USTAWIENIE CZASU

Jednostka automatycznie ustawia się zgodnie z sygnałem Zegara Sterowanego Radiowo, który odebrała. Aby ustawić zegar/kalendarz ręcznie, najpierw trwale wyłącz odbiór, przytrzymując klawisz RCC przez 8 sekund (Naciśnij ponownie klawisz RCC przez 8 sekund, aby włączyć odbiór RCC).

DO RĘCZNEGO USTAWIENIA CZASU / WYBORU STREFY CZASOWEJ

1. Przytrzymaj **[TIME SET]** klawisz przez 2 sekundy, aż zacznie migać **12** lub **24 Hr**.
2. Użyj **[UP]** lub **[DOWN]** klawisza, aby dostosować, a następnie naciśnij **[TIME SET]** klawisz , aby przejść do kolejnego ustawienia.
3. Naciśnij **[TIME SET]** klawisz ponownie, aby przejść do kolejnych elementów ustawień w tej kolejności: Format 12/24 godziny → Godzina → Minuta → Sekunda → Rok → Format daty → Miesiąc → Dzień → Korekta godziny → Język dni tygodnia → DST AUTO / OFF.

UWAGA:

- Jednostka automatycznie wyjdzie z trybu ustawiania, jeśli żaden klawisz nie zostanie naciśnięty w ciągu 60 sekund.
- Funkcja **DST** (czas letni) jest ustawiona na Auto (ustawienie fabryczne). Zegar został zaprogramowany do automatycznego przełączania, gdy czas letni jest wprowadzony.
- Funkcja DST jest ważna tylko wtedy, gdy funkcja RCC jest włączona.

USTAWIENIE CZASU ALARMU

1. W normalnym trybie czasowym naciśnij i przytrzymaj **[ALARM]** klawisz przez 2 sekundy, aż zacznie migać cyfra godziny alarmu, aby przejść do trybu ustawiania czasu alarmu.
2. Naciśnij **[UP]** lub **[DOWN]** klawiszeyaby zmienić wartość. Przytrzymaj klawisz dla szybkiej regulacji.
3. Naciśnij **[ALARM]** klawisz ponownie, aby przejść do ustawienia minuty, gdy zacznie migać cyfra minuty.
4. Naciśnij **[UP]** lub **[DOWN]** klawiszey aby dostosować wartość migającej cyfry.
5. Naciśnij **[ALARM]** klawisz, aby zapisać i zakończyć ustawienie.

UWAGA:

- W trybie alarmu, ikona „” będzie wyświetlana na LCD.
- Funkcja alarmu zostanie włączona automatycznie, gdy ustawisz czas alarmu.

AKTYWACJA FUNKCJI ALARMU I PRZEDALARMU TEMPERATURY

1. W trybie normalnym naciśnij **[ALARM]** klawisz, aby wyświetlić czas alarmu przez 5 sekund.
2. Kiedy czas alarmu jest wyświetlany, naciśnij **[ALARM]** klawisz ponownie, aby aktywować funkcję alarmu. **Lub** naciśnij **[ALARM]** klawisz dwukrotnie, aby aktywować alarm z funkcją przedalarmu lodu.

Alarm wyłączony	Alarm włączony	Alarm z przedalarmem lodu

ZATRZYMANIE ALERTU ALARMU I OPÓŹNIENIE ALARMU

1. Naciśnij **[SNOOZE]** klawisz, aby zatrzymać obecny alarm i wejść w tryb drzemki. Ikona alarmu będzie migać ciągle. Alarm ponownie zabrzmi za 5 minut. Snooze może działać przez 24 godziny.
2. Gdy alarm będzie dzwonić, zatrzyma się automatycznie bez naciskania żadnego klawisza po 2 minutach. Możesz również przytrzymać **[SNOOZE]** klawisz przez 2 sekundy lub nacisnąć **[ALARM]** klawisz, aby zatrzymać obecny alarm. A alarm automatycznie zabrzmi ponownie o tej samej godzinie alarmu następnego dnia.

UWAGA:

- Naciśnięcie **[ALARM]** klawisza dwukrotnie, gdy czas alarmu jest wyświetlany, aktywuje przedalarm dostosowany do temperatury.
- Alarm zabrzmi 30 minut wcześniej, jeśli wykryje, że temperatura zewnętrzna spadła poniżej -3°C.

TEMPERATURA I WILGOTNOŚĆ

NA ZEWNĄTRZ / KANAŁ

1. Wskaźnik automatycznego cyklu
2. Wskaźnik niskiej baterii
3. Wskaźnik siły sygnału
4. Wskaźnik kanału i wskaźnik czujnika
5. Wskaźnik alarmu temperatury
6. Odczyt temperatury
7. Wskaźnik alarmu wilgotności
8. Trend wilgotności
9. Odczyt wilgotności
10. Trend temperatury

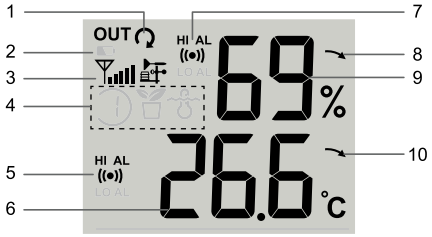

WEWNĘTRZNY

1. Wskaźnik alarmu wilgotności
2. Wskaźnik komfortu
3. Wskaźnik alarmu temperatury
4. Trend wilgotności
5. Odczyt wilgotności
6. Trend temperatury
7. Odczyt temperatury

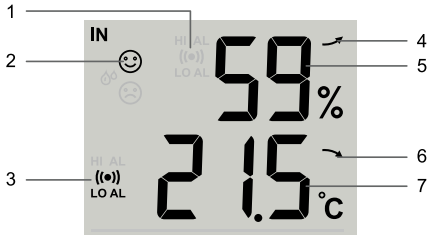

WSKAŹNIK TRENDU

Wskaźnik trendu pokazuje trendy zmian w nadchodzących kilku minutach. Ikona pojawi się przy temperaturze i wilgotności.

Wzrost	Stały	Spadek

WSKAŹNIK KOMFORTU

Wskaźnik komfortu to graficzna indikacja oparta na temperaturze powietrza wewnętrznego i wilgotności, próbująca określić poziom komfortu.

Za zimno	Komfortowo	Za gorąco

PODGLĄD INNYCH KANAŁÓW (OPCJONALNA FUNKCJA Z DODATKOWYMI CZUJNIKAMI)

Ta konsola jest w stanie sparować z bezprzewodowym czujnikiem 7-w-1 oraz do 3 bezprzewodowych czujników termo-higro. Jeśli masz 2 lub więcej czujników wewnętrznych, możesz nacisnąć **[CHANNEL]** klawisz, aby przełączać się między różnymi kanałami bezprzewodowymi w trybie normalnym lub przytrzymać **[CHANNEL]** klawisz przez 2 sekundy, aby przełączyć tryb automatycznego cyklu, aby wyświetlać podłączone kanały co 4 sekundy.

Podczas trybu automatycznego cyklu ikona „ ” pojawi się w sekcji kanału wyświetlacza. Naciśnij **[CHANNEL]** klawisz, aby zatrzymać automatyczny cykl i wyświetlić bieżący kanał.

UWAGA:
- Wskaźnik komfortu może się różnić przy tej samej temperaturze w zależności od wilgotności.
- Brak wskaźnika komfortu, gdy temperatura jest poniżej 0°C (32°F) lub powyżej 60°C (140°F).

INNY OPCJONALNY CZUJNIK

Ta konsola obsługuje również następujące opcjonalne czujniki dla kanałów 1~3.

NAZWA CZUJNIKA	Bezprzewodowy czujnik termo-higro	Bezprzewodowy czujnik do basenu i SPA	Bezprzewodowy czujnik wilgotności i temperatury gleby
ZDJĘCIE	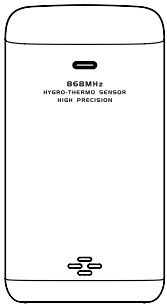	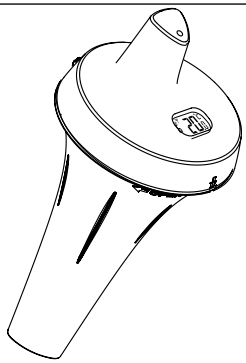	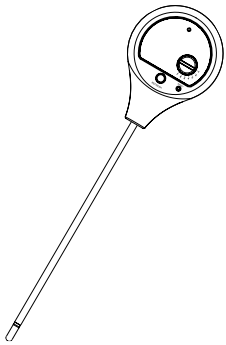
IKONA W KANALE			
DANE	Temperatura i wilgotność	Temperatura wody	Temperatura i wilgotność gleby

CIŚNIENIE BAROMETRYCZNE I PROGNOZA POGODY

1. Wskaźnik alertu ciśnienia barometrycznego
2. Odczyt ciśnienia barometrycznego
3. Jednostka miary
4. Grupa ciśnienia barometrycznego
5. Wskaźnik ciśnienia absolutnego / względnego
6. Ikona prognozy pogody

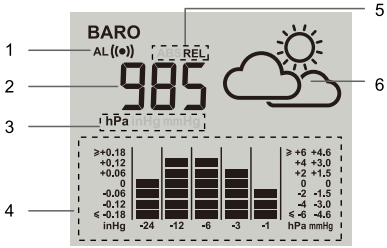

IKONA PROGNOZY POGODY

Urządzenie zawiera wbudowany czujnik ciśnienia, który jest wyposażony w zaawansowane i sprawdzone oprogramowanie prognozujące pogodę na następne 12 ~ 24 godziny w promieniu 30 do 50 km (19-31 mil).

Słonecznie / Czyste	Lekko pochmurno	Pochmurno	Deszczowo	Deszczowo / Burzowo	Śnieżnie

UWAGA:
- Dokładność ogólnej prognozy pogody opartej na ciśnieniu wynosi około 70% do 75%.
- Prognoza pogody jest przewidywana na następne 12 godzin, może nie odzwierciedlać obecnej sytuacji.
- Ikona pogody będzie migać na wyświetlaczu, gdy nadejdzie burza deszczowa.
- Prognoza **ŚNIEŻNIE** nie opiera się na ciśnieniu atmosferycznym, ale na temperaturze zewnętrznej. Gdy temperatura na zewnątrz spadnie poniżej -3°C (26°F), na wyświetlaczu LCD pojawi się wskaźnik **ŚNIEŻNIE**.

ABY WYBRAĆ TRYB WYŚWIETLANIA CIŚNIENIE
Naciśnij **[BARO]** klawisz, aby wybrać między trybem ABS i REL:
- **ABS** absolutne ciśnienie atmosferyczne w twojej lokalizacji.
- **REL** względne ciśnienie atmosferyczne w odniesieniu do poziomu morza.

ABY WYBRAĆ JEDNOSTKĘ MIARY DLA BAROMETRU I USTAWIĆ WARTOŚĆ CIŚNIENIA WZGLĘDNEGO
1. Naciśnij i przytrzymaj **[BARO]** klawisz przez 2 sekundy, aby przejść do trybu ustawienia jednostki.
2. Użyj **[UP]** lub **[DOWN]** klawisza, aby zmienić jednostkę między inHg / mmHg / hPa.
3. Naciśnij **[BARO]** klawisz, aby przejść do trybu ustawienia wartości ciśnienia względnego
4. Naciśnij **[UP]** lub **[DOWN]** klawisz, aby zmienić wartość ciśnienia względnego.
5. Naciśnij **[BARO]** klawisz, aby zapisać i wrócić do trybu ABS lub REL, który wybrałeś wcześniej.

UWAGA:
- Po włączeniu konsoli wyświetli się odczyt ciśnienia względnego, a domyślna wartość to 1013 hPa (29,91 inHg), co odnosi się do średniego ciśnienia atmosferycznego.
- Gdy zmienisz wartość ciśnienia atmosferycznego względnego, wskaźniki pogody zmienią się wraz z nią.
- Ciśnienie atmosferyczne względne jest oparte na poziomie morza, ale będzie się zmieniać wraz ze zmianami ciśnienia atmosferycznego absolutnego po godzinie działania zegara.

DESZCZ

1. Wskaźnik alarmu deszczowego
2. Wskaźnik odczytu opadów deszczu
3. Odczyt
4. Wskaźnik wskaźnika opadów deszczu
5. Jednostka miary

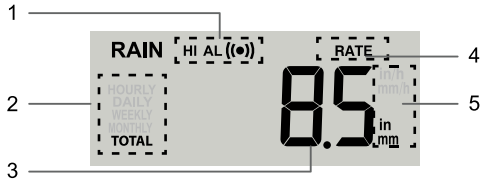

ABY WYBRAĆ TRYB WYŚWIETLANIA ODCZYTU OPADÓW DESZCZU
Urządzenie wyświetla, ile mm lub cali deszczu zebrało się w ciągu godziny, w oparciu o bieżący wskaźnik opadów deszczu. Naciśnij **[RAIN]** klawisz, aby przełączać między:
- **RATE** Bieżący wskaźnik opadów deszczu w ciągu ostatniej godziny
- **HOURLY** Odczyt wskazuje całkowity opad deszczu z ostatniej godziny
- **DAILY** Odczyt wskazuje całkowity opad deszczu od północy
- **WEEKLY** Odczyt wskazuje całkowity opad deszczu w bieżącym tygodniu
- **MONTHLY** Odczyt wskazuje całkowity opad deszczu w bieżącym miesiącu
- **TOTAL** Odczyt wskazuje całkowity opad deszczu od momentu włączenia stacji

ABY WYBRAĆ JEDNOSTKĘ MIARY DLA OPADÓW DESZCZU
1. Naciśnij i przytrzymaj **[RAIN]** klawisz przez 2 sekundy, aby przejść do trybu ustawienia jednostki.
2. Użyj **[UP]** lub **[DOWN] klawisz**, aby przełączać między **mm** (milimetry) i **in** (cale).
3. Naciśnij **[RAIN]** klawisz, aby potwierdzić i wyjść.

ABY WYCZYŚCIĆ REKORDY DESZCZU
Podczas instalacji bezprzewodowego czujnika 7-w-1, czujniki mogły zostać wyzwolone, co spowodowało błędne pomiary opadów deszczu i wiatru. Po instalacji użytkownik może usunąć wszystkie błędne dane z konsoli, bez potrzeby resetowania zegara i ponownego parowania. Po prostu wykonaj poniższy krok, aby usunąć dane deszczu zarejestrowane wcześniej.
W trybie normalnym naciśnij **[HISTORY]** klawisz przez 8 sekund.

PRĘDKOŚĆ WIATRU I KIERUNEK WIATRU

1. Odczyt kierunku wiatru
2. Wskaźnik alarmu wiatrowego
3. Poziom prędkości wiatru
4. Wskaźnik bieżącego kierunku wiatru
5. Kierunki wiatru z ostatnich 5 minut (maksymalnie 6 wskaźników)
6. Wskaźnik prędkości wiatru w porywach lub średniej
7. Jednostka miary prędkości wiatru
8. Odczyt prędkości wiatru

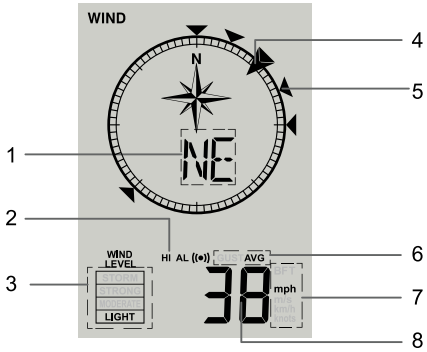

UWAGA: Język kierunku wiatru będzie wyświetlany zgodnie z wybranym językiem dnia tygodnia.

ABY WYBRAĆ TRYB WYŚWIETLANIA PRĘDKOŚCI WIATRU

Naciśnij **[WIND]** klawisz, aby przełączać między:

- **AVG (ŚREDNIA):** ŚREDNIA prędkość wiatru wyświetli średnią wszystkich prędkości wiatru zarejestrowanych w ostatnich 12 sekundach.
- **GUST:** Prędkość wiatru w porywach wyświetli najwyższą prędkość wiatru z ostatniego odczytu.
- **BFT:** Skala Beauforta bieżącej prędkości wiatru będzie wyświetlana.

ABY WYBRAĆ JEDNOSTKĘ WIATRU

1. Naciśnij i przytrzymaj **[WIND]** klawisz przez 2 sekundy, aby przejść do trybu ustawienia jednostki.
2. Użyj **[UP]** lub **[DOWN] klawisz**, aby zmienić jednostkę na **mph** (mile na godzinę) / m/s (metry na sekundę) / **km/h** (kilometry na godzinę) / **węzły**.
3. Naciśnij **[WIND]** klawisz, aby wybrać tryb wyświetlania kierunku wiatru
4. Użyj **[UP]** lub **[DOWN] klawisz**, aby przełączać między trybem 360 stopni lub 16 kierunków.
5. Naciśnij **[WIND]** klawisz, aby potwierdzić i wyjść.

Poziom prędkości wiatru zapewnia szybki odczyt stanu wiatru.

Poziom	LEKKI	UMIARKOWANY	MOCNY	BURZA
Prędkość	1 ~ 19 km/h	20 ~ 49 km/h	50 ~ 88 km/h	> 88 km/h

SKALA BEAUFORTA

Skala Beauforta jest międzynarodową skalą prędkości wiatru od 0 (cisza) do 12 (siła huraganu).

Skala Beauforta	Opis	Prędkość wiatru	Warunki na lądzie
0	Cisza	< 1 km/h	Cisza. Dym unosi się pionowo.
		< 1 mph	
		< 1 węzeł	
		< 0,3 m/s	
1	Lekka bryza	1,1 ~ 5,5 km/h	Dym wskazuje kierunek wiatru. Liście i wiatromierze są nieruchome.
		1 ~ 3 mph	
		1 ~ 3 węzły	
		0,3 ~ 1,5 m/s	
2	Lekka bryza	5,6 ~ 11 km/h	Wiatr odczuwalny na odsłoniętej skórze. Liście szeleszczą. Wiatromierze zaczynają się poruszać.
		4 ~ 7 mph	
		4 ~ 6 węzłów	
		1,6 ~ 3,3 m/s	
3	Delikatna bryza	12 ~ 19 km/h	Liście i małe gałązki poruszają się nieprzerwanie, lekkie flagi wyciągnięte.
		8 ~ 12 mph	
		7 ~ 10 węzłów	
		3,4 ~ 5,4 m/s	
4	Umiarkowana bryza	20 ~ 28 km/h	Podnosi się kurz i luźne papiery. Małe gałęzie zaczynają się poruszać.
		13 ~ 17 mph	
		11 ~ 16 węzłów	
		5,5 ~ 7,9 m/s	

5	Świeża bryza	29 ~ 38 km/h 18 ~ 24 mph 17 ~ 21 węzłów 8,0 ~ 10,7 m/s	Gałęzie średniej wielkości poruszają się. Małe drzewa na liściach zaczynają się kołysać.
6	Silna bryza	39 ~ 49 km/h 25 ~ 30 mph 22 ~ 27 węzłów 10,8 ~ 13,8 m/s	Duże gałęzie w ruchu. Słyszalny świst w przewodach nad głową. Używanie parasola staje się trudne. Puste plastikowe pojemniki przewracają się.
7	Silny wiatr	50 ~ 61 km/h 31 ~ 38 mph 28 ~ 33 węzły 13,9 ~ 17,1 m/s	Całe drzewa w ruchu. Wysiłek potrzebny do chodzenia pod wiatr.
8	Huragan	62 ~ 74 km/h 39 ~ 46 mph 34 ~ 40 węzłów 17,2 ~ 20,7 m/s	Niektóre gałązki łamią się z drzew. Samochody zbaczają z drogi. Postęp pieszo jest poważnie utrudniony.
9	Silny huragan	75 ~ 88 km/h 47 ~ 54 mph 41 ~ 47 węzłów 20,8 ~ 24,4 m/s	Niektóre gałęzie łamią się z drzew, a niektóre małe drzewa przewracają się. Znaki budowlane / tymczasowe oraz bariery przewracają się.
10	Burza	89 ~ 102 km/h 55 ~ 63 mph 48 ~ 55 węzłów 24,5 ~ 28,4 m/s	Drzewa łamią się lub są wyrwane z korzeniami, prawdopodobnie uszkodzenia strukturalne.
11	Burza gwałtowna	103 ~ 117 km/h 64 ~ 73 mph 56 ~ 63 węzły 28,5 ~ 32,6 m/s	Szerokie uszkodzenia roślinności i strukturalne prawdopodobne.
12	Siła huraganu	≥ 118 km/h ≥ 74 mph ≥ 64 węzły ≥ 32,7 m/s	Poważne, szerokie uszkodzenia roślinności i struktur. Odpady i nieprzymocowane przedmioty są miotane.

WSKAŹNIK UV, INTENSYWNOŚĆ ŚWIATŁA I WSKAŹNIK POGODY

1. Wskaźnik
2. Odczyt
3. Wskaźnik UV i intensywność światła
4. Jednostka miary

W tej sekcji możesz nacisnąć **[INDEX]** klawisz, aby zobaczyć wskaźnik pogody w tej kolejności: Wskaźnik UV ➔ INTENSYWNOŚĆ ŚWIATŁA ➔ TEMPERATURA ODCZUWALNA ➔ CHŁÓD WIATROWY ➔ INDEKS CIEPŁA ➔ PUNKT ROSY.

WSKAŹNIK UV

Aby wyświetlić bieżący wskaźnik UV, wykryty przez bezprzewodowy czujnik 7-w-1.

INTENSYWNOŚĆ ŚWIATŁA

Aby wyświetlić bieżącą intensywność światła wykrytą przez bezprzewodowy czujnik 7-w-1.
Aby ustawić jednostkę miary intensywności światła: Klx (lx), Kfc (fc) i W/m².

1. Gdy odczyt jest wyświetlany, naciśnij i przytrzymaj **[INDEX**] klawisz przez 2 sekundy, aby wejść w tryb ustawienia jednostki intensywności światła.
2. Naciśnij **[UP]** lub **[DOWN] klawisz**, aby zmienić jednostkę w kolejności: Klx (lx) ➔ Kfc (fc) ➔ W/m^2.
3. Naciśnij **[INDEX**] klawisz, aby wyjść z ustawienia.

TEMPERATURA ODCZUWALNA

Temperatura odczuwalna pokazuje, jak będzie odczuwana temperatura zewnętrzna. Jest to zbiorcza mieszanka czynnika chłodzenia wiatrem (18°C lub poniżej) i wskaźnika ciepła (26°C lub powyżej). Dla temperatur w przedziale między 18,1°C a 25,9°C, gdzie zarówno wiatr, jak i wilgotność mają mniejszy wpływ na temperaturę, urządzenie wyświetli rzeczywistą zmierzoną temperaturę na zewnątrz jako temperaturę odczuwalną.

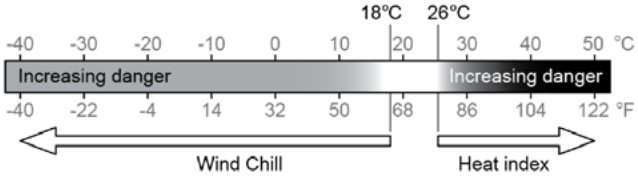

INDEKS CIEPŁA

Indeks ciepła, który jest określany przez dane temperatury i wilgotności bezprzewodowego czujnika 7-W-1, gdy temperatura zewnętrzna wynosi od 27°C (80°F) do 50°C (120°F).

Zakres Indeksu Ciepła	Ostrzeżenie	Wyjaśnienie
27°C do 32°C (80°F do 90°F)	Ostrożność	Możliwość wyczerpania spowodowanego upałem
33°C do 40°C (91°F do 105°F)	Skrajna ostrożność	Możliwość odwodnienia spowodowanego upałem
41°C do 54°C (106°F do 129°F)	Niebezpieczeństwo	Prawdopodobieństwo wyczerpania spowodowanego upałem
≥55°C (≥130°F)	Skrajne niebezpieczeństwo	Silne ryzyko odwodnienia / udaru słonecznego

CHŁÓD WIATROWY

Połączenie danych temperatury i prędkości wiatru bezprzewodowego czujnika 7-W-1 określa bieżący czynnik chłodzenia wiatrem. Wartości chłodzenia wiatrem są zawsze niższe niż temperatura powietrza dla wartości wiatru, dla których stosowana jest formuła (tj. ze względu na ograniczenia formuły, rzeczywista temperatura powietrza powyżej 10°C z prędkością wiatru poniżej 9 km/h może prowadzić do błędnych odczytów chłodzenia wiatrem).

PUNKT ROSY

- Punkt rosy to temperatura, poniżej której para wodna w powietrzu przy stałym ciśnieniu barometrycznym kondensuje się w wodę w tym samym tempie, w jakim paruje. Skondensowana woda nazywana jest *rosą*, gdy formuje się na powierzchni stałej.
- Temperatura punktu rosy jest określana przez dane temperatury i wilgotności z bezprzewodowego czujnika 7-W-1.

KALIBRACJA WSKAŹNIKA UV I INTENSYWNOŚCI ŚWIATŁA

1. Gdy wskaźnik UV jest wyświetlany, naciśnij i przytrzymaj **[INDEX**] klawisz przez 2 sekundy, aby wejść w tryb kalibracji UV.
2. Naciśnij **[UP]** lub **[DOWN] klawisz**, aby dostosować wartość wzmocnienia UV. (Domyslnie 1.0)
3. Naciśnij **[INDEX]** klawisz ponownie, aby wejść w tryb kalibracji intensywności światła.
4. Naciśnij **[UP]** lub **[DOWN] klawisz**, aby dostosować wartość wzmocnienia intensywności światła. (Domyslnie 1.0)
5. Naciśnij **[INDEX]** klawisz, aby wyjść z kalibracji.

DANE HISTORII (WSZYSTKIE REKORDY Z OSTATNICH 24 GODZIN)

Konsola automatycznie zapisuje dane pogodowe z ostatnich 24 godzin, w tym temperatury i wilgotności wewnętrzne i zewnętrzne, ciśnienie barometryczne, chłodzenie wiatrem, prędkość wiatru i opady deszczu.

1. Naciśnij **[HISTORY]** klawisz, aby sprawdzić dane z ostatniej godziny.
2. Naciśnij **[HISTORY]** klawisz wielokrotnie, aby wyświetlić dane pogodowe z ostatnich 2, 3, 4 , 5.....24 godzin.

FUNKCJA PAMIĘCI MAX/MIN

Konsola może zapisać zgromadzone dane MAX / MIN z odpowiadającymi im znacznikami czasu, abyś mógł je łatwo przeglądać.

ABY WYŚWIETLIĆ ZGROMADZONE REKORDY MAX / MIN

Gdy wyświetlana jest temperatura / wilgotność na zewnątrz:
Naciśnij **[MAX / MIN]** klawisz, aby sprawdzić rekordy MAX / MIN w następującej kolejności: MAX temperatura wewnętrzna ➡ MIN temperatura wewnętrzna ➡ MAX wilgotność wewnętrzna ➡ MIN wilgotność

wewnętrzna → MAX ciśnienie → MIN ciśnienie → MAX temperatura zewnętrzna → MIN temperatura zewnętrzna → MAX wilgotność zewnętrzna → MIN wilgotność zewnętrzna → MAX temperatura odczuwalna → MIN temperatura odczuwalna → MAX chłód wiatrowy → MIN chłód wiatrowy → MAX indeks ciepła → MIN indeks ciepła → MAX punkt rosy → MIN punkt rosy → MAX średnia prędkość wiatru → MAX prędkość w porywach → MAX wskaźnik opadów → MAX wskaźnik UV → MAX intensywność światła.
Kiedy wyświetlana jest ważna temperatura / wilgotność CH 1, 2 lub 3:
Naciśnij **[MAX / MIN]** klawisz, aby sprawdzić rekordy MAX / MIN w następującej kolejności: MAX temperatura wewnętrzna → MIN temperatura wewnętrzna → MAX wilgotność wewnętrzna → MIN wilgotność wewnętrzna → MAX ciśnienie → MIN ciśnienie → MAX temperatura CH → MIN temperatura CH → MAX wilgotność CH → MIN wilgotność CH.

ABY WYMAZAĆ REKORDY MAX/MIN

W trybie rekordów MAX / MIN, naciśnij i przytrzymaj **[MAX / MIN]** klawisz przez 2 sekundy, aby zresetować bieżące rekordy wyświetlacza.

USTAWIENIE ALERTU POGODOWEGO

Alert pogodowy może powiadomić Cię o określonych warunkach pogodowych. Gdy kryterium alertu zostanie spełnione, alarm się włączy, a ikona alertu na ekranie oraz odczyt będą migać.

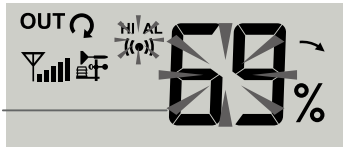

ABY ZOBACZYĆ I USTAWIĆ ALERT

1. Naciśnij **[ALERT]** klawisz, aby wejść w tryb alertu

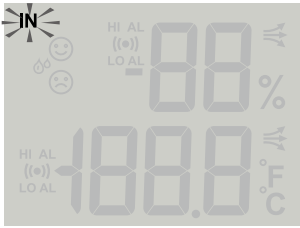

2. Naciśnij **[UP]** lub **[DOWN]** klawisz, aby wybrać sekcję: Wewnątrz → Zewnątrz → CH1 → CH2 → CH3

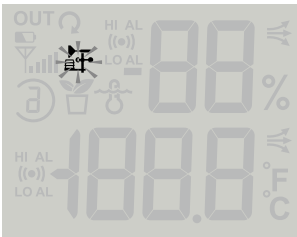

3. Po wybraniu sekcji naciśnij **[ALERT]** klawisz, aby wybrać typ alertu
   - Gdy pojawi się symbol Wewnątrz, kolejność wyboru jest: Wysoka temperatura → Niska temperatura → Wysoka wilgotność → Niska wilgotność → Ciśnienie barometryczne.
   - Gdy pojawi się symbol Zewnątrz, wybierz kolejność: Wysoka temperatura → Niska temperatura → Wysoka wilgotność → Niska wilgotność → Wiatr Wysoki → Wskaźnik opadów Wysoki.
   - Gdy pojawi się symbol CH1, 2 lub 3 wybierz kolejność: CH Temperatura Wysoka → CH Temperatura Niska → CH Wilgotność Wysoka → CH Wilgotność Niska.
4. W trybie alertu, wybrana wartość będzie migać, a następnie naciśnij **[UP]** lub **[DOWN]** klawisz, aby dostosować wartość lub przytrzymaj klawisz, aby zmieniać szybko.

5. Naciśnij **[ALARM]** klawisz, aby przełączać alert na / off.

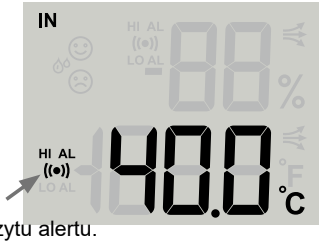

6. Naciśnij **[ALERT]** klawisz, aby potwierdzić i przejść do następnego odczytu alertu.
7. Po zakończeniu ustawiania, przytrzymaj przez 2 sekundy, aby wyjść z ustawienia alertu.

UWAGA:
- Jeśli żaden klawisz nie jest naciśnięty, tryb alertu automatycznie wyłączy się po 60 sekundach.
- Gdy alarm ALERT jest włączony, obszar i typ alarmu, który go wywołał, będą migać, a alarm będzie dzwonić przez 2 minuty.
- Aby wyciszyć alarm ALERT, naciśnij klawisz **[SNOOZE]** lub **[ALARM]**, lub pozwól, aby alarm wyłączył się automatycznie po 2 minutach.

RECEPCJA SYGNAŁU BEZPRZEWODOWEGO

Czujnik 7-w-1 jest w stanie przesyłać dane bezprzewodowo na odległość około 150 m (w linii wzroku). Od czasu do czasu, z powodu fizycznych przeszkód lub innych zakłóceń środowiskowych, sygnał może zostać osłabiony lub utracony. W przypadku całkowitej utraty sygnału czujnika, będziesz musiał przenieść konsolę lub bezprzewodowy czujnik 7-w-1.

Brak czujnika	Szukam sygnału	Silny sygnał	Słaby sygnał	Sygnał utracony

UWAGA:
Wskaźnik siły sygnału czujników opcjonalnych CH 1~3 termo-higro jest taki sam jak dla czujnika 7-w-1.

PODŚWIETLENIE

Ta konsola posiada podświetlenie LCD, użytkownik może nacisnąć **[SNOOZE / LIGHT]** klawisz, aby podświetlić LCD na 5 sekund.

WSKAZANIE CZUJNIKA 7-W-1 NA POŁUDNIE

Czujnik 7-w-1 na zewnątrz jest domyślnie skalibrowany do skierowania na północ. Jednak w niektórych przypadkach użytkownicy mogą chcieć zainstalować ten czujnik skierowany na południe:
1. Najpierw zainstaluj czujnik 7-w-1 na zewnątrz, kierując jego strzałkę na południe.
2. Na konsoli naciśnij i przytrzymaj **[WIND]** klawisz przez 8 sekund, aż górna część (Półkula Północna) kompasu zacznie migać.
3. Użyj **[UP]** lub **[DOWN]** klawisz, aby przełączyć na dolną część (Półkula Południowa).
4. Naciśnij **[WIND]** klawisz, aby potwierdzić i wyjść.

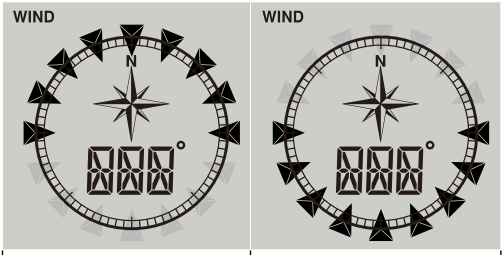

Półkula północna	Półkula południowa

UWAGA:
Zmiana ustawienia hemisfery automatycznie przełączy kierunek fazy księżyca na wyświetlaczu.

FAZA KSIĘŻYCA

Na półkuli północnej Księżyc rośnie (część Księżyca, którą widzimy, świeci po Nowiu) od prawej. Dlatego obszar oświetlony przez słońce na Księżycu przesuwa się z prawej na lewą stronę na półkuli północnej, podczas gdy na półkuli południowej przesuwa się z lewej na prawą. Poniżej znajduje się tabela ilustrująca, jak Księżyc będzie wyglądał na konsoli.

Półkula północna	Faza Księżyca	Półkula południowa
	Nowiu	
	Wzrastający sierp	
	Pierwsza kwadra	
	Wzrastający Łuk	
	Pełnia Księżyca	
	Malejący Łuk	
	Trzecia kwadra	
	Malejący sierp	

KONSERWACJA

WYMIANA BATERII

Kiedy na sekcji OUT pojawi się wskaźnik niskiego poziomu baterii „", oznacza to, że moc baterii aktualnego czujnika jest niska. Proszę wymienić baterie czujnika na nowe zgodnie z instrukcją.

KONSERWACJA BEZPRZEWODOWEGO CZUJNIKA 7-W-1

WYMIEŃ ŁOPATKI WIATROWE

1. Zdejmij gumową nakrętkę i odkręć
2. Zdejmij łopatki wiatru w celu wymiany

CZYSZCZENIE CZUJNIKA UV I KALIBRACJA

- Aby uzyskać precyzyjny pomiar UV, delikatnie wyczyść soczewkę pokrywającą czujnik UV za pomocą wilgotnej ściereczki z mikrofibry.
- Z czasem czujnik UV ulega naturalnemu zużyciu. Czujnik UV można skalibrować za pomocą urządzenia pomiarowego UV, w celu kalibracji proszę zapoznać się z sekcją „Kalibracja wskaźnika UV i intensywności światła" w tej instrukcji.

WYMIEŃ WIATROMIERZ

Odkręć i usuń wiatromierz, aby go wymienić

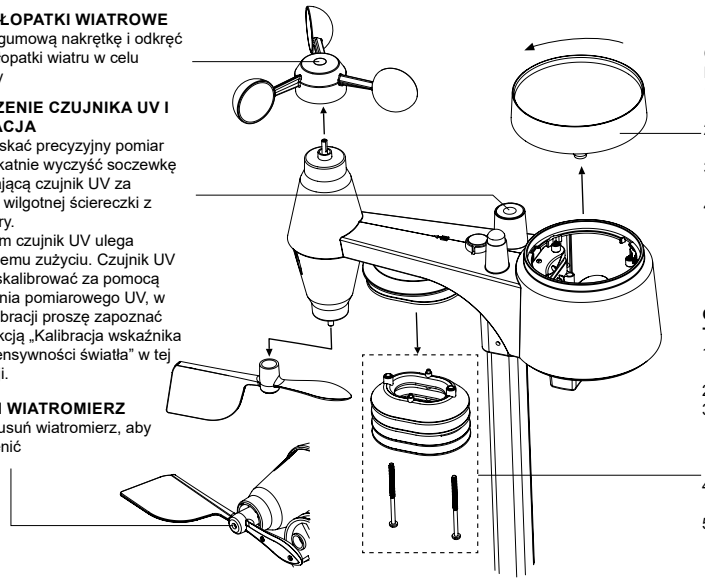

CZYSZCZENIE ZBIORNIKA DESZCZOWEGO

1. Obróć zbiornik deszczowy, obracając go o 30° w lewo.
2. Delikatnie zdejmij zbiornik deszczowy.
3. Wyczyść i usuń wszelkie zanieczyszczenia lub owady.
4. Zainstaluj zbiornik, gdy będzie czysty i całkowicie suchy.

CZYSZCZENIE CZUJNIKA HYGRO-THERMO

1. Usuń 2 śruby na dole osłony radiacyjnej.
2. Delikatnie wyciągnij dolne 4 osłony.
3. Uważnie usuń wszelkie zabrudzenia lub owady na czujniku i wentylatorze (nie pozwól, aby czujniki w środku zmokły).
4. Wyczyść osłonę wodą, aby usunąć wszelkie zabrudzenia lub owady.
5. Zainstaluj wszystkie części z powrotem, gdy będą czyste i całkowicie suche.

PROBLEMY I ROZWIĄZANIA

Problem / Objaw	Rozwiązanie
Dziwne lub brak pomiaru czujnika deszczu	1. Sprawdź otwór odpływowy w zbiorniku deszczu. 2. Sprawdź wskaźnik równowagi.
Dziwne lub brak pomiaru czujnika termo / hygro	1. Sprawdź osłonę radiacyjną. 2. Sprawdź obudowę czujnika.
Dziwne lub brak pomiaru prędkości wiatru i kierunku	1. Sprawdź łopatki wiatromierza (Anemometr). 2. Sprawdź wiatromierz.
oraz --- (Sygnał utracony przez 15 minut) oraz Er (Sygnał utracony przez 1 godzinę)	1. Przenieś konsolę i czujnik 7-w-1 bliżej siebie. 2. Upewnij się, że konsola znajduje się z dala od innych urządzeń elektronicznych, które mogą zakłócać komunikację bezprzewodową (telewizory, komputery, mikrofalówki). 3. Jeśli problem będzie się powtarzał, zresetuj zarówno konsolę, jak i czujnik 7-w-1.
Zbyt wysoki odczyt temperatury w ciągu dnia	Upewnij się, że układ czujników nie znajduje się zbyt blisko źródeł ciepła lub struktur, takich jak budynki, nawierzchnie, ściany czy jednostki klimatyzacyjne.
Kondensacja pod czujnikiem UV może wystąpić przez noc	Zniknie to, gdy temperatura wzrośnie pod wpływem słońca i nie wpłynie na działanie urządzenia.

DANE TECHNICZNE

KONSOLA	
Wymiary (S x W x G)	180 x 137 x 22 mm
Waga	424,8g (z bateriami)
Zasilanie	4 x baterie AA
Obsługiwane czujniki	Bezprzewodowy czujnik 7-w-1 (Prędkość wiatru, Kierunek wiatru, Deszczomierz, Termo-higro, UVI, Światło)
Częstotliwość RF	868 MHz (dla wersji EU lub UK)
ZEGAR STEROWANY RADIOWO / ATOMOWY	
Synchronizacja	Automatyczna lub wyłączona
Wyświetlanie zegara	GG:MM:SS / Dzień tygodnia
Format godziny	12 godzin AM / PM lub 24 godziny
Kalendarz	DD / MM
Dzień tygodnia w 5 językach	EN/ FR/ DE/ ES/ IT
Sygnał czasowy RCC	DCF lub MSF (w zależności od wersji kraju)
DST	AUTO / OFF (dostępne tylko, gdy RCC jest WŁĄCZONE)
BAROMETR WEWNĘTRZNY	
Jednostka barometru	hPa, inHg i mmHg
Zakres pomiaru	540 ~ 1100 hPa
Dokładność	(700 ~ 1100 hPa ± 5 hPa) / (540 ~ 696 hPa ± 8 hPa) (20,67 ~ 32,48 inHg ± 0,15 inHg) / (15,95 ~ 20,55 inHg ± 0,24 inHg) (525 ~ 825 mmHg ± 3,8 mmHg) / (405 ~ 522 mmHg ± 6 mmHg) Typowe dla 25°C (77°F)
Rozdzielczość	1 hPa / inHg to 2 miejsca po przecinku / mmHg to 1 miejsce po przecinku
Prognoza pogody	Słonecznie / Czyste, Lekko pochmurno, Pochmurno, Deszczowo, Deszczowo / Burzowo, Śnieżnie
Tryby pamięci	Dane historyczne za ostatnie 24 godziny, MAX / MIN
TEMPERATURA WEWNĘTRZNA	
Jednostka temperatury	°C lub °F
Zakres	-5°C do 50°C (14°F do 122°F)
Rozdzielczość	°C / °F (1 miejsce po przecinku)
Dokładność	<0°C lub >40°C ± 2°C (<32°F lub >104°F ± 3,6°F) 0~40°C ±1°C (32~104°F ± 1,8°F)
Tryby pamięci	Dane historyczne za ostatnie 24 godziny, MAX / MIN
WILGOTNOŚĆ WEWNĘTRZNA	
Zakres	20% do 90% RH (<20%: LO; > 90%: HI) (Temperatura między 0°C do 60°C)
Rozdzielczość	1%

Dokładność	20 ~ 40% RH, ± 8% RH, przy 25°C (77°F) 41% ~ 70% RH, ± 5% RH, przy 25°C (77°F) 71% ~ 90% RH, ± 8% RH, przy 25°C (77°F)
Tryby pamięci	Dane historyczne za ostatnie 24 godziny, MAX / MIN
TEMPERATURA ZEWNĘTRZNA (**Uwaga:** Dane wykrywane przez bezprzewodowy czujnik 7-w-1)	
Jednostka temperatury	°C lub °F
Zakres	-40°C do 60°C (-40°F do 176°F) Na podstawie baterii litowych nieodnawialnych
Rozdzielczość	°C / °F (1 miejsce po przecinku)
Dokładność	5,1 ~ 60°C ± 0,4°C (41,2 ~ 140°F ± 0,7°F) -19,9 ~ 5°C ± 1°C (-3,8 ~ 41°F ± 1,8°F) -40 ~ -20°C ± 1,5°C (-40 ~ -4°F ± 2,7°F)
Tryby pamięci	Dane historyczne za ostatnie 24 godziny, MAX / MIN
WILGOTNOŚĆ ZEWNĘTRZNA (**Uwaga:** Dane wykrywane przez bezprzewodowy czujnik 7-w-1)	
Zakres	1% do 99% RH
Rozdzielczość	1%
Dokładność	1 ~ 20% RH ± 6,5% RH przy 25°C (77°F) 21 ~ 80% RH ± 3,5% RH przy 25°C (77°F) 81 ~ 99% RH ± 6,5% RH przy 25°C (77°F)
Tryby pamięci	Dane historyczne za ostatnie 24 godziny, MAX / MIN
DESZCZ (**Uwaga:** Dane wykrywane przez bezprzewodowy czujnik 7-w-1)	
Jednostka opadów deszczu	mm i cale
Zakres opadów deszczu	0~9999mm (0~393,7 cali)
Rozdzielczość	0,4 mm (0,0157 cala)
Dokładność opadów deszczu	Większa z +/- 7% lub 1 odczyt
Tryby pamięci	Dane historyczne za ostatnie 24 godziny, MAX
WIATR (**Uwaga:** Dane wykrywane przez bezprzewodowy czujnik 7-w-1)	
Jednostka prędkości wiatru	mph, m/s, km/h, węzły
Zakres prędkości wiatru	0~112 mph, 50 m/s, 180 km/h, 97 węzłów
Rozdzielczość prędkości wiatru	0,1 mph lub 0,1 węzła lub 0,1 m/s
Dokładność prędkości	< 5 m/s: +/- 0,5 m/s; > 5 m/s: +/- 6%
Rozdzielczość kierunku	16 lub 360 stopni
Tryby pamięci	Dane historyczne za ostatnie 24 godziny, MAX
WSKAŹNIK UV (**Uwaga:** Dane wykrywane przez bezprzewodowy czujnik 7-w-1)	
Zakres	0 ~16
Rozdzielczość	1 miejsce po przecinku
Tryby pamięci	Dane historyczne za ostatnie 24 godziny, MAX
INTENSYWNOŚĆ ŚWIATŁA (**Uwaga:** Dane wykrywane przez bezprzewodowy czujnik 7-w-1)	
Jednostka intensywności światła	Klx (lx), Kfc (fc) i W/m²
Zakres	0 ~ 200 Klx
Rozdzielczość	Klx, Kfc, fc i W/m² (1 miejsce po przecinku), lx (liczba całkowita)
Tryby pamięci	Dane historyczne za ostatnie 24 godziny, MAX

BEZPRZEWODOWY CZUJNIK 7-W-1	
Wymiary (S x W x G)	343,5 x 393,5 x 136 mm (13,5 x 15,5 x 5,35 cala) z zamontowanym uchwytem
Waga	757 g z bateriami
Bateria	3 x baterie AA 1,5V (zalecane baterie litowe do użytku w niskich temperaturach)
Częstotliwość RF	868 MHz (dla wersji EU lub UK)
Zasięg transmisji RF	Do 150 metrów
Transmisja	Co 12 sekund

UTYLIZACJA

Prawidłowo utylizuj materiały opakowaniowe, zgodnie z ich rodzajem, takim jak papier lub tektura. Skontaktuj się z lokalną służbą zajmującą się wywozem odpadów lub organem ochrony środowiska, aby uzyskać informacje na temat prawidłowej utylizacji.

Nie wyrzucaj urządzeń elektronicznych do domowego śmieci!
Zgodnie z dyrektywą 2002/96/EC Parlamentu Europejskiego dotyczącą zużytego sprzętu elektrycznego i elektronicznego oraz jej wdrożeniem w niemieckim prawie, zużyte urządzenia elektroniczne muszą być zbierane osobno i poddawane recyklingowi w sposób przyjazny dla środowiska.

Zgodnie z przepisami dotyczącymi baterii i akumulatorów, ich wyrzucanie do normalnych odpadów domowych jest wyraźnie zabronione. Proszę upewnić się, że zużyte baterie zostaną utylizowane zgodnie z przepisami prawa — w lokalnym punkcie zbiórki lub w rynku detalicznym. Wyrzucenie baterii do odpadów domowych narusza Dyrektywę o bateriach.
Baterie zawierające toksyny są oznaczone symbolem chemicznym. Cd = kadm, "Hg" = rtęć, "Pb" = ołów.

DEKLARACJA ZGODNOŚCI WE

Niniejszym Bresser GmbH deklaruje, że typ urządzenia o numerze części: 7003100000000 jest zgodny z Dyrektywą: 2014/53/EU. Pełny tekst deklaracji zgodności UE dostępny jest pod poniższym adresem internetowym:
http://www.bresser.de/download/7003100000000/CE/7003100000000_CE.pdf

GWARANCJA I SERWIS

Standardowy okres gwarancji wynosi 2 lata i rozpoczyna się w dniu zakupu. Aby skorzystać z wydłużonego dobrowolnego okresu gwarancji, jak podano na opakowaniu, wymagana jest rejestracja na naszej stronie internetowej.

Pełne warunki gwarancji oraz informacje dotyczące przedłużenia okresu gwarancji i szczegóły naszych usług można znaleźć na stronie www.bresser.de/warranty_terms.

Service

DE AT CH BE

Bei Fragen zum Produkt und eventuellen Reklamationen nehmen Sie bitte zunächst mit dem Service-Center Kontakt auf, vorzugsweise per E-Mail.

E-Mail: service@bresser.de
Telefon*: +49 28 72 80 74 210

BRESSER GmbH
Kundenservice
Gutenbergstr. 2
46414 Rhede
Deutschland

*Lokale Rufnummer in Deutschland (Die Höhe der Gebühren je Telefonat ist abhängig vom Tarif Ihres Telefonanbieters); Anrufe aus dem Ausland sind mit höheren Kosten verbunden.

GB IE

Please contact the service centre first for any questions regarding the product or claims, preferably by e-mail.

E-Mail: service@bresseruk.com
Telephone*: +44 1342 837 098

BRESSER UK Ltd.
Suite 3G, Eden House
Enterprise Way
Edenbridge, Kent TN8 6HF
Great Britain

*Number charged at local rates in the UK (the amount you will be charged per phone call will depend on the tariff of your phone provider); calls from abroad will involve higher costs.

FR BE

Si vous avez des questions concernant ce produit ou en cas de réclamations, veuillez prendre contact avec notre centre de services (de préférence via e-mail).

E-Mail: sav@bresser.fr
Téléphone*: 00 800 6343 7000

BRESSER France SARL
Pôle d'Activités de Nicopolis
314 Avenue des Chênes Verts
83170 Brignoles
France

*Prix d'un appel local depuis la France ou Belgique

NL BE

Als u met betrekking tot het product vragen of eventuele klachten heeft kunt u contact opnemen met het service centrum (bij voorkeur per e-mail).

E-Mail: info@bresserbenelux.nl
Telefoon*: +31 528 23 24 76

BRESSER Benelux
Donau 5-12
7908 HA Hoogeveen
Nederland

*Het telefoonnummer wordt in het Nederland tegen lokaal tarief in rekening gebracht. Het bedrag dat u per gesprek in rekening gebracht zal worden, is afhankelijk van het tarief van uw telefoon provider; gesprekken vanuit het buitenland zullen hogere kosten met zich meebrengen.

ES PT

Si desea formular alguna pregunta sobre el producto o alguna eventual reclamación, le rogamos que se ponga en contacto con el centro de servicio técnico (de preferencia por e-mail).

E-Mail: servicio.iberia@bresser-iberia.es
Teléfono*: +34 91 67972 69

BRESSER Iberia SLU
c/Valdemorillo,1 Nave B
P.I. Ventorro del Cano
28925 Alcorcón Madrid
España

*Número local de España (el importe de cada llamada telefónica dependen de las tarifas de los distribuidores); Las llamadas des del extranjero están ligadas a costes suplementarios..

Bresser GmbH
Gutenbergstraße 2
46414 Rhede · Niemcy

www.bresser.de

@BresserEurope

Manual_7003100000000_ClimateScout_pl_BRESSER_v022025a