BRESSER Youngster

Art. No. 16466

Video Walkie Talkies

DE **BEDIENUNGSANLEITUNG**

EN **INSTRUCTION MANUAL**

FR **MODE D'EMPLOI**

NL **HANDLEIDING**

ES **MANUAL DE INSTRUCCIONES**

IT **MANUALE DI ISTRUZIONI**

DE Besuchen Sie unsere Website über den folgenden QR Code oder Weblink um weitere Informationen zu diesem Produkt oder die verfügbaren Übersetzungen dieser Anleitung zu finden.

EN Visit our website via the following QR Code or web link to find further information on this product or the available translations of these instructions.

FR Si vous souhaitez obtenir plus d'informations concernant ce produit ou rechercher ce mode d'emploi en d'autres langues, rendez-vous sur notre site Internet en utilisant le code QR ou le lien correspondant.

NL Bezoek onze internetpagina via de volgende QR-code of weblink, voor meer informatie over dit product of de beschikbare vertalingen van deze gebruiksaanwijzing.

IT Desidera ricevere informazioni esaustive su questo prodotto in una lingua specifica? Venga a visitare il nostro sito Web al seguente link (codice QR Code) per conoscere le versioni disponibili.

ES Visite nuestra página de Internet utilizando el siguiente código QR o el enlace web, para buscar más información sobre este producto o versiones disponibles del presente manual de instrucciones en diferentes idiomas.

PL Odwiedź naszą stronę internetową, korzystając z kodu QR lub za pośrednictwem linka sieciowego, aby poszukać więcej informacji na temat tego produktu lub dostępnych wersji językowych niniejszej instrukcji obsługi.

SE Besök vår webbplats med hjälp av följande QR-kod eller webblänk. Där hittar du mer information om denna produkt samt tillgängliga översättningar av dessa instruktioner.

FI Käy verkkosivuillamme käyttämällä seuraavaa QR-koodia tai linkkiä. Sieltä löydät lisätietoja tästä tuotteesta sekä näiden ohjeiden saatavilla olevat käännökset.

INFOS+DOWNLOADS:

www.bresser.de/P16466

GARANTIE · WARRANTY · GARANTÍA GARANZIA

www.bresser.de/warranty_terms

FR

FR
Cet appareil, ses accessoires et piles se recyclent

À DÉPOSER EN MAGASIN OU À DÉPOSER EN DÉCHÈTERIE

Points de collecte sur www.quefairedemesdechets.fr
Privilégiez la réparation ou le don de votre appareil !

FSC
www.fsc.org
MIX
Paper | Supporting responsible forestry
FSC® C144612

DE BEDIENUNGSANLEITUNG 4
EN INSTRUCTION MANUAL 16
FR MODE D'EMPLOI 27
NL HANDLEIDING 39
ES MANUAL DE INSTRUCCIONES.....51
IT MANUALE DI ISTRUZIONI 63

INHALTSVERZEICHNIS

1. Über diese Anleitung 4
2. Allgemeine Sicherheitshinweise 5
3. Lieferumfang 6
4. Merkmale 7
5. Teileübersicht 8
6. Ein-/Ausschaltfunktion 9
7. Ladeanzeige 9
8. Funktionsbeschreibung 10
9. Produktspezifikationen 12
10. Reinigung und Wartung 13
11. Entsorgung 13
12. EG-Konformitätserklärung 14
13. Garantie & Service 14

1. ÜBER DIESE ANLEITUNG

Diese Bedienungsanleitung ist als Bestandteil des Geräts zu betrachten. Lesen Sie vor der Verwendung des Geräts die Sicherheitshinweise und die Bedienungsanleitung sorgfältig durch. Bewahren Sie diese Bedienungsanleitung für zukünftige Referenz auf. Wird das Gerät verkauft oder weitergegeben, muss die Bedienungsanleitung dem neuen Eigentümer/Benutzer des Produkts mitgegeben werden.

2. ALLGEMEINE SICHERHEITSHINWEISE

- ERSTICKUNGSGEFAHR! Halten Sie Verpackungsmaterialien wie Kunststoffbeutel und Gummibänder von Kindern fern, da diese Materialien eine Erstickungsgefahr darstellen.
- GEFAHR EINES STROMSCHLAGS! Dieses Gerät enthält elektronische Komponenten, die über eine Stromquelle (Batterien) betrieben werden. Kinder dürfen das Gerät nur unterAufsicht von Erwachsenen verwenden. Verwenden Sie das Gerät nur wie in derBedienungsanleitung beschrieben; andernfalls besteht die Gefahr eines Stromschlags.
- GEFAHR CHEMISCHER VERÄTZUNGEN! Auslaufende Batteriesäure kann zu chemischen Verätzungen führen. Vermeiden Sie den Kontakt

von Batteriesäure mit Haut, Augen und Schleimhäuten. Bei Kontakt die betroffene Stelle sofort mit reichlich Wasser spülen und ärztliche Hilfe aufsuchen.

- BRAND-/EXPLOSIONSGEFAHR! Verwenden Sie ausschließlich die empfohlenen Batterien. Schließen Sie das Gerät oder die Batterien nicht kurz und werfen Sie sie nicht ins Feuer. Übermäßige Hitze oder unsachgemäße Handhabung kann einen Kurzschluss, einen Brand oder eine Explosion auslösen.
- Verwenden Sie ausschließlich die empfohlenen Batterien. Ersetzen Sie schwache oder leere Batterien stets durch einen neuen, vollständigen Satz Batterien mit voller Kapazität. Verwenden Sie keine Batterien unterschiedlicher Marken oder mit unterschiedlicher Kapazität. Entfernen Sie die Batterien aus dem Gerät, wenn es über einen längeren Zeitraum nicht benutzt wird.
- Der Hersteller haftet nicht für Schäden,die durch unsachgemäß eingesetzte Batterien entstehen!
- Verwenden Sie keine wiederaufladbaren Batterien (Akkumulatoren).
- Zerlegen Sie das Gerät nicht. Wenden Sie sich im Falle eines Defekts an Ihren Händler. Der Händler setzt sich mit dem Servicezentrum in Verbindung und kann das Gerät bei Bedarf zur Reparatur einsenden.
- Überprüfen Sie das Gerät, die Kabel und

Anschlüsse vor der Verwendung auf Beschädigungen.

- Tauchen Sie das Gerät nicht in Wasser.
- Setzen Sie das Gerät nicht übermäßigen Krafteinwirkungen, Stößen, Staub, extremen Temperaturen oder hoher Luftfeuchtigkeit aus, da dies zu Fehlfunktionen, verkürzter Lebensdauer der Elektronik, beschädigten Batterien und verformten Teilen führen kann.
- Platzieren Sie Ihr Gerät so, dass es jederzeit von der Stromversorgung getrennt werden kann. Die Steckdose sollte sich stets in der Nähe des Geräts befinden und leicht zugänglich sein, da der Netzstecker als Trennvorrichtung vom Stromnetz dient.
- Um das Gerät vom Stromnetz zu trennen, ziehen Sie immer am Netzstecker und niemals am Kabel!

3. LIEFERUMFANG

2x Walkie-Talkies, USB-C-Ladekabel, 2x Trageschlaufen, Bedienungsanleitung

4. MERKMALE

- Schnelle Kopplung – verbindet sich automatisch beim Einschalten
- 200 Meter Video-Kommunikationsreichweite
- Unterstützt Zwei-Wege-Audiokommunikation
- 2,0-Zoll-Display
- Abmessungen: 12,4 × 5,4 × 2,3 cm

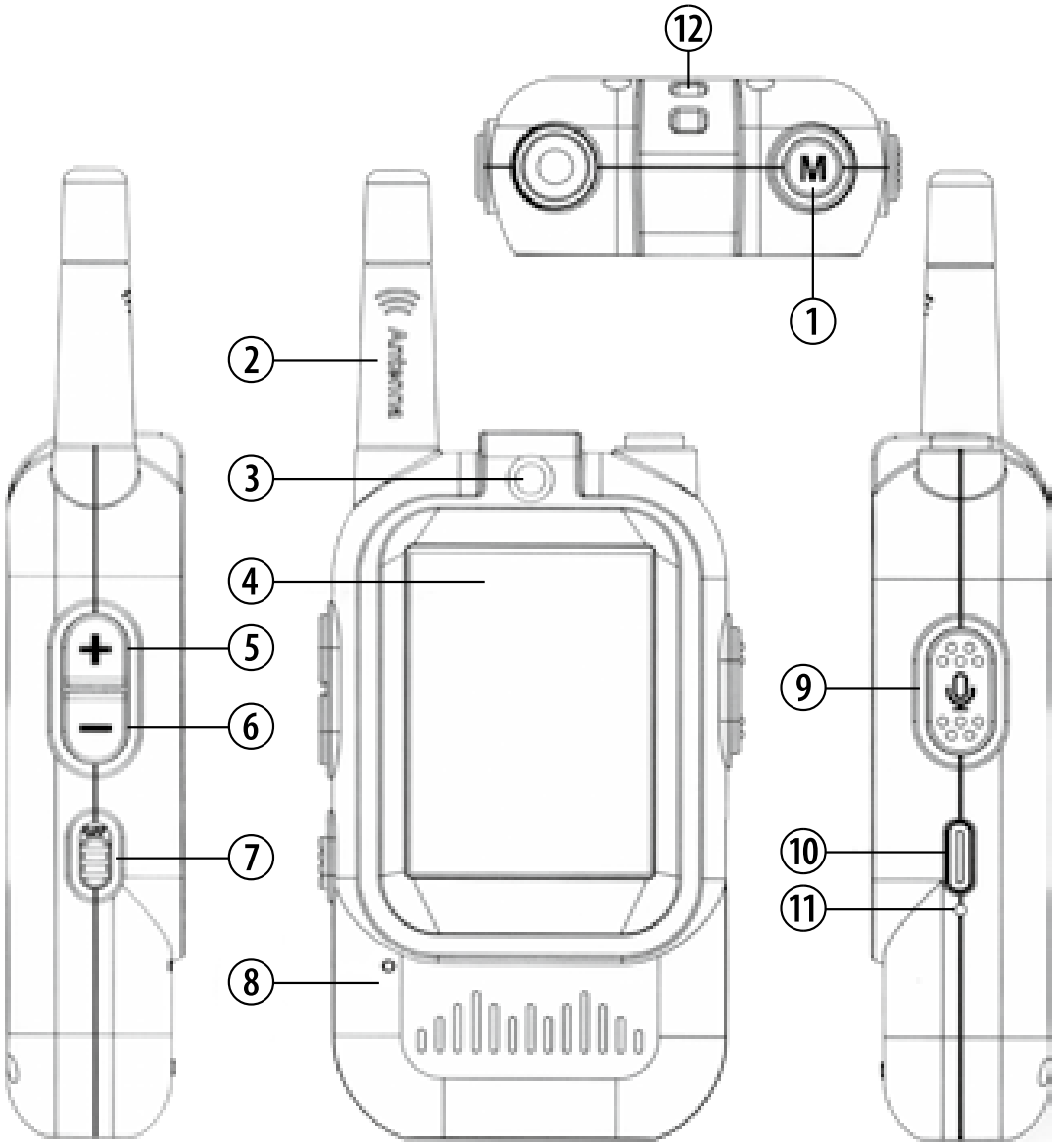

5. TEILEÜBERSICHT

1. Taste für Kameramodus-/Stimmenänderung
2. Antenne
3. Kamera
4. Display
5. Lautstärke erhöhen
6. Lautstärke verringern
7. Netzschalter
8. Mikrofonöffnung
9. PTT-(Push-to-Talk)-Taste
10. Typ-C-Ladeanschluss
11. Ladeanzeigelampe
12. Ösenöffnung

6. EIN-/AUSSCHALTFUNKTION

Haupteinheit

1. Beim Verlassen des Werks ist der Netztrennschalter auf die Position „OFF“ eingestellt.
2. Schieben Sie den Netzschalter auf „ON“. Das Produkt schaltet sich automatisch ein, wie in Anzeigebereich A dargestellt. Anzeigebereich A zeigt das von der Kamera dieses Geräts aufgenommene Bild. Anzeigebereich B erscheint nur, wenn das andere Gerät eingeschaltet und verbunden ist, und zeigt das Bild der anderen Person an.
3. Bitte laden Sie das Produkt vor der ersten Verwendung vollständig auf.

AUS

EIN

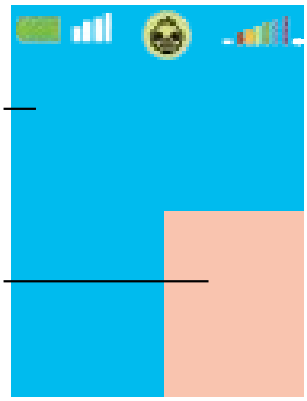

7. LADEANZEIGE

1. Verwenden Sie das mitgelieferte Ladekabel und schließen Sie es an das Ladegerät an. Die Ladeanzeige leuchtet während des Ladevorgangs rot.
2. Nach vollständiger Aufladung erlischt die Anzeigeleuchte automatisch.

8. FUNKTIONSBESCHREIBUNG

1. Schalten Sie den Netzschalter auf die Position „ON“. Das Gerät schaltet sich automatisch ein und zeigt das Bild der eigenen Kamera an. Sobald das andere Walkie-Talkie eingeschaltet ist, verbinden sich beide Geräte automatisch und zeigen gegenseitig ihre Bilder an.
2. Halten Sie die🎙PTT-(Push-to-Talk)-Taste gedrückt, um die Sprachkommunikation zu starten. Die Sprachübertragung erfolgt nur in eine Richtung. Erst nach dem Loslassen der PTT-Taste kann die andere Person ihre PTT-Taste gedrückt halten, um zu sprechen.
3. Bildanzeigemodus-Taste („M“): Dieses Gerät unterstützt vier verschiedene Bildschirm-Anzeigemodi. Drücken Sie die Taste „M“, um zwischen den Anzeigemodi zu wechseln.

Hinweis: Um die Stimme während eines Gesprächs zu ändern, halten Sie die Taste „M“ etwa 2 Sekunden lang gedrückt und lassen Sie sie dann los. (Das Symbol in der oberen Mitte des Displays ändert sich entsprechend.) Sie können zwischen 4 Stimmenmodi wechseln:

- *Original (Standard)*
- *Alien*
- *Baby*
- *Roboter*

Wichtig: Halten Sie nach Auswahl einer Stimme die🎙 PTT-(Push-to-Talk)-Taste gedrückt, um Ihre Stimme an den anderen Benutzer zu übertragen.

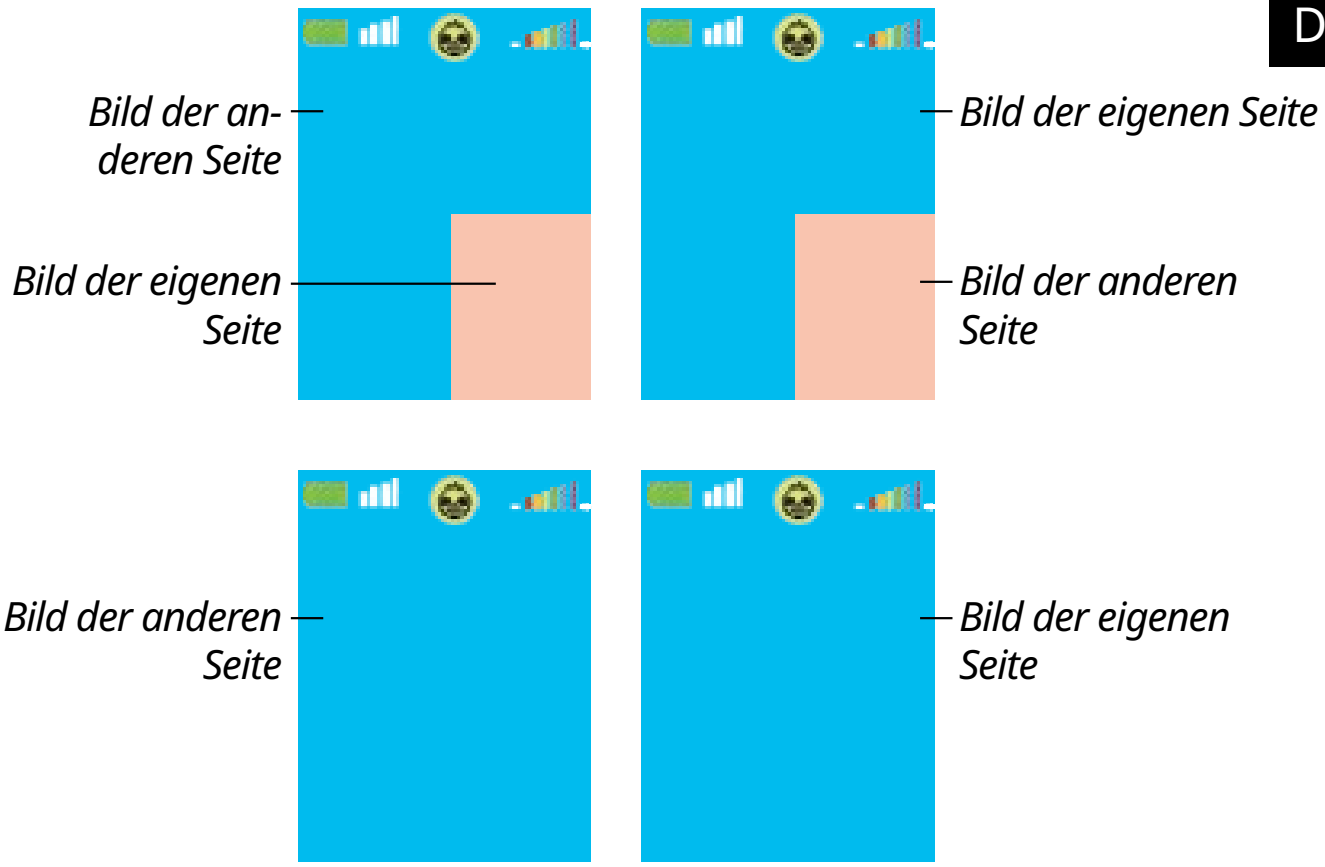

4. Lautstärkeeinstellung
   - Drücken Sie die Taste „+“ kurz, um die Lautstärke zu erhöhen.
   - Drücken Sie die Taste „–“ kurz, um die Lautstärke zu verringern.

5. Stimmenänderungsfunktion
   Halten Sie die Taste „M“ 2 Sekunden lang gedrückt und lassen Sie sie dann los, um den Stimmenmodus zu wechseln.
   Nach dem Ausschalten des Geräts wird der Stimmenmodus beim erneuten Einschalten automatisch auf den Originalton zurückgesetzt.

6. Ein-/Ausschalten und automatische Abschaltung

- Das Produkt wechselt unmittelbar nach dem Einschalten in den Betriebsmodus.
- Unabhängig davon, ob das Gerät verwendet wird oder nicht, verbleibt das Gerät im Betriebszustand, bis der Batteriestand niedrig wird.
- Wenn der Batteriestand niedrig ist, schaltet sich das Gerät automatisch aus.
- Wenn das Gerät nicht verwendet wird, stellen Sie den Netzschalter auf „OFF“.
- Um das Gerät neu zu starten, schalten Sie das Gerät aus und anschließend wieder ein.

7. Produktkopplung und Verbindung

- Dieses Produkt verwendet eine 2,4-GHz-Funkübertragung zur Kommunikation.
- Jede Verpackung enthält zwei Walkie-Talkies, die werkseitig vorgekoppelt sind und nicht mit anderen Geräten verbunden werden können.
- Beim Kauf mehrerer Sets kann jedes Set nur eins-zu-eins verwendet werden und kann nicht gleichzeitig mit anderen Sets verbunden oder verwendet werden.

8. Vorsichtsmaßnahmen

a. Dieses Produkt ist für den Außeneinsatz geeignet.
b. Das Gerät ist nicht wasserdicht.

c. Die Kommunikationsreichweite in Innenräumen hängt von der Umgebung ab; die Leistung sollte anhand einer flüssigen, verzögerungsfreien Bildübertragung beurteilt werden.

9. PRODUKTSPEZIFIKATIONEN

Bildschirm 2,0 Zoll IPS
CMOS-Pixel 30W
Batteriekapazität 3,7 V 650 mAh
Sprache Englisch
USB-Anschluss Typ-C
Betriebstemperatur -20 °C ~ 60 °C
Lagertemperatur -30 °C ~ 70 °C
Stromversorgung 5 V / 1,0 A
Produktgröße 24 mm x 54 mm x 23 mm

10. REINIGUNG UND WARTUNG

Trennen Sie das Gerät vor der Reinigung von der Stromversorgung!

Reinigen Sie die Außenseite des Geräts ausschließlich mit einem trockenen Tuch. Um Schäden an der Elektronik zu vermeiden, verwenden Sie keine Reinigungsflüssigkeiten.

Schützen Sie das Gerät vor Staub und Feuchtigkeit.

11. ENTSORGUNG

Entsorgen Sie die Verpackungsmaterialien entsprechend ihrer Art ordnungsgemäß, z. B. Papier oder Karton. Wenden Sie sich an Ihren örtlichen Entsorgungsdienst oder die Umweltbehörde, um Informationen zur ordnungsgemäßen Entsorgung zu erhalten.

Entsorgen Sie elektronische Geräte nicht über den Hausmüll!

Gemäß der Richtlinie 2012/19/EU des Europäischen Parlaments über Elektro- und Elektronik-Altgeräte und deren Umsetzung in deutsches Recht müssen gebrauchte elektronische Geräte getrennt gesammelt und umweltgerecht recycelt werden.

12. EG-KONFORMITÄTSERKLÄRUNG

Hiermit erklärt die Bresser GmbH, dass der Gerätetyp mit der Artikelnummer 16466 der Richtlinie 2014/53/EU entspricht. Der vollständige Text der EU-Konformitätserklärung ist unter der folgenden Internetadresse verfügbar:
http://www.bresser.de/download/16466/CE/16466_CE.pdf

13. GARANTIE & SERVICE

Die reguläre Garantiezeit beträgt 2 Jahre und beginnt am Tag des Kaufs. Um von einer verlängerten freiwilligen Garantiezeit gemäß Angabe auf der Verpackung zu profitieren, ist eine Registrierung auf unserer Website erforderlich.
Die vollständigen Garantiebedingungen sowie Informationen zur Verlängerung der Garantiezeit und Details zu unseren Serviceleistungen finden Sie unterwww.bresser.de/warranty_terms.

TABLE OF CONTENTS

1. About this manual 4
2. General safety instructions 5
3. Scope of delivery 6
4. Features 7
5. Parts Overview 8
6. Power on/off function 9
7. Charging indicator 9
8. Function description 10
9. Product specifications 12
10. Cleaning and Maintenance 13
11. Disposal 13
12. EC Declaration of Conformity 14
13. Warranty & Service 14

1. ABOUT THIS MANUAL

This instruction manual is to be considered part of the device. Before using the device, please read the safety instructions and the user manual carefully.
Keep this user manual for future reference. If the device is sold or passed on, the instruction manual must be provided to the new owner/user of the product.

2. GENERAL SAFETY INSTRUCTIONS

- RISK OF CHOKING! Keep packaging material, like plastic bags and rubber bands, out of the reach of children, as these materials pose a choking hazard.
- RISK OF ELECTRIC SHOCK! This device contains electronic components that operate via a power source (batteries). Children should only use the device under adult supervision. Only use the device as described in the manual; otherwise, you run the risk of an electric shock.
- RISK OF CHEMICAL BURN! Leaking battery acid can lead to chemical burns. Avoid contact of battery acid with skin, eyes and mucous membranes. In the event of contact, rinse the affected region immediately with a plenty of water and seek medical attention.
- RISK OF FIRE/EXPLOSION! Use only the recommended batteries. Do not short-circuit the device

or batteries, or throw them into a fire. Excessive heat or improper handling could trigger a short-circuit, a fire or an explosion.

- Use only the recommended batteries. Always replace weak or empty batteries with a new, complete set of batteries at full capacity. Do not use batteries from different brands or with different capacities. Remove the batteries from the unit if it has not been used for a long time.
- The manufacturer is not liable for damage related to improperly installed batteries!
- Do not use rechargeable batteries (accumulators).
- Do not disassemble the device. In the event of a defect, please contact your dealer. The dealer will contact the Service Centre and can send the device in to be repaired, if necessary.
- Check this device, cables and connections for damage before use.
- Do not immerse the unit in water.
- Do not subject the unit to excessive force, shock, dust, extreme temperature or high humidity, which may result in malfunction, shorter electronic life span, damaged batteries and distorted parts.
- Place your device so that it can be disconnected from the power supply at any time. The power outlet should always be near your appliance and should be easily accessible, as the plug of the

power cord serves as a disconnect device from the mains supply.

- To disconnect the unit from the mains, always pull the mains plug and never pull the cable!

3. SCOPE OF DELIVERY

2x Walkie Takies, USB-C charging cable, 2x carrying straps, instructions

4. FEATURES

- Fast pairing – connects automatically when powered on
- 200-meter video communication range
- Supports two-way audio communication
- 2.0-inch display
- Dimensions: 12.4 × 5.4 × 2.3 cm

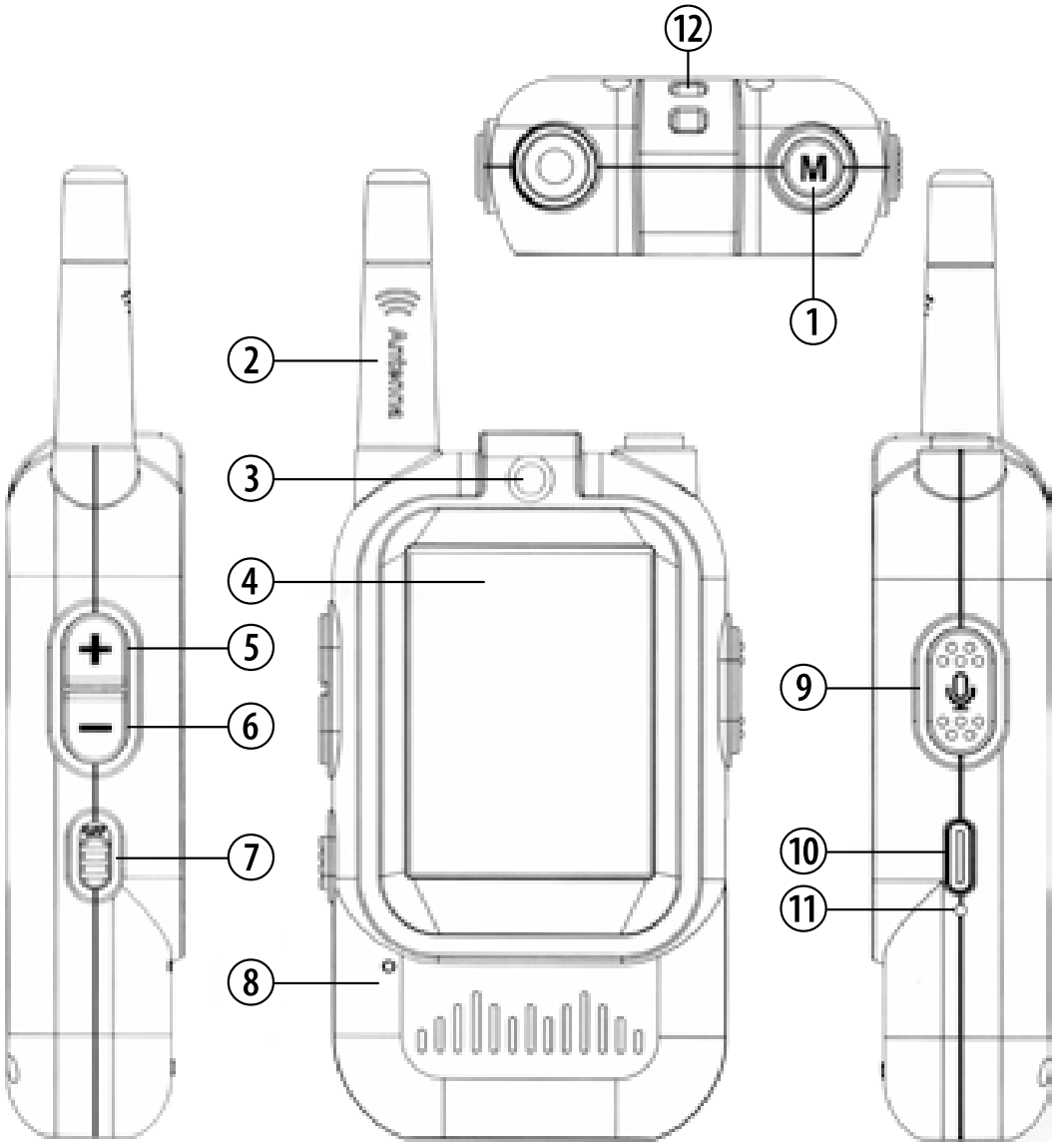

5. PARTS OVERVIEW

1. Camera conversion/ voice change button
2. Antenna
3. Camera
4. Display Screen
5. Increase the volume
6. Volume reduction
7. Power switch
8. MIC hole
9. PTT (Push-to-Talk) button
10. Type-C Charging Port
11. Charging indicator light
12. Rope hole

6. POWER ON/OFF FUNCTION

Main unit

1. When the product leaves the factory, the power disconnect switch is set to the “OFF” position.
2. Slide the power switch to “ON”. The product will turn on automatically, as shown in Display Area A. Display Area A shows the image captured by the camera of this unit.
   Display Area B will appear only when the other unit is powered on and connected, displaying the image of the other party.
3. Please fully charge the product before using it for the first time.

Power OFF

Power ON

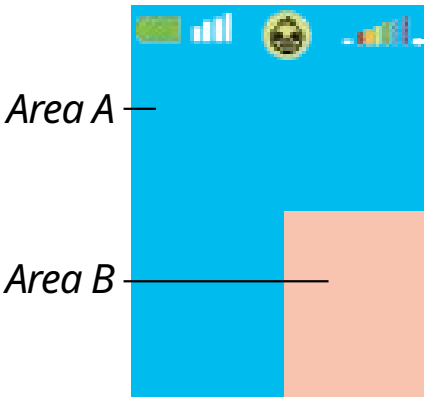

7. CHARGING INDICATOR

1. Use the supplied charging cable and connect it to the charger. The charging indicator will light up red while charging.
2. Once fully charged, the indicator light will turn off automatically.

8. FUNCTION DESCRIPTION

1. Turn the power switch to the “ON” position. The device will turn on automatically and display the image from its own camera. When the other walkie-talkie is powered on, both devices will connect automatically and display each other’s images.
2. Press and hold the 🎙 PTT (Push-to-Talk) button to start voice communication. Voice transmission is one-way. Only after releasing the PTT button can the other party press and hold their PTT button to speak.
3. Image Display Mode Button (“M”): This device supports four different screen display modes. Press the “M” button to switch between display modes.

Note: To change the voice during a conversation, press and hold the “M” button for about 2 seconds, then release. (The icon at the center top of the display will also change accordingly) You can switch between 4 voice modes:

- *Original (default)*
- *Alien*
- *Baby*
- *Robot*

Important: After selecting a voice, press and hold the 🎙 PTT (Push-to-Talk) button to transmit your voice to the other user.

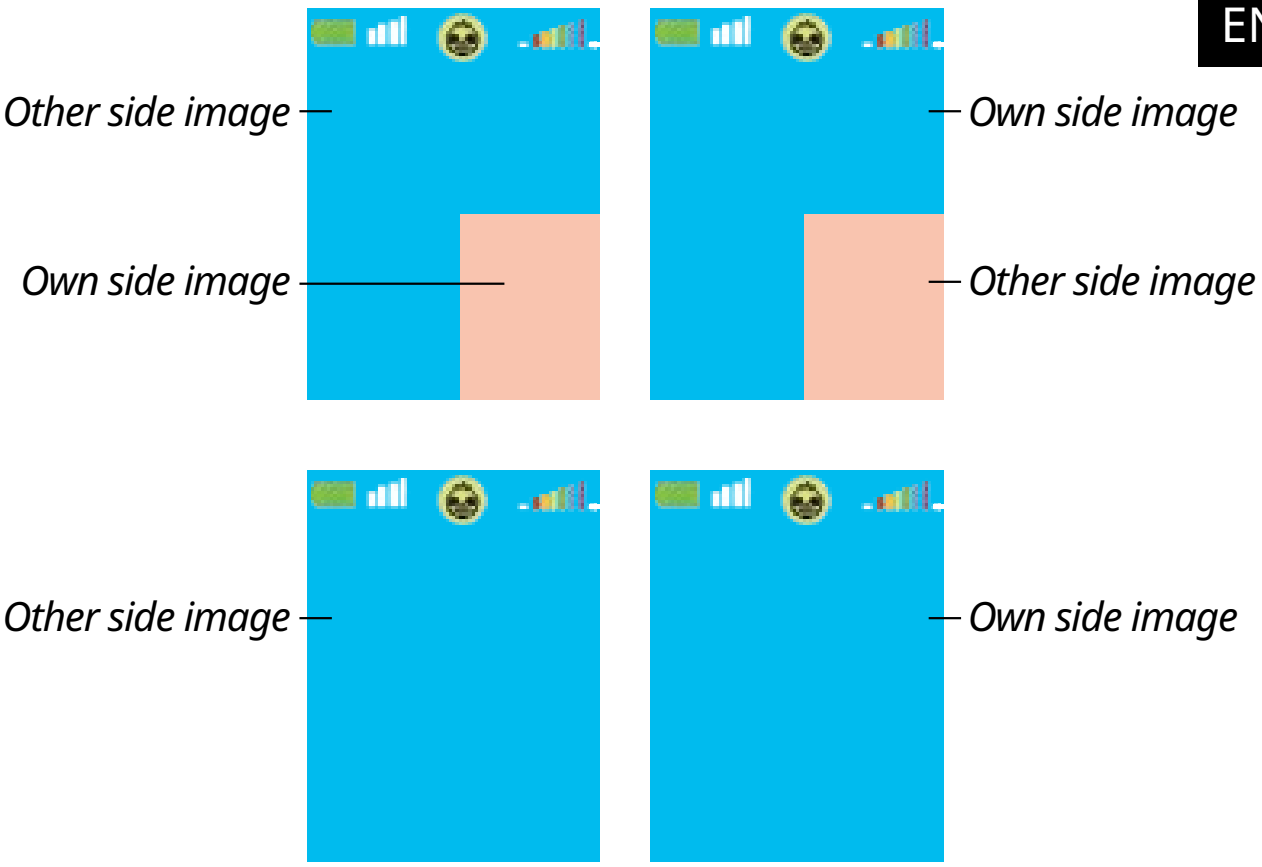

4. Volume Adjustment
   - Short press the “+” button to increase the volume.
   - Short press the “–” button to decrease the volume.

5. Voice Change Function
   Press and hold the “M” button for 2 seconds, then release it to switch the voice mode.
   After the device is powered off, the voice mode will automatically return to the original sound when restarted.

6. Power On/Off and Automatic Shutdown

- The product enters working mode immediately after being powered on.
- Whether in use or not, the device remains in working status until the battery level becomes low.
- When the battery is low, the device will shut down automatically.
- If the device is not in use, please switch the power toggle to “OFF”.
- To restart the device, switch the power OFF and then ON again.

7. Product Pairing and Connection

- This product uses 2.4 GHz wireless transmission for communication.
- Each package contains two walkie-talkies that are pre-paired at the factory and cannot be connected to other devices.
- If multiple sets are purchased, each set can only be used one-to-one and cannot be connected or used simultaneously with other sets.

8. Precautions

a. This product is suitable for outdoor use.
b. The device is not waterproof.
c. Indoor communication distance depends on the environment; performance should be judged by smooth, lag-free image transmission.

9. PRODUCT SPECIFICATIONS

Screen	2.0 Inch IPS
CMOS pixel	30W
Battery capacity	3.7V 650 mAh
Language	English
USB Port	Type-C
Operate TEMP	-20°C ~ 60°C
Storage TEMP	-30°C ~ 70°C
Power	5V/1.0A
Product size	24 mm x 54 mm x 23 mm

10. CLEANING AND MAINTENANCE

Before cleaning the device, disconnect it from the power supply!

Only use a dry cloth to clean the exterior of the device. To avoid damaging the electronics, do not use any cleaning fluid.

Protect the device from dust and moisture.

11. DISPOSAL

Dispose of the packaging materials properly, according to their type, such as paper or cardboard. Contact your local waste-disposal service or environmental authority for information on the proper disposal.

Do not dispose of electronic devices in the household garbage!
As per Directive 2012/19/EU of the European Parliament on waste electrical and electronic equipment and its adaptation into German law, used electronic devices must be collected separately and recycled in an environmentally friendly manner.

12. EC DECLARATION OF CONFORMITY

Hereby, Bresser GmbH declares that the equipment type with article number 16466 is in compliance with Directive: 2014/53/EU. The full text of the EU declaration of conformity is available at the following internet address: http://www.bresser.de/download/16466/CE/16466_CE.pdf

13. WARRANTY & SERVICE

The regular warranty period is 2 years and begins on the day of purchase. To benefit from an extended voluntary warranty period as stated on the gift box, registration on our website is required.
You can consult the full warranty terms as well as information on extending the warranty period and details of our services at www.bresser.de/warranty_terms.

TABLE DES MATIÈRES

1. À propos de ce manuel 4
2. Consignes générales de sécurité 5
3. Contenu de la livraison 6
4. Caractéristiques 7
5. Présentation des pièces 8
6. Fonction de mise sous/hors tension 9
7. Indicateur de charge 9
8. Description des fonctions 10
9. Spécifications du produit 12
10. Nettoyage et entretien 13
11. Mise au rebut 13
12. Déclaration de conformité CE 14
13. Garantie et service 14

1. À PROPOS DE CE MANUEL

Le présent manuel d’instructions fait partie intégrante de l’appareil. Avant d’utiliser l’appareil, veuillez lire attentivement les consignes de sécurité et le manuel d’utilisation.
Conservez ce manuel d’utilisation pour référence ultérieure. Si l’appareil est vendu ou transmis, le manuel d’instructions doit être remis au nouveau propriétaire/utilisateur du produit.

2. CONSIGNES GÉNÉRALES DE SÉCURITÉ

- RISQUE D’ÉTOUFFEMENT ! Conservez les matériaux d’emballage, tels que les sacs en plastique et les élastiques, hors de portée des enfants, car ces matériaux présentent un risque d’étouffement.
- RISQUE DE CHOC ÉLECTRIQUE ! Cet appareil contient des composants électroniques fonctionnant via une source d’alimentation (piles). Les enfants ne doivent utiliser l’appareil que sousla supervision d’un adulte. Utilisez l’appareil uniquement comme décrit dans lemanuel ; dans le cas contraire, vous risquez un choc électrique.
- RISQUE DE BRÛLURE CHIMIQUE ! Une fuite d’acide de pile peut provoquer des brûlures chimiques. Évitez tout contact de l’acide de pile avec la peau, les yeux et les muqueuses. En

cas de contact, rincez immédiatement la zone affectée avec une grande quantité d’eau et consultez un médecin.

- RISQUE D’INCENDIE/D’EXPLOSION ! Utilisez uniquement les piles recommandées. Ne court-circuitez pas l’appareil ou les piles et ne les jetez pas au feu. Une chaleur excessive ou une manipulation incorrecte peut provoquer un court-circuit, un incendie ou une explosion.
- Utilisez uniquement les piles recommandées. Remplacez toujours les piles faibles ou déchargées par un jeu complet de piles neuves à pleine capacité. N’utilisez pas des piles de marques différentes ou de capacités différentes. Retirez les piles de l’appareil s’il n’est pas utilisé pendant une longue période.
- Le fabricant n’est pas responsable des dommagesliés à des piles installées de manière incorrecte !
- N’utilisez pas de piles rechargeables (accumulateurs).
- Ne démontez pas l’appareil. En cas de défaut, veuillez contacter votre revendeur. Celui-ci contactera le centre de service et pourra envoyer l’appareil en réparation, si nécessaire.
- Vérifiez cet appareil, les câbles et les connexions pour détecter d’éventuels dommages avant utilisation.
- N’immergez pas l’appareil dans l’eau.
- N’exposez pas l’appareil à une force excessive,

à des chocs, à la poussière, à des températures extrêmes ou à une humidité élevée, ce qui pourrait entraîner un dysfonctionnement, une réduction de la durée de vie des composants électroniques, des piles endommagées et des pièces déformées.

- Placez votre appareil de manière à pouvoir le déconnecter de l'alimentation électrique à tout moment. La prise de courant doit toujours être située à proximité de votre appareil et être facilement accessible, car la fiche du cordon d'alimentation sert de dispositif de déconnexion du réseau électrique.
- Pour déconnecter l'appareil du réseau électrique, tirez toujours sur la fiche secteur et jamais sur le câble !

3. CONTENU DE LA LIVRAISON

2x talkies-walkies, câble de charge USB-C, 2x sangles de transport, instructions

4. CARACTÉRISTIQUES

- Appairage rapide – connexion automatique à la mise sous tension
- Portée de communication vidéo de 200 mètres
- Prend en charge la communication audio bidirectionnelle
- Écran de 2,0 pouces
- Dimensions : 12,4 × 5,4 × 2,3 cm

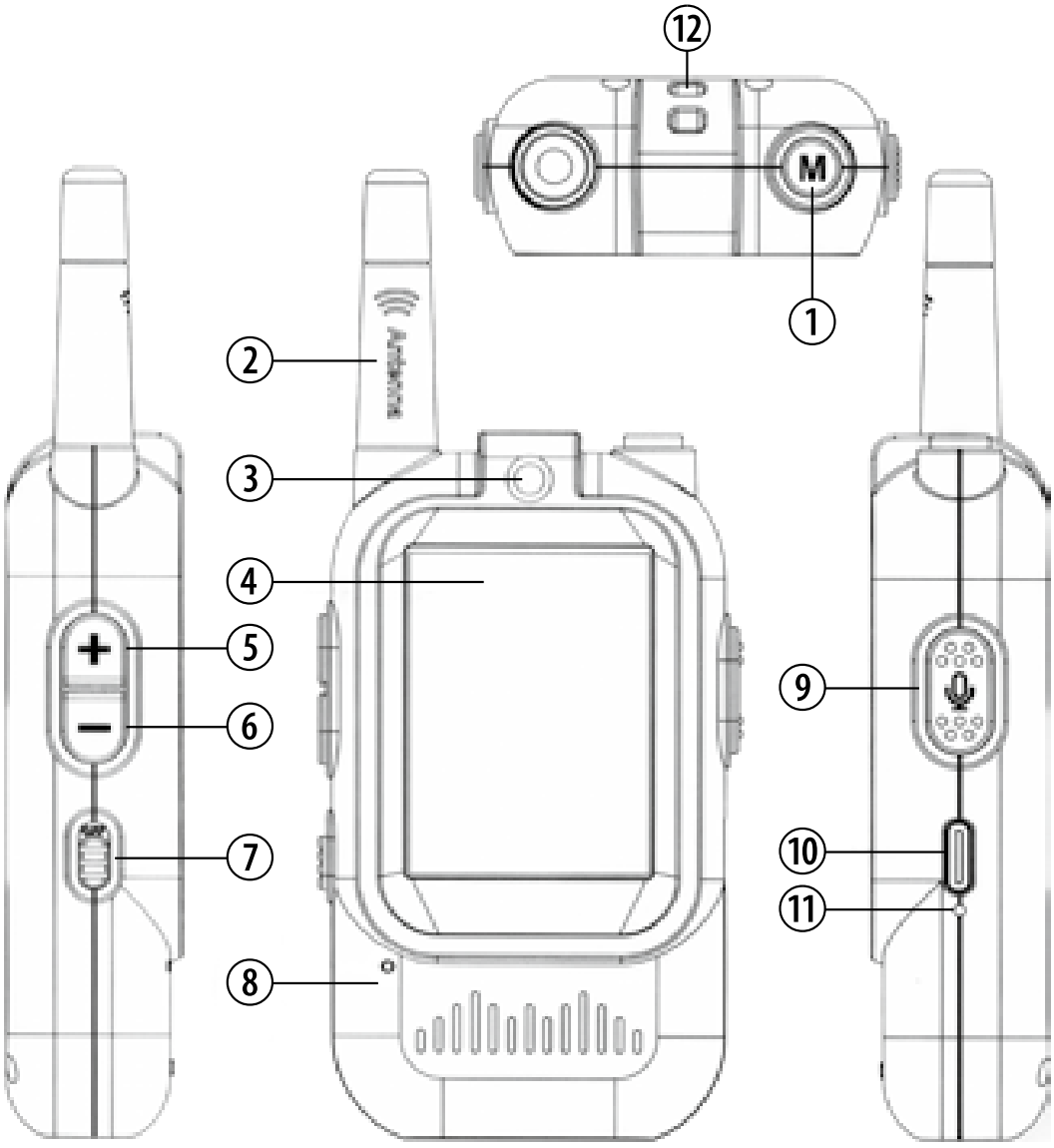

5. PRÉSENTATION DES PIÈCES

1. Bouton de conversion de la caméra / modification de la voix
2. Antenne
3. Caméra
4. Écran d’affichage
5. Augmenter le volume
6. Réduction du volume
7. Interrupteur d’alimentation
8. Orifice du microphone
9. Bouton PTT (Push-

to-Talk)
10. Port de charge Type-C
11. Voyant indicateur de charge
12. Orifice pour dragonne

6. FONCTION DE MISE SOUS/HORS TENSION

Unité principale

1. À la sortie d'usine, l'interrupteur de déconnexion de l'alimentation est réglé sur la position « OFF ».
2. Faites glisser l'interrupteur d'alimentation sur « ON ». Le produit s'allumera automatiquement, comme indiqué dans la zone d'affichage A. La zone d'affichage A montre l'image capturée par la caméra de cette unité. La zone d'affichage B n'apparaîtra que lorsque l'autre unité est mise sous tension et connectée, affichant l'image de l'autre partie.
3. Veuillez charger complètement le produit avant de l'utiliser pour la première fois.

Hors tension

Sous tension

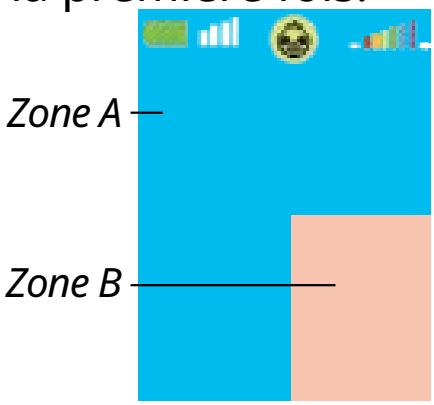

7. INDICATEUR DE CHARGE

1. Utilisez le câble de charge fourni et connectez-le au chargeur. Le voyant de charge s’allume en rouge pendant la charge.
2. Une fois la charge complète, le voyant s’éteint automatiquement.

8. DESCRIPTION DES FONCTIONS

1. Tournez l’interrupteur d’alimentation sur la position « ON ». L’appareil s’allume automatiquement et affiche l’image de sa propre caméra. Lorsque l’autre talkie-walkie est mis sous tension, les deux appareils se connectent automatiquement et affichent les images de l’un et de l’autre.
2. Appuyez et maintenez enfoncé le bouton PTT (Push-to-Talk) pour démarrer la communication vocale. La transmission vocale est unidirectionnelle. Ce n’est qu’après avoir relâché le bouton PTT que l’autre partie peut appuyer et maintenir son bouton PTT pour parler.
3. Bouton du mode d’affichage de l’image (« M ») : Cet appareil prend en charge quatre modes d’affichage différents. Appuyez sur le bouton « M » pour passer d’un mode d’affichage à l’autre.

Remarque : Pour modifier la voix pendant une conversation, appuyez et maintenez le bouton « M »

pendant environ 2 secondes, puis relâchez-le. (L'icône au centre supérieur de l'écran changera également en conséquence.) Vous pouvez basculer entre 4 modes de voix :

- *Original (par défaut)*
- *Eextraterrestre*
- *Bébé*
- *Robot*

Important : Après avoir sélectionné une voix, appuyez et maintenez enfoncé le bouton PTT (Push-to-Talk) pour transmettre votre voix à l'autre utilisateur.

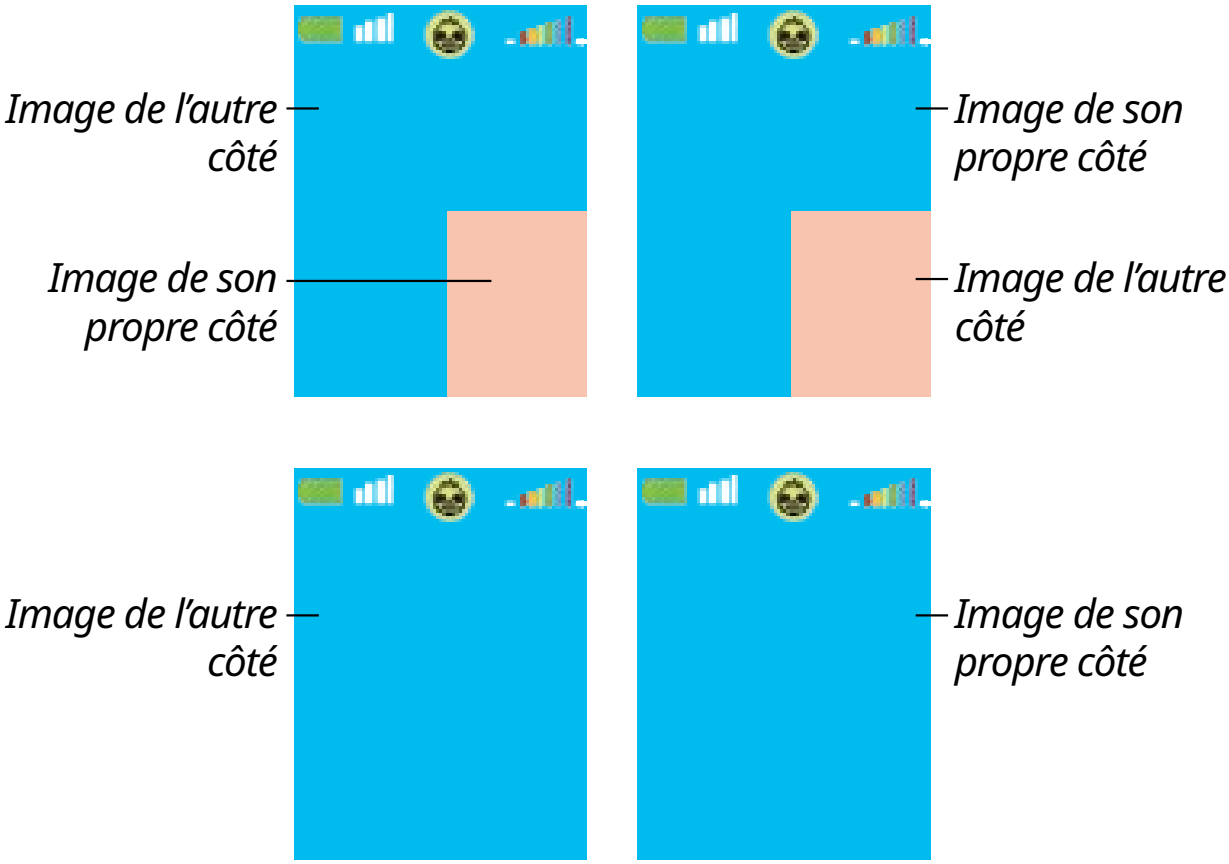

4. Réglage du volume
   - Appuyez brièvement sur le bouton « + » pour augmenter le volume.

- Appuyez brièvement sur le bouton « – » pour diminuer le volume.

5. Fonction de modification de la voix
   Appuyez et maintenez le bouton « M » pendant 2 secondes, puis relâchez-le pour changer le mode de voix.
   Après l'extinction de l'appareil, le mode de voix revient automatiquement au son original lors du redémarrage.

6. Mise sous/hors tension et arrêt automatique
   - Le produit passe en mode de fonctionnement immédiatement après la mise sous tension.
   - Qu'il soit utilisé ou non, l'appareil reste en fonctionnement jusqu'à ce que le niveau de la batterie devienne faible.
   - Lorsque la batterie est faible, l'appareil s'éteint automatiquement.
   - Si l'appareil n'est pas utilisé, veuillez basculer l'interrupteur d'alimentation sur « OFF ».
   - Pour redémarrer l'appareil, mettez l'alimentation sur OFF puis sur ON.

7. Appairage et connexion du produit
   - Ce produit utilise une transmission sans fil 2,4 GHz pour la communication.

- Chaque emballage contient deux talkies-walkies appairés en usine et qui ne peuvent pas être connectés à d’autres appareils.
- Si plusieurs ensembles sont achetés, chaque ensemble ne peut être utilisé qu’en mode un à un et ne peut pas être connecté ni utilisé simultanément avec d’autres ensembles.

8. Précautions

a. Ce produit est adapté à une utilisation en extérieur.
b. L’appareil n’est pas étanche.
c. La distance de communication en intérieur dépend de l’environnement ; les performances doivent être évaluées par une transmission d’image fluide et sans latence.

9. SPÉCIFICATIONS DU PRODUIT

Écran 2,0 pouces IPS
Pixels CMOS 30W
Capacité de la batterie 3,7 V 650 mAh
Langue Anglais
Port USB Type-C
Température de fonctionnement -20 °C ~ 60 °C
Température de stockage -30 °C ~ 70 °C
Alimentation 5 V/1,0 A
Dimensions du produit 24 mm x 54 mm x 23 mm

10. NETTOYAGE ET ENTRETIEN

Avant de nettoyer l’appareil, déconnectez-le de l’alimentation électrique !

Utilisez uniquement un chiffon sec pour nettoyer l’extérieur de l’appareil. Afin d’éviter d’endommager l’électronique, n’utilisez aucun produit de nettoyage.

Protégez l’appareil de la poussière et de l’humidité.

11. MISE AU REBUT

Éliminez correctement les matériaux d’emballage, selon leur type, tels que le papier ou le carton. Contactez votre service local de gestion des déchets ou l’autorité environnementale pour obtenir des informations sur l’élimination appropriée.

Ne jetez pas les appareils électroniques avec les ordures ménagères !

Conformément à la directive 2012/19/UE du Parlement européen relative aux déchets d’équipements électriques et électroniques et à sa transposition dans le droit allemand, les appareils électroniques usagés doivent être collectés séparément et recyclés de manière respectueuse de l’environnement.

12. DÉCLARATION DE CONFORMITÉ CE

CE Par la présente, Bresser GmbH déclare que l’équipement de type portant le numéro d’article 16466 est conforme à la directive : 2014/53/UE. Le texte intégral de la déclaration de conformité UE est disponible à l’adresse Internet suivante : http://www.bresser.de/download/16466/CE/16466_CE.pdf

13. GARANTIE ET SERVICE

La période de garantie légale est de 2 ans et commence le jour de l’achat. Pour bénéficier d’une période de garantie volontaire prolongée telle qu’indiquée sur l’emballage cadeau, une inscription sur notre site Web est requise.
Vous pouvez consulter l’intégralité des conditions de garantie ainsi que les informations sur l’extension de la période de garantie et les détails de nos services à l’adressewww.bresser.de/warranty_terms.

INHOUDSOPGAVE

1. Over deze handleiding 4
2. Algemene veiligheidsinstructies 5
3. Leveringsomvang 6
4. Kenmerken 7
5. Overzicht van onderdelen 8
6. Aan/uit-functie 9
7. Oplaadindicator 9
8. Functiebeschrijving 10
9. Productspecificaties 12
10. Reiniging en onderhoud 13
11. Afvalverwerking 13
12. EG-conformiteitsverklaring 14
13. Garantie en service 14

1. OVER DEZE HANDLEIDING

Deze gebruiksaanwijzing moet als onderdeel van het apparaat worden beschouwd. Lees vóór gebruik van het apparaat de veiligheidsinstructies en de gebruiksaanwijzing zorgvuldig door. Bewaar deze gebruiksaanwijzing voor toekomstig gebruik. Als het apparaat wordt verkocht of doorgegeven, moet de gebruiksaanwijzing aan de nieuwe eigenaar/gebruiker van het product worden meegegeven.

2. ALGEMENE VEILIGHEIDSINSTRUCTIES

- VERSTIKKINGSGEVAAR! Houd verpakkingsmateriaal, zoals plastic zakken en rubberen banden, buiten het bereik van kinderen, omdat deze materialen verstikkingsgevaar opleveren.
- GEVAAR VOOR ELEKTRISCHE SCHOK! Dit apparaat bevat elektronische componenten die werken via een stroombron (batterijen). Kinderen mogen het apparaat alleen gebruiken ondertoezicht van een volwassene. Gebruik het apparaat alleen zoals beschreven in dehandleiding; anders loopt u het risico op een elektrische schok.
- GEVAAR VOOR CHEMISCHE BRANDWONDEN! Lekkend batterijzuur kan leiden tot chemische brandwonden. Vermijd contact van batterijzuur

met huid, ogen en slijmvliezen. Spoel bij contact het getroffen gebied onmiddellijk met ruim water en raadpleeg een arts.

- BRAND-/EXPLOSIEGEVAAR! Gebruik alleen de aanbevolen batterijen. Sluit het apparaat of de batterijen niet kort en gooi ze niet in het vuur. Overmatige hitte of onjuist gebruik kan een kortsluiting, brand of explosie veroorzaken.
- Gebruik alleen de aanbevolen batterijen. Vervang zwakke of lege batterijen altijd door een nieuwe, complete set batterijen met volledige capaciteit. Gebruik geen batterijen van verschillende merken of met verschillende capaciteiten. Verwijder de batterijen uit het apparaat als het langere tijd niet is gebruikt.
- De fabrikant is niet aansprakelijk voor schadedie verband houdt met onjuist geplaatste batterijen!
- Gebruik geen oplaadbare batterijen (accu’s).
- Demonteer het apparaat niet. Neem bij een defect contact op met uw dealer. De dealer neemt contact op met het Service Centre en kan het apparaat, indien nodig, opsturen voor reparatie.
- Controleer dit apparaat, de kabels en aansluitingen vóór gebruik op schade.
- Dompel het apparaat niet onder in water.
- Stel het apparaat niet bloot aan overmatige kracht, schokken, stof, extreme temperaturen of hoge luchtvochtigheid, omdat dit kan leiden tot storingen, een kortere levensduur van de

elektronica, beschadigde batterijen en vervormde onderdelen.

- Plaats uw apparaat zodanig dat het te allen tijde van de stroomvoorziening kan worden losgekoppeld. Het stopcontact moet altijd in de buurt van uw apparaat zijn en gemakkelijk toegankelijk zijn, aangezien de stekker van het netsnoer dient als ontkoppelingsvoorziening van de netvoeding.
- Trek om het apparaat van het lichtnet los te koppelen altijd aan de netstekker en nooit aan de kabel!

3. LEVERINGSOMVANG

2x Walkie Takies, USB-C-oplaadkabel, 2x draagriemen, instructies

4. KENMERKEN

- Snelle koppeling – maakt automatisch verbinding bij inschakelen
- 200-meter videocommunicatiebereik
- Ondersteunt tweerichtingsaudiocommunicatie
- 2,0-inch display
- Afmetingen: 12,4 × 5,4 × 2,3 cm

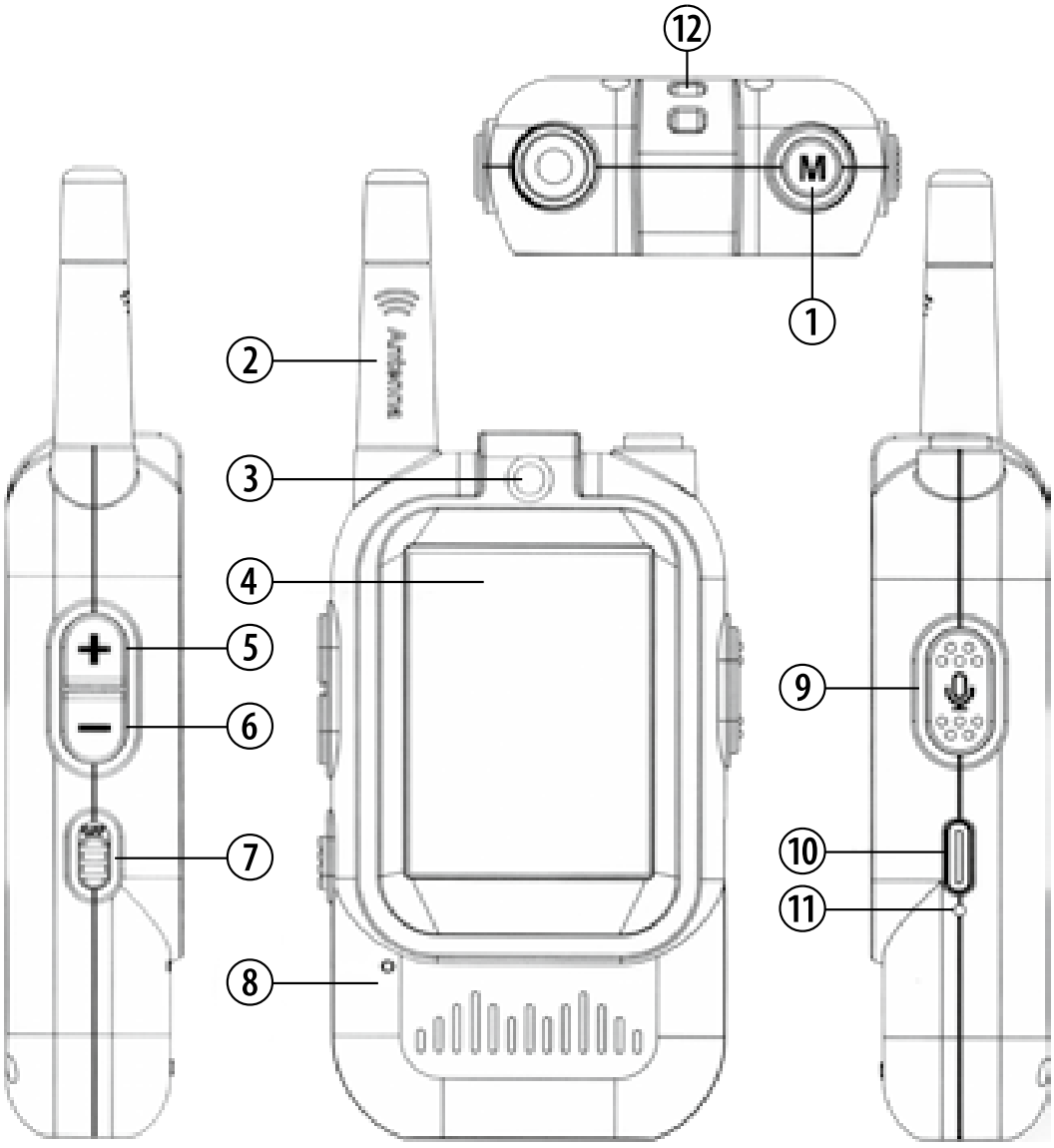

5. OVERZICHT VAN ONDERDELEN

1. Knop voor camerawisseling/stemvervorming
2. Antenne
3. Camera
4. Beeldscherm
5. Volume verhogen
6. Volume verlagen
7. Aan/uit-schakelaar
8. MIC-opening
9. PTT-knop (Push-to-Talk)
10. Type-C-oplaadpoort
11. Oplaadindicatorlampje
12. Koordopening

6. AAN/UIT-FUNCTIE

Hoofdeenheid

1. Wanneer het product de fabriek verlaat, staat de stroomonderbrekingsschakelaar in de stand “OFF”.
2. Schuif de aan/uit-schakelaar naar “ON”. Het product schakelt automatisch in, zoals weergegeven in weergavegebied A. Weergavegebied A toont het beeld dat door de camera van dit toestel is vastgelegd. Weergavegebied B verschijnt alleen wanneer het andere toestel is ingeschakeld en verbonden, en toont het beeld van de andere partij.
3. Laad het product volledig op voordat u het voor de eerste keer gebruikt.

Power OFF

Power ON

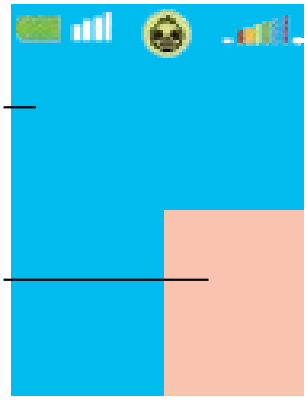

7. OPLAADINDICATOR

1. Gebruik de meegeleverde oplaadkabel en sluit deze aan op de lader. De oplaadindicator brandt rood tijdens het opladen.
2. Zodra het volledig is opgeladen, gaat het indicatielampje automatisch uit.

8. FUNCTIEBESCHRIJVING

1. Zet de aan/uit-schakelaar in de stand “ON”. Het apparaat schakelt automatisch in en toont het beeld van de eigen camera. Wanneer de andere walkie-talkie is ingeschakeld, maken beide apparaten automatisch verbinding en tonen zij elkaars beelden.
2. Houd de🎙PTT-knop (Push-to-Talk) ingedrukt om spraakcommunicatie te starten. Spraakoverdracht is eenrichtingsverkeer. Pas na het loslaten van de PTT-knop kan de andere partij zijn/haar PTT-knop ingedrukt houden om te spreken.
3. Knop voor beeldweergavemodus (“M”): Dit apparaat ondersteunt vier verschillende schermweergavemodi. Druk op de knop “M” om tussen de weergavemodi te schakelen.

Opmerking: Om de stem tijdens een gesprek te veranderen, houdt u de knop “M” ongeveer 2 seconden ingedrukt en laat u deze vervolgens los. (Het pictogram in het midden bovenaan het display verandert ook overeenkomstig.) U kunt schakelen tussen 4 stemmodi:

- *Origineel (standaard)*
- *Alien*
- *Baby*
- *Robot*

Belangrijk: Na het selecteren van een stem, houdt u de 🎙PTT-knop (Push-to-Talk) ingedrukt om uw stem naar de andere gebruiker te verzenden.

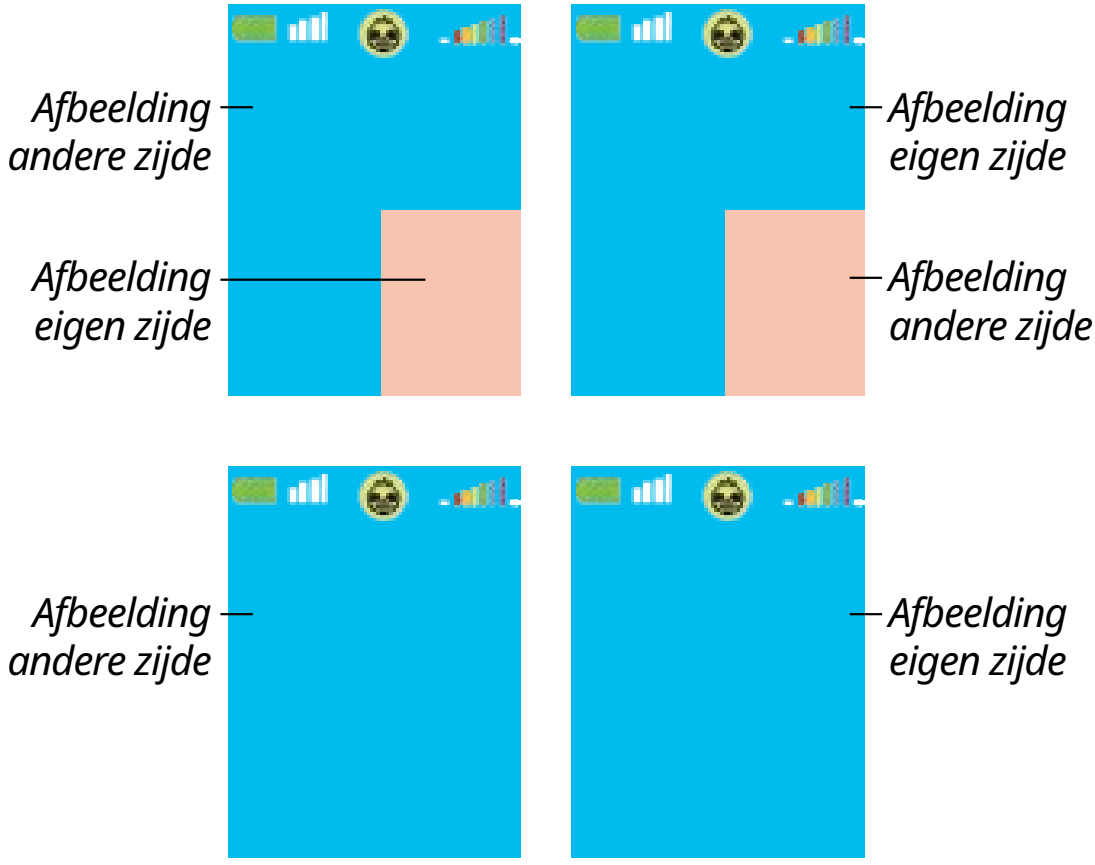

4. Volumeregeling
   - Druk kort op de knop “+” om het volume te verhogen.
   - Druk kort op de knop “–” om het volume te verlagen.

5. Stemvervormingsfunctie
   Houd de knop “M” 2 seconden ingedrukt en laat deze vervolgens los om de stemmodus te wijzigen. Nadat het apparaat is uitgeschakeld, keert de stemmodus bij het opnieuw starten automatisch terug naar het oorspronkelijke geluid.

6. In-/uitschakelen en automatische uitschakeling

- Het product gaat direct na het inschakelen in de werkmodus.
- Of het nu in gebruik is of niet, het apparaat blijft in werkstatus totdat het batterijniveau laag wordt.
- Wanneer de batterij laag is, schakelt het apparaat automatisch uit.
- Als het apparaat niet in gebruik is, zet u de aan/uit-schakelaar op “OFF”.
- Om het apparaat opnieuw te starten, zet u de voeding eerst op OFF en daarna weer op ON.

7. Koppelen en verbinden van het product

- Dit product gebruikt 2,4 GHz draadloze transmissie voor communicatie.
- Elke verpakking bevat twee walkie-talkies die in de fabriek zijn voorgekoppeld en niet met andere apparaten kunnen worden verbonden.
- Als meerdere sets worden aangeschaft, kan elke set alleen één-op-één worden gebruikt en kan deze niet worden verbonden of gelijktijdig worden gebruikt met andere sets.

8. Voorzorgsmaatregelen

a. Dit product is geschikt voor gebruik buitenshuis.
b. Het apparaat is niet waterdicht.
c. De communicatieafstand binnenshuis hangt af van de omgeving; de prestaties moeten

worden beoordeeld op basis van een soepele, haperingsvrije beeldtransmissie.

9. PRODUCTSPECIFICATIES

Scherm 2,0 inch IPS
CMOS-pixels 30W
Batterijcapaciteit 3,7 V 650 mAh
Taal Engels
USB-poort Type-C
Bedrijfstemp. -20°C ~ 60°C
Opslagtemp. -30°C ~ 70°C
Voeding 5V/1,0A
Productgrootte 24 mm x 54 mm x 23 mm

10. REINIGING EN ONDERHOUD

Koppel het apparaat los van de stroomvoorziening voordat u het reinigt!

Gebruik alleen een droge doek om de buitenkant van het apparaat te reinigen. Gebruik geen reinigingsmiddelen om schade aan de elektronica te voorkomen.

Bescherm het apparaat tegen stof en vocht.

11. AFVALVERWERKING

Voer de verpakkingsmaterialen op de juiste manier af, afhankelijk van het materiaaltype,

zoals papier of karton. Neem contact op met uw lokale afvaldienst of milieudienst voor informatie over de juiste afvalverwerking.

Gooi elektronische apparaten niet bij het huishoudelijk afval!

Volgens Richtlijn 2012/19/EU van het Europees Parlement inzake afgedankte elektrische en elektronische apparatuur en de omzetting daarvan in Duits recht, moeten gebruikte elektronische apparaten afzonderlijk worden ingezameld en op milieuvriendelijke wijze worden gerecycled.

12. EG-CONFORMITEITSVERKLARING

Hierbij verklaart Bresser GmbH dat het apparaattype met artikelnummer 16466 in overeenstemming is met Richtlijn: 2014/53/EU. De volledige tekst van de EU-conformiteitsverklaring is beschikbaar op het volgende internetadres:
http://www.bresser.de/download/16466/CE/16466_CE.pdf

13. GARANTIE EN SERVICE

De reguliere garantieperiode bedraagt 2 jaar en gaat in op de dag van aankoop. Om gebruik te kunnen maken van een verlengde vrijwillige garantieperiode zoals vermeld op de geschenkdoos, is registratie op onze website vereist.

U kunt de volledige garantievoorwaarden, evenals informatie over het verlengen van de garantie-periode en details van onze diensten raadplegen opwww.bresser.de/warranty_terms.

TABLA DE CONTENIDOS

1. Acerca de este manual 4
2. Instrucciones generales de seguridad 5
3. Contenido del suministro 6
4. Características 7
5. Descripción general de las piezas 8
6. Función de encendido/apagado 9
7. Indicador de carga 9
8. Descripción de funciones 10
9. Especificaciones del producto 12
10. Limpieza y mantenimiento 13
11. Eliminación 13
12. Declaración de conformidad CE 14
13. Garantía y servicio 14

1. ACERCA DE ESTE MANUAL

Este manual de instrucciones debe considerarse parte integrante del dispositivo. Antes de utilizar el dispositivo, lea atentamente las instrucciones de seguridad y el manual de usuario. Conserve este manual de usuario para futuras consultas. Si el dispositivo se vende o se transmite, el manual de instrucciones debe entregarse al nuevo propietario/usuario del producto.

2. INSTRUCCIONES GENERALES DE SEGURIDAD

- ¡RIESGO DE ASFIXIA! Mantenga el material de embalaje, como bolsas de plástico y gomas elásticas, fuera del alcance de los niños, ya que estos materiales suponen un riesgo de asfixia.
- ¡RIESGO DE DESCARGA ELÉCTRICA! Este dispositivo contiene componentes electrónicos que funcionan mediante una fuente de alimentación (pilas). Los niños solo deben utilizar el dispositivo bajola supervisión de un adulto. Utilice el dispositivo únicamente tal como se describe en elmanual; de lo contrario, corre el riesgo de sufrir una descarga eléctrica.
- ¡RIESGO DE QUEMADURA QUÍMICA! La fuga de ácido de las pilas puede provocar quemaduras químicas. Evite el contacto del ácido de las pilas con la piel, los ojos y las mucosas. En

caso de contacto, enjuague inmediatamente la zona afectada con abundante agua y solicite atención médica.

- ¡RIESGO DE INCENDIO/EXPLOSIÓN! Utilice únicamente las pilas recomendadas. No cortocircuite el dispositivo ni las pilas, ni las arroje al fuego. El calor excesivo o una manipulación incorrecta podrían provocar un cortocircuito, un incendio o una explosión.
- Utilice únicamente las pilas recomendadas. Sustituya siempre las pilas débiles o agotadas por un juego nuevo y completo de pilas a plena capacidad. No utilice pilas de distintas marcas o con diferentes capacidades. Retire las pilas de la unidad si no se ha utilizado durante un período prolongado.
- ¡El fabricante no se hace responsable de los dañosrelacionados con pilas instaladas incorrectamente!
- No utilice pilas recargables (acumuladores).
- No desmonte el dispositivo. En caso de defecto, póngase en contacto con su distribuidor. El distribuidor se pondrá en contacto con el Centro de Servicio y podrá enviar el dispositivo para su reparación, si fuese necesario.
- Compruebe este dispositivo, los cables y las conexiones en busca de daños antes de usarlo.
- No sumerja la unidad en agua.
- No someta la unidad a fuerza excesiva, golpes,

polvo, temperaturas extremas o alta humedad, ya que esto puede provocar fallos de funcionamiento, una vida útil electrónica más corta, pilas dañadas y piezas deformadas.

- Coloque su dispositivo de modo que pueda desconectarse de la fuente de alimentación en cualquier momento. La toma de corriente debe estar siempre cerca de su aparato y debe ser fácilmente accesible, ya que el enchufe del cable de alimentación sirve como dispositivo de desconexión de la red.
- Para desconectar la unidad de la red eléctrica, tire siempre del enchufe y nunca del cable.

3. CONTENIDO DEL SUMINISTRO

2x walkie-talkies, cable de carga USB-C, 2x correas de transporte, instrucciones

4. CARACTERÍSTICAS

- Emparejamiento rápido: se conecta automática-mente al encenderse
- Alcance de comunicación por vídeo de 200 metros
- Admite comunicación de audio bidireccional
- Pantalla de 2,0 pulgadas
- Dimensiones: 12,4 × 5,4 × 2,3 cm

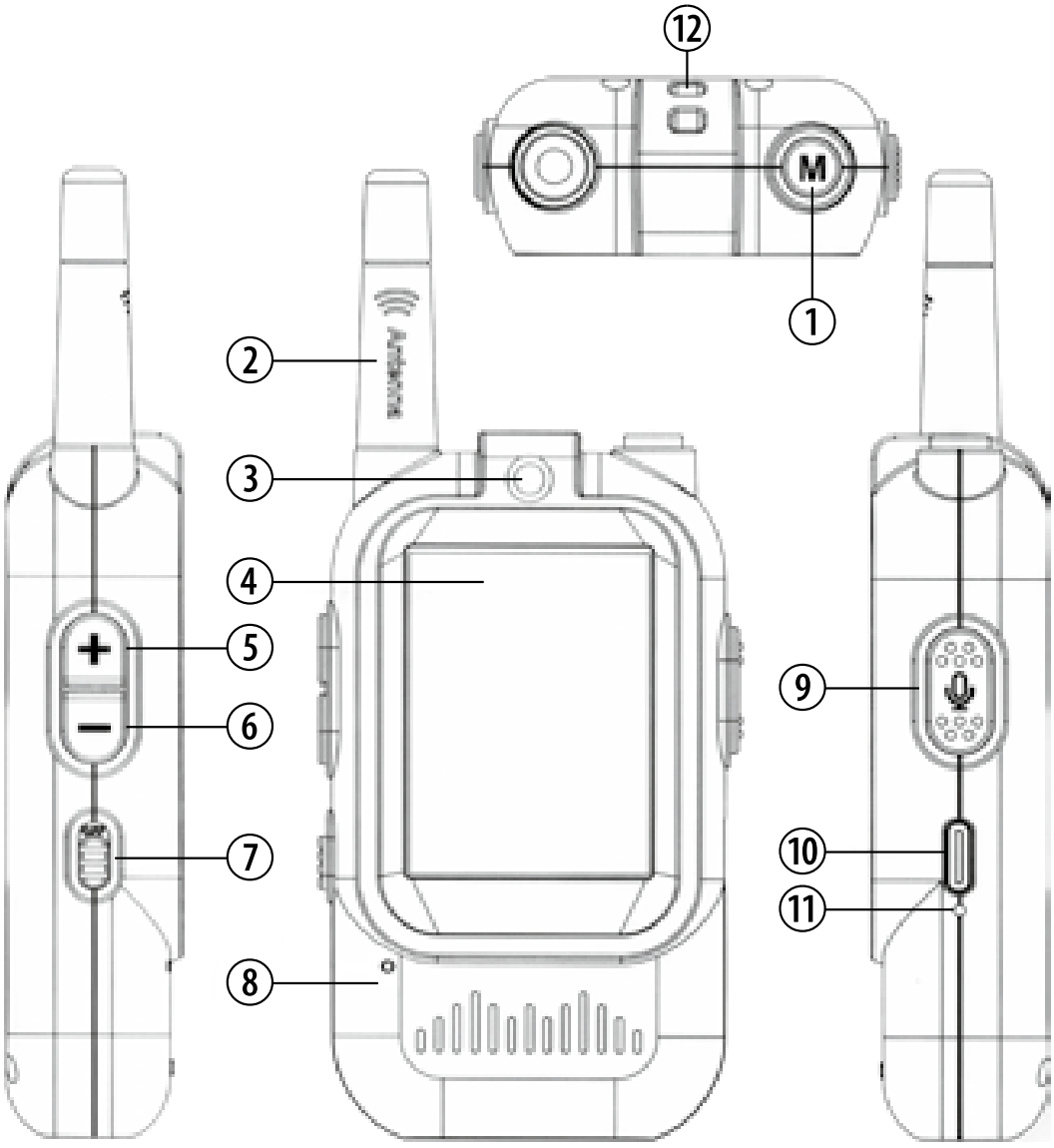

5. DESCRIPCIÓN GENERAL DE LAS PIEZAS

1. Botón de conversión de cámara/ cambio de voz
2. Antena
3. Cámara
4. Pantalla
5. Aumentar el volumen
6. Reducir el volumen
7. Interruptor de encendido
8. Orificio MIC

9. Botón PTT (Pulsar para hablar)
10. Puerto de carga Tipo-C
11. Luz indicadora de carga
12. Orificio para cuerda

6. FUNCIÓN DE ENCENDIDO/ APAGADO

Unidad principal

1. Cuando el producto sale de fábrica, el interruptor de desconexión de alimentación está ajustado en la posición “OFF”.
2. Deslice el interruptor de encendido a “ON”. El producto se encenderá automáticamente, como se muestra en el Área de Pantalla A. El Área de Pantalla A muestra la imagen capturada por la cámara de esta unidad. El Área de Pantalla B aparecerá solo cuando la otra unidad esté encendida y conectada, mostrando la imagen de la otra parte.
3. Cargue completamente el producto antes de utilizarlo por primera vez.

Power OFF

Power ON

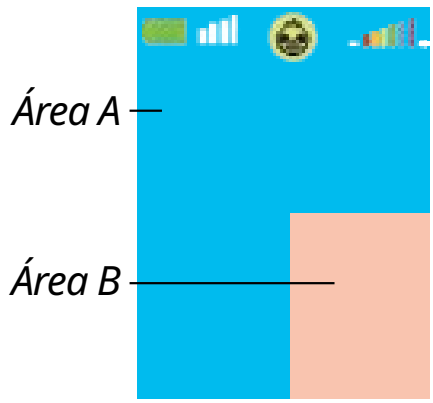

7. INDICADOR DE CARGA

1. Utilice el cable de carga suministrado y conéctelo al cargador. El indicador de carga se iluminará en rojo durante la carga.
2. Una vez completamente cargado, la luz indicadora se apagará automáticamente.

8. DESCRIPCIÓN DE FUNCIONES

1. Ponga el interruptor de encendido en la posición “ON”. El dispositivo se encenderá automáticamente y mostrará la imagen de su propia cámara. Cuando el otro walkie-talkie esté encendido, ambos dispositivos se conectarán automáticamente y mostrarán las imágenes del otro.
2. Mantenga pulsado el botón PTT (Pulsar para hablar) para iniciar la comunicación por voz. La transmisión de voz es unidireccional. Solo después de soltar el botón PTT la otra parte puede mantener pulsado su botón PTT para hablar.
3. Botón de modo de visualización de imagen (“M”): Este dispositivo admite cuatro modos diferentes de visualización de pantalla. Pulse el botón “M” para cambiar entre los modos de visualización.

Nota: Para cambiar la voz durante una conversación, mantenga pulsado el botón “M” durante aproximad-

amente 2 segundos y luego suéltelo. (El icono en el centro superior de la pantalla también cambiará en consecuencia.) Puede alternar entre 4 modos de voz:

- *Original (predeterminado)*
- *Bebé*
- *Extraterrestre*
- *Robot*

Importante: Después de seleccionar una voz, mantenga pulsado el botón PTT (Pulsar para hablar) para transmitir su voz al otro usuario.

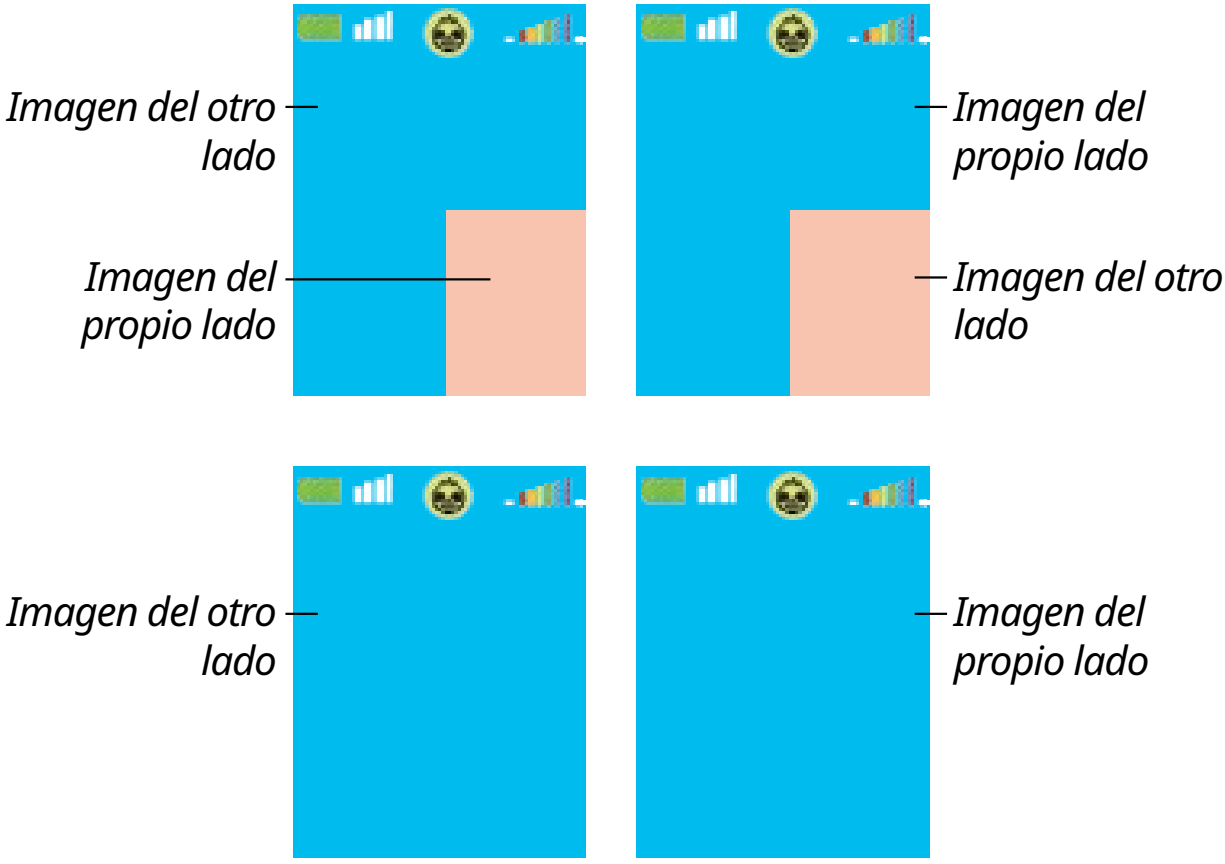

4. Ajuste del volumen
   - Pulse brevemente el botón “+” para subir el volumen.

- Pulse brevemente el botón “–” para bajar el volumen.

5. Función de cambio de voz
   Mantenga pulsado el botón “M” durante 2 segundos y luego suéltelo para cambiar el modo de voz.
   Después de apagar el dispositivo, el modo de voz volverá automáticamente al sonido original al reiniciarlo.

6. Encendido/apagado y apagado automático

- El producto entra en modo de funcionamiento inmediatamente después de encenderse.
- Tanto si está en uso como si no, el dispositivo permanece en estado de funcionamiento hasta que el nivel de batería sea bajo.
- Cuando la batería está baja, el dispositivo se apagará automáticamente.
- Si el dispositivo no está en uso, ponga el interruptor de encendido en “OFF”.
- Para reiniciar el dispositivo, apague y vuelva a encender la alimentación.

7. Emparejamiento y conexión del producto

- Este producto utiliza transmisión inalámbrica de 2,4 GHz para la comunicación.

- Cada paquete contiene dos walkie-talkies preemparejados en fábrica y no pueden conectarse a otros dispositivos.
- Si se compran varios juegos, cada juego solo puede utilizarse de forma uno a uno y no puede conectarse ni utilizarse simultáneamente con otros juegos.

8. Precauciones

a. Este producto es adecuado para uso en exteriores.
b. El dispositivo no es resistente al agua.
c. La distancia de comunicación en interiores depende del entorno; el rendimiento debe evaluarse por una transmisión de imagen fluida y sin retrasos.

9. ESPECIFICACIONES DEL PRODUCTO

Pantalla 2,0 pulgadas IPS
Píxel CMOS 30W
Capacidad de la batería 3,7 V 650 mAh
Idioma Inglés
Puerto USB Tipo-C
TEMP de funcionamiento -20°C ~ 60°C
TEMP de almacenamiento -30°C ~ 70°C
Alimentación 5V/1,0A
Tamaño del producto 24 mm x 54 mm x 23 mm

10. LIMPIEZA Y MANTENIMIENTO

Antes de limpiar el dispositivo, desconéctelo de la fuente de alimentación.

Utilice únicamente un paño seco para limpiar el exterior del dispositivo. Para evitar dañar la electrónica, no utilice ningún líquido de limpieza.

Proteja el dispositivo del polvo y la humedad.

11. ELIMINACIÓN

Elimine correctamente los materiales de embalaje, según su tipo, como papel o cartón. Póngase en contacto con su servicio local de eliminación de residuos o con la autoridad medioambiental para obtener información sobre la eliminación adecuada.

¡No elimine los dispositivos electrónicos con la basura doméstica!

Conforme a la Directiva 2012/19/UE del Parlamento Europeo sobre residuos de aparatos eléctricos y electrónicos y su adaptación a la legislación alemana, los dispositivos electrónicos usados deben recogerse por separado y reciclarse de forma respetuosa con el medio ambiente.

12. DECLARACIÓN DE CONFORMIDAD CE

Por la presente, Bresser GmbH declara que el tipo de equipo con número de artículo 16466 cumple con la Directiva: 2014/53/UE. El texto completo de la declaración de conformidad de la UE está disponible en la siguiente dirección de Internet: http://www.bresser.de/download/16466/CE/16466_CE.pdf

13. GARANTÍA Y SERVICIO

El período de garantía regular es de 2 años y comienza el día de la compra. Para beneficiarse de un período de garantía voluntaria ampliado según se indica en la caja de regalo, es necesario registrarse en nuestro sitio web.
Puede consultar las condiciones completas de la garantía, así como la información sobre la ampliación del período de garantía y los detalles de nuestros servicios enwww.bresser.de/warranty_terms.

INDICE

1. Informazioni su questo manuale 4
2. Istruzioni generali di sicurezza 5
3. Contenuto della confezione 6
4. Caratteristiche 7
5. Panoramica delle parti 8
6. Funzione di accensione/spegnimento 9
7. Indicatore di carica 9
8. Descrizione delle funzioni 10
9. Specifiche del prodotto 12
10. Pulizia e manutenzione 13
11. Smaltimento 13
12. Dichiarazione di conformità CE 14
13. Garanzia e assistenza 14

1. INFORMAZIONI SU QUESTO MANUALE

Il presente manuale di istruzioni è da considerarsi parte integrante del dispositivo. Prima di utilizzare il dispositivo, leggere attentamente le istruzioni di sicurezza e il manuale d'uso. Conservare il presente manuale d'uso per consultazioni future. Se il dispositivo viene venduto o ceduto, il manuale di istruzioni deve essere consegnato al nuovo proprietario/utente del prodotto.

2. ISTRUZIONI GENERALI DI SICUREZZA

- RISCHIO DI SOFFOCAMENTO! Tenere il materiale di imballaggio, come sacchetti di plastica e elastici, fuori dalla portata dei bambini, poiché tali materiali comportano un rischio di soffocamento.
- RISCHIO DI SCOSSA ELETTRICA! Questo dispositivo contiene componenti elettronici che funzionano tramite una fonte di alimentazione (batterie). I bambini devono utilizzare il dispositivo solo sottola supervisione di un adulto. Utilizzare il dispositivo esclusivamente come descritto nelmanuale; in caso contrario si rischia una scossa elettrica.
- RISCHIO DI USTIONE CHIMICA! La fuoriuscita di acido dalle batterie può provocare ustioni

chimiche. Evitare il contatto dell’acido delle batterie con pelle, occhi e mucose. In caso di contatto, sciacquare immediatamente la zona interessata con abbondante acqua e consultare un medico.

- RISCHIO DI INCENDIO/ESPLOSIONE! Utilizzare solo le batterie consigliate. Non cortocircuitare il dispositivo o le batterie né gettarli nel fuoco. Il calore eccessivo o un uso improprio possono provocare un cortocircuito, un incendio o un’esplosione.
- Utilizzare solo le batterie consigliate. Sostituire sempre le batterie scariche o deboli con un set nuovo e completo di batterie alla piena capacità. Non utilizzare batterie di marche diverse o con capacità diverse. Rimuovere le batterie dall’unità se non viene utilizzata per un lungo periodo.
- Il produttore non è responsabile per dannid-erivanti da batterie installate in modo improprio!
- Non utilizzare batterie ricaricabili (accumulatori).
- Non smontare il dispositivo. In caso di difetto, contattare il proprio rivenditore. Il rivenditore contatterà il Centro Assistenza e potrà inviare il dispositivo in riparazione, se necessario.
- Controllare questo dispositivo, i cavi e le connessioni per verificare eventuali danni prima dell’uso.
- Non immergere l’unità in acqua.
- Non sottoporre l’unità a forza eccessiva, urti, polvere, temperature estreme o elevata umidità,

poiché ciò può causare malfunzionamenti, una riduzione della durata dei componenti elettronici, batterie danneggiate e parti deformate.

- Posizionare il dispositivo in modo che possa essere scollegato dall’alimentazione in qualsiasi momento. La presa di corrente deve essere sempre vicina all’apparecchio e facilmente accessibile, poiché la spina del cavo di alimentazione funge da dispositivo di disconnessione dalla rete elettrica.
- Per scollegare l’unità dalla rete elettrica, tirare sempre la spina e mai il cavo!

3. CONTENUTO DELLA CONFEZIONE

2x walkie-talkie, cavo di ricarica USB-C, 2x cinturini da trasporto, istruzioni

4. CARATTERISTICHE

- Accoppiamento rapido – si connette automaticamente all’accensione
- Raggio di comunicazione video di 200 metri
- Supporta comunicazione audio bidirezionale
- Display da 2,0 pollici
- Dimensioni: 12,4 × 5,4 × 2,3 cm

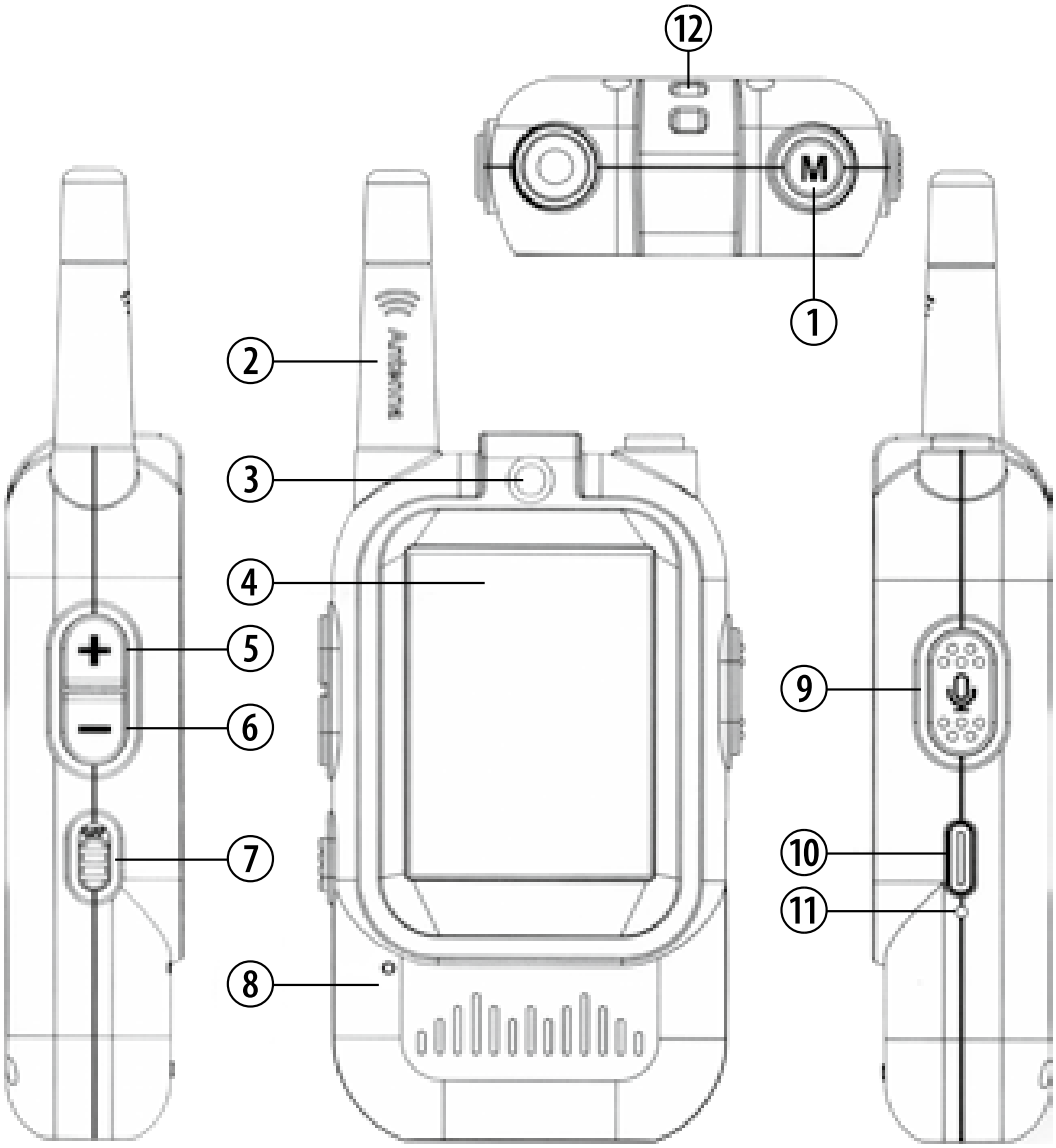

5. PANORAMICA DELLE PARTI

1. Pulsante conversione fotocamera/ modifica voce
2. Antenna
3. Fotocamera
4. Schermo display
5. Aumenta il volume
6. Riduzione del volume
7. Interruttore di alimentazione
8. Foro MIC
9. Pulsante PTT (Push-to-Talk)
10. Porta di ricarica Type-C

11. Spia indicatore di carica
12. Foro per cordino

6. FUNZIONE DI ACCENSIONE/ SPEGNIMENTO

Unità principale

1. Quando il prodotto lascia la fabbrica, l’interruttore di disconnessione dell’alimentazione è impostato sulla posizione “OFF”.
2. Far scorrere l’interruttore di alimentazione su “ON”. Il prodotto si accenderà automaticamente, come mostrato nell’area di visualizzazione A. L’area di visualizzazione A mostra l’immagine acquisita dalla fotocamera di questa unità. L’area di visualizzazione B apparirà solo quando l’altra unità è accesa e connessa, mostrando l’immagine dell’altra parte.
3. Caricare completamente il prodotto prima di utilizzarlo per la prima volta.

Power OFF

Power ON

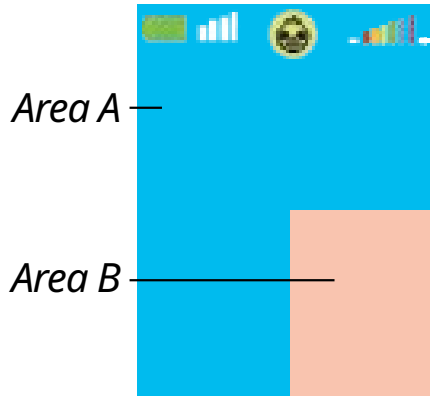

7. INDICATORE DI CARICA

1. Utilizzare il cavo di ricarica in dotazione e collegarlo al caricatore. L’indicatore di carica si illuminerà di rosso durante la ricarica.
2. Una volta completamente carico, la spia si spegnerà automaticamente.

8. DESCRIZIONE DELLE FUNZIONI

1. Portare l’interruttore di alimentazione sulla posizione “ON”. Il dispositivo si accenderà automaticamente e visualizzerà l’immagine della propria fotocamera. Quando l’altro walkie-talkie è acceso, entrambi i dispositivi si connetteranno automaticamente e mostreranno le immagini reciproche.
2. Tenere premuto il pulsante PTT (Push-to-Talk) per avviare la comunicazione vocale. La trasmissione vocale è a senso unico. Solo dopo aver rilasciato il pulsante PTT l’altra parte può tenere premuto il proprio pulsante PTT per parlare.
3. Pulsante modalità di visualizzazione immagine (“M”): Questo dispositivo supporta quattro diverse modalità di visualizzazione dello schermo. Premere il pulsante “M” per passare da una modalità di visualizzazione all’altra.

Nota: Per modificare la voce durante una conversazione, tenere premuto il pulsante “M” per circa 2 secondi, quindi rilasciarlo. (Anche l’icona al centro in alto del display cambierà di conseguenza.) È possibile passare tra 4 modalità voce:

- *Originale (predefinita)*
- *Alieno*
- *Bambino*
- *Robot*

Importante: Dopo aver selezionato una voce, tenere premuto il pulsante PTT (Push-to-Talk) per trasmettere la propria voce all'altro utente.

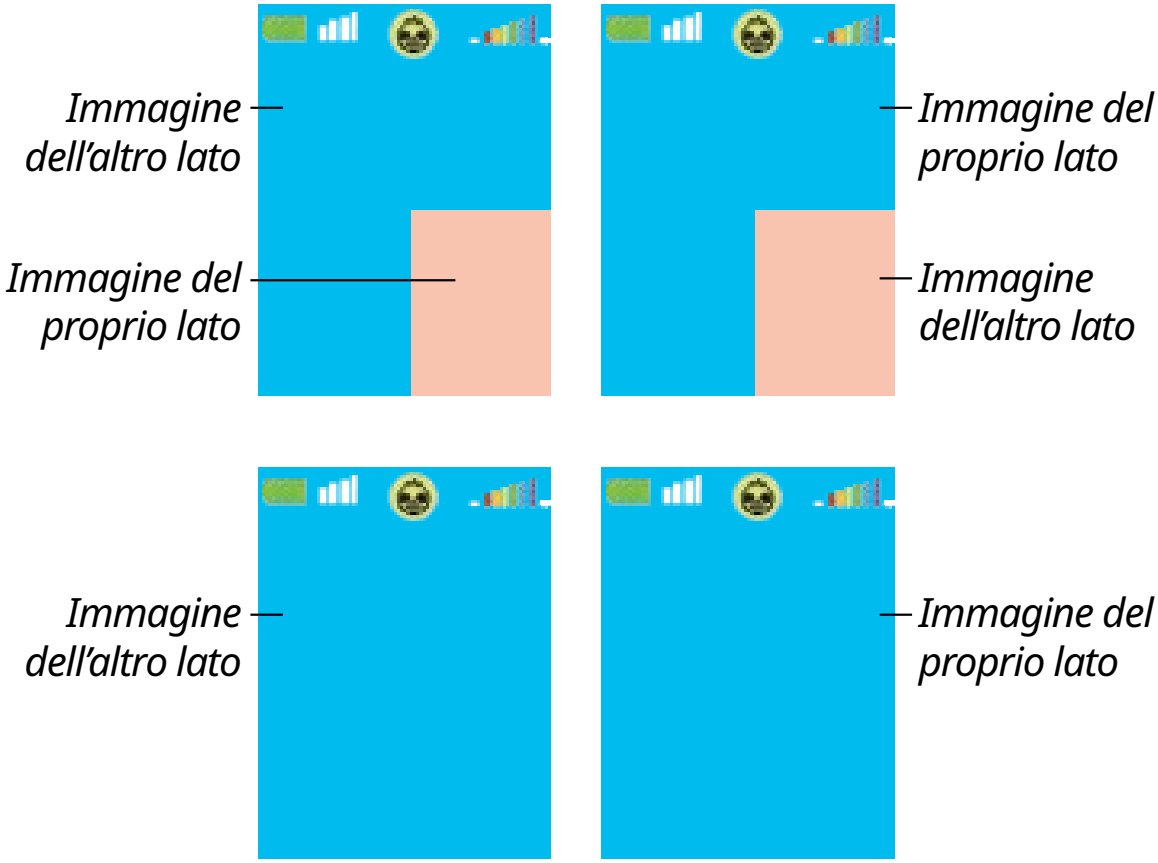

4. Regolazione del volume
   - Premere brevemente il pulsante "+" per aumentare il volume.
   - Premere brevemente il pulsante "–" per diminuire il volume.

5. Funzione di modifica della voce
   Tenere premuto il pulsante “M” per 2 secondi, quindi rilasciarlo per cambiare la modalità voce. Dopo lo spegnimento del dispositivo, la modalità voce tornerà automaticamente al suono originale al riavvio.

6. Accensione/spegnimento e spegnimento automatico
   - Il prodotto entra in modalità di funzionamento immediatamente dopo l’accensione.
   - Che sia in uso o meno, il dispositivo rimane in stato di lavoro fino a quando il livello della batteria diventa basso.
   - Quando la batteria è scarica, il dispositivo si spegnerà automaticamente.
   - Se il dispositivo non è in uso, portare l’interruttore di alimentazione su “OFF”.
   - Per riavviare il dispositivo, portare l’alimentazione su OFF e poi di nuovo su ON.

7. Accoppiamento e connessione del prodotto
   - Questo prodotto utilizza trasmissione wireless a 2,4 GHz per la comunicazione.
   - Ogni confezione contiene due walkie-talkie pre-accoppiati in fabbrica e non collegabili ad altri dispositivi.

- Se vengono acquistati più set, ciascun set può essere utilizzato solo uno-a-uno e non può essere collegato o utilizzato contemporaneamente con altri set.

8. Precauzioni

a. Questo prodotto è adatto per uso all’aperto.
b. Il dispositivo non è impermeabile.
c. La distanza di comunicazione in interno dipende dall’ambiente; le prestazioni devono essere valutate in base a una trasmissione delle immagini fluida e senza ritardi.

9. SPECIFICHE DEL PRODOTTO

Schermo 2,0 pollici IPS
Pixel CMOS 30W
Capacità della batteria 3,7 V 650 mAh
Lingua Inglese
Porta USB Type-C
Temperatura di funzionamento -20°C ~ 60°C
Temperatura di stoccaggio -30°C ~ 70°C
Alimentazione 5V/1,0A
Dimensioni del prodotto 24 mm x 54 mm x 23 mm

10. PULIZIA E MANUTENZIONE

Prima di pulire il dispositivo, scollegarlo dall’alimentazione!

Utilizzare solo un panno asciutto per pulire l’es-

terno del dispositivo. Per evitare di danneggiare l’elettronica, non utilizzare alcun detergente.

Proteggere il dispositivo da polvere e umidità.

11. SMALTIMENTO

Smaltire correttamente i materiali di imballaggio, in base al loro tipo, come carta o cartone. Contattare il servizio locale di smaltimento rifiuti o l’autorità ambientale per informazioni sul corretto smaltimento.

Non smaltire i dispositivi elettronici nei rifiuti domestici!

In base alla Direttiva 2012/19/UE del Parlamento europeo sui rifiuti di apparecchiature elettriche ed elettroniche e al relativo recepimento nel diritto tedesco, i dispositivi elettronici usati devono essere raccolti separatamente e riciclati in modo ecocompatibile.

12. DICHIARAZIONE DI CONFORMITÀ CE

Con la presente, Bresser GmbH dichiara che il tipo di apparecchiatura con numero articolo 16466 è conforme alla Direttiva: 2014/53/UE. Il testo completo della dichiarazione di conformità UE è disponibile al seguente indirizzo

Internet:
http://www.bresser.de/download/16466/CE/16466_CE.pdf

13. GARANZIA E ASSISTENZA

Il periodo di garanzia regolare è di 2 anni e inizia il giorno dell’acquisto. Per usufruire di un periodo di garanzia volontaria esteso, come indicato sulla confezione regalo, è richiesta la registrazione sul nostro sito web.
È possibile consultare i termini completi di garanzia, nonché le informazioni sull’estensione del periodo di garanzia e i dettagli dei nostri servizi all’indirizzowww.bresser.de/warranty_terms.

Service

DE AT CH BE

Bei Fragen zum Produkt und eventuellen Reklamationen nehmen Sie bitte zunächst mit dem Service-Center Kontakt auf, vorzugsweise per E-Mail.

E-Mail: service@bresser.de
Telefon*: +49 28 72 80 74 210

BRESSER GmbH
Kundenservice
Gutenbergstr. 2
46414 Rhede
Deutschland

*Lokale Rufnummer in Deutschland (Die Höhe der Gebühren je Telefonat ist abhängig vom Tarif Ihres Telefonanbieters); Anrufe aus dem Ausland sind mit höheren Kosten verbunden.

GB IE

Please contact the service centre first for any questions regarding the product or claims, preferably by e-mail.

E-Mail: service@bresseruk.com
Telephone*: +44 1342 837 098

BRESSER UK Ltd.
Suite 3G, Eden House
Enterprise Way
Edenbridge, Kent TN8 6HF
Great Britain

*Number charged at local rates in the UK (the amount you will be charged per phone call will depend on the tariff of your phone provider); calls from abroad will involve higher costs.

FR BE

Si vous avez des questions concernant ce produit ou en cas de réclamations, veuillez prendre contact avec notre centre de services (de préférence via e-mail).

E-Mail: sav@bresser.fr
Téléphone*: 00 800 6343 7000

BRESSER France SARL
Pôle d’Activités de Nicopolis
314 Avenue des Chênes Verts
83170 Brignoles
France

*Prix d'un appel local depuis la France ou Belgique

NL BE

Als u met betrekking tot het product vragen of eventuele klachten heeft kunt u contact opnemen met het service centrum (bij voorkeur per e-mail).

E-Mail: info@bresserbenelux.nl
Telefoon*: +31 528 23 24 76

BRESSER Benelux B.V.
Donau 5-12
7908 HA Hoogeveen
Nederland

*Het telefoonnummer wordt in het Nederland tegen lokaal tarief in rekening gebracht. Het bedrag dat u per gesprek in rekening gebracht zal worden, is afhankelijk van het tarief van uw telefoon provider; gesprekken vanuit het buitenland zullen hogere kosten met zich meebrengen.

ES PT

Si desea formular alguna pregunta sobre el producto o alguna eventual reclamación, le rogamos que se ponga en contacto con el centro de servicio técnico (de preferencia por e-mail).

E-Mail: servicio.iberia@bresser-iberia.es
Teléfono*: +34 91 67972 69

BRESSER Iberia SLU
c/Valdemorillo,1 Nave B
P.I. Ventorro del Cano
28925 Alcorcón Madrid
España

*Número local de España (el importe de cada llamada telefónica dependen de las tarifas de los distribuidores); Las llamadas des del extranjero están ligadas a costes suplementarios..

Bresser GmbH
Gutenbergstraße 2
46414 Rhede · Germany

www.bresser.de

@BresserEurope

Bresser UK Ltd.
Suite 3G, Eden House
Enterprise Way
Edenbridge, Kent TN8 6HF
Great Britain

BRESSER
GROUP OF COMPANIES

Irrtümer und technische Änderungen vorbehalten. · Errors and technical changes reserved.
Manual_16466_Video-Walkie-Talkie_de-en-fr-nl-es-it_BRESSER-YR_v122025a