KIENZLE

WETTERSTATION

SLIM

DE **Bedienungsanleitung**

EN **Instruction manual**

Art.No.: 15002

DE Besuchen Sie unsere Website über den folgenden QR Code oder Weblink um weitere Informationen zu diesem Produkt oder die verfügbaren Übersetzungen dieser Anleitung zu finden.

EN Visit our website via the following QR Code or web link to find further information on this product or the available translations of these instructions.

FR Si vous souhaitez obtenir plus d'informations concernant ce produit ou rechercher ce mode d'emploi en d'autres langues, rendez-vous sur notre site Internet en utilisant le code QR ou le lien correspondant.

NL Bezoek onze internetpagina via de volgende QR-code of weblink, voor meer informatie over dit product of de beschikbare vertalingen van deze gebruiksaanwijzing.

ES Visite nuestra página de Internet utilizando el siguiente código QR o el enlace web, para buscar más información sobre este producto o versiones disponibles del presente manual de instrucciones en diferentes idiomas.

IT Desidera ricevere informazioni esaustive su questo prodotto in una lingua specifica? Venga a visitare il nostro sito Web al seguente link (codice QR Code) per conoscere le versioni disponibili.

MANUAL DOWNLOAD:

www.bresser.de/P15002

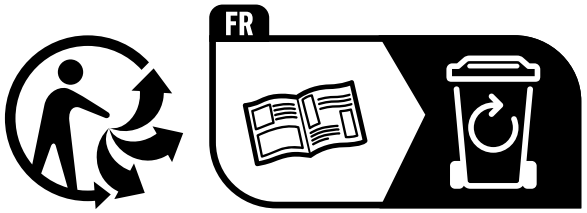

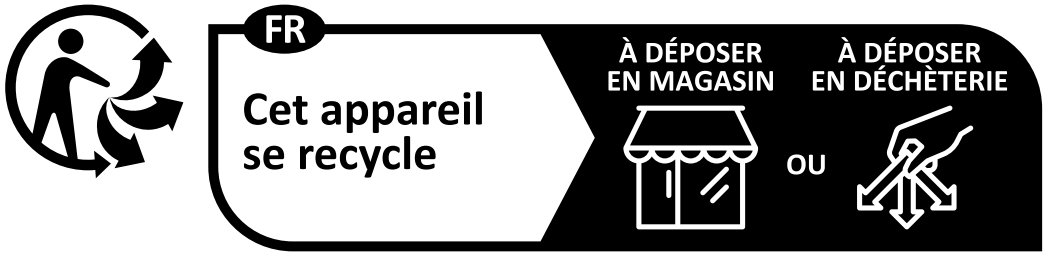

Points de collecte sur www.quefairedemesdechets.fr
Privilégiez la réparation ou le don de votre appareil !

FSC
www.fsc.org
MIX
Paper | Supporting responsible forestry
FSC® C144615

INHALTSVERZEICHNIS

1. Über dieses Handbuch 6

2. Allgemeine Sicherheitshinweise 6

3. Lieferumfang 7

4. Produktübersicht 8

5. Erstinbetriebnahme 12

6. Manuelle Zeiteinstellung 13

7. RF-Übertragungsverfahren 14

8. Max/Min Wetterdaten 15

9. Wettervorhersage 15

10. Trendpfeile 17

11. Hintergrundbeleuchtung 18

12. Hinweise zur Reinigung 18

13. Technische Daten 19

14. EG-Konformitätserklärung 20

15. Entsorgung 20

16. Garantie 21

1. ÜBER DIESES HANDBUCH

Diese Bedienungsanleitung gilt als Teil des Geräts. Lesen Sie vor der Verwendung des Geräts die Sicherheitsanweisungen und die Bedienungsanleitung sorgfältig durch. Bewahren Sie diese Bedienungsanleitung für zukünftige Referenz auf. Wenn das Gerät verkauft oder weitergegeben wird, muss die Bedienungsanleitung dem neuen Eigentümer/Benutzer des Produkts mitgegeben werden. Das Gerät ist nur für die Verwendung in Innenräumen vorgesehen!

2. ALLGEMEINE SICHERHEITSHINWEISE

- Dieses Gerät enthält elektronische Bauteile, die über eine Stromquelle (Batterien) betrieben werden. Lassen Sie Kinder das Gerät nicht unbeaufsichtigt benutzen. Die Verwendung ist nur wie in der Anleitung beschrieben erlaubt, andernfalls besteht die Gefahr eines ELEKTRISCHEN SCHLAGS!
- Kinder sollten das Gerät nur unter Aufsicht verwenden. Halten Sie Verpackungsmaterialien (Plastiktüten, Gummibänder usw.) von Kindern fern! Es besteht ERSTICKUNGSGEFAHR!
- Verätzungsgefahr — Halten Sie Batterien von Kindern fern! Stellen Sie sicher, dass Sie die Batterien korrekt einlegen. Auslaufende Batteriesäure kann zu Verätzungen führen. Vermeiden Sie den Kontakt von Batteriesäure mit Haut, Augen und Schleimhäuten. Bei Kontakt spülen Sie die betroffene Stelle sofort mit viel Wasser aus und suchen Sie ärztliche Hilfe.

- Brand-/Explosionsgefahr — Setzen Sie das Gerät keinen hohen Temperaturen aus. Verwenden Sie nur die empfohlenen Batterien. Schließen Sie das Gerät oder die Batterien nicht kurz und werfen Sie sie nicht ins Feuer. Übermäßige Hitze oder unsachgemäße Handhabung kann einen Kurzschluss, ein Feuer oder eine Explosion verursachen.
- Demontieren Sie das Gerät nicht! Wenn ein Defekt auftritt, wenden Sie sich bitte an Ihren Fachhändler. Dieser wird das Service-Center kontaktieren und das Gerät gegebenenfalls zur Reparatur einschicken.
- Setzen Sie das Gerät keinen hohen Temperaturen aus und schützen Sie es vor Kontakt mit Wasser und hoher Luftfeuchtigkeit, um ein Auslaufen oder eine Explosion der eingebauten Batterie zu verhindern!
- Verwenden Sie nur die empfohlenen Batterien. Ersetzen Sie schwache oder leere Batterien immer durch einen neuen, vollständigen Satz voll geladener Batterien. Verwenden Sie keine Batterien von verschiedenen Marken oder mit unterschiedlichen Kapazitäten. Die Batterien sollten aus dem Gerät entfernt werden, wenn es längere Zeit nicht benutzt wurde.

3. LIEFERUMFANG

Wetterstation, Außensensor, 4x AAA (LR03) Batterien, Bedienungsanleitung

4. PRODUKTÜBERSICHT

1. Trendanzeige basierend auf Luftdruck
2. Wettervorhersage
3. Batterieanzeige bei niedrigem Ladestand
4. Antennensymbol (Signal des Außensensors)
5. Außentemperatur
6. MAX/MIN-Wert-Anzeige
7. Außenluftfeuchtigkeit
8. Innentemperatur
9. Innenluftfeuchtigkeit
10. Uhrzeit
11. Hintergrundbeleuchtung Touch-Taste

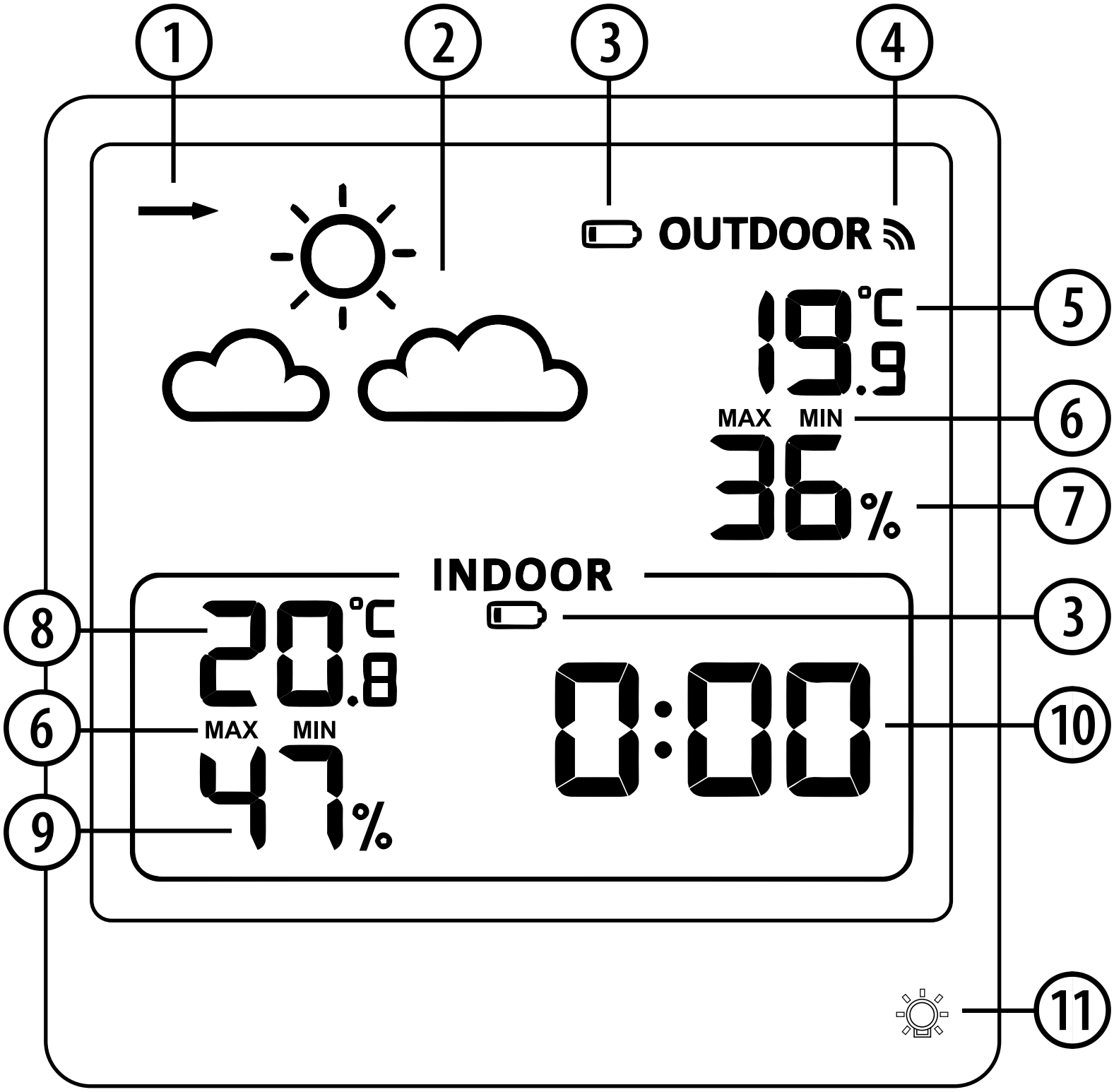
1
2
3
4
OUTDOOR
19.9 °C
5
MAX MIN
6
36 %
7
INDOOR
3
8
20.8 °C
6
MAX MIN
47 %
9
0:00
10
11

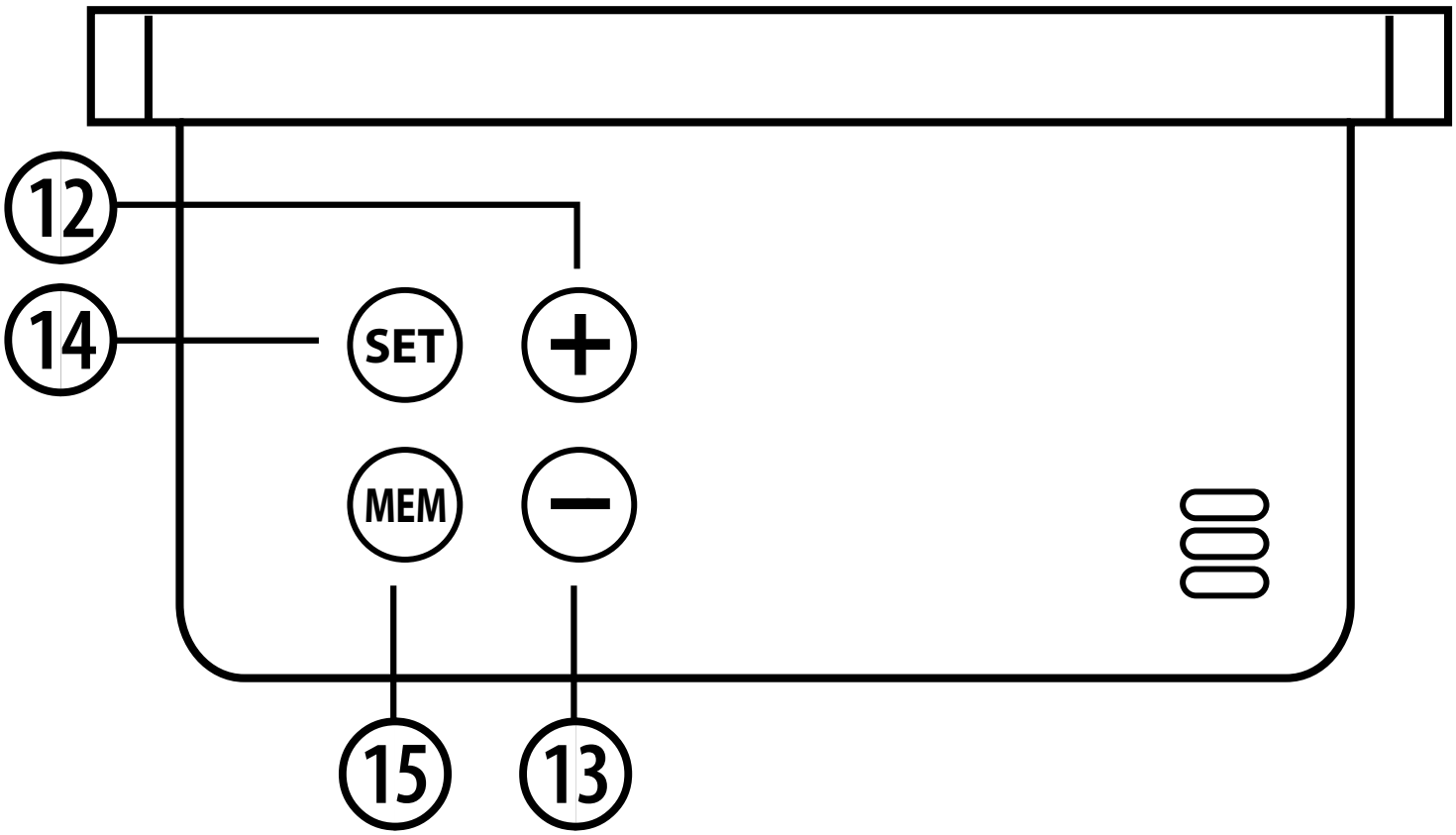
12
14
SET
+
MEM
−
15
13

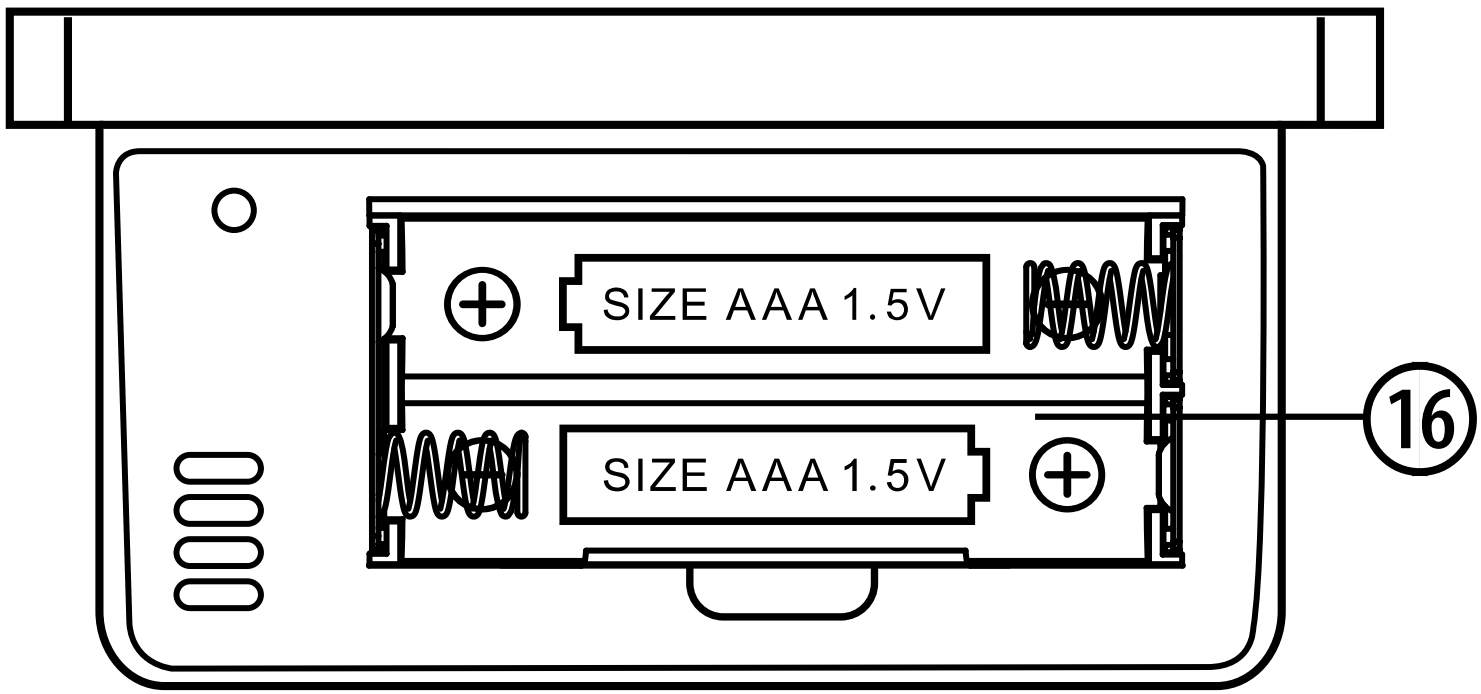
SIZE AAA 1.5V
SIZE AAA 1.5V
16

⑫ [**+**] Taste (HOCH)

⑬ [**−**] Taste (RUNTER) (3 Sekunden gedrückt halten, um die Suche nach dem Außensensor zu starten.

⑭ [**SET**] Taste

⑮ [**MEM**] Taste

⑯ Batteriefach (2x AAA 1,5V Batterien)

Außensensor

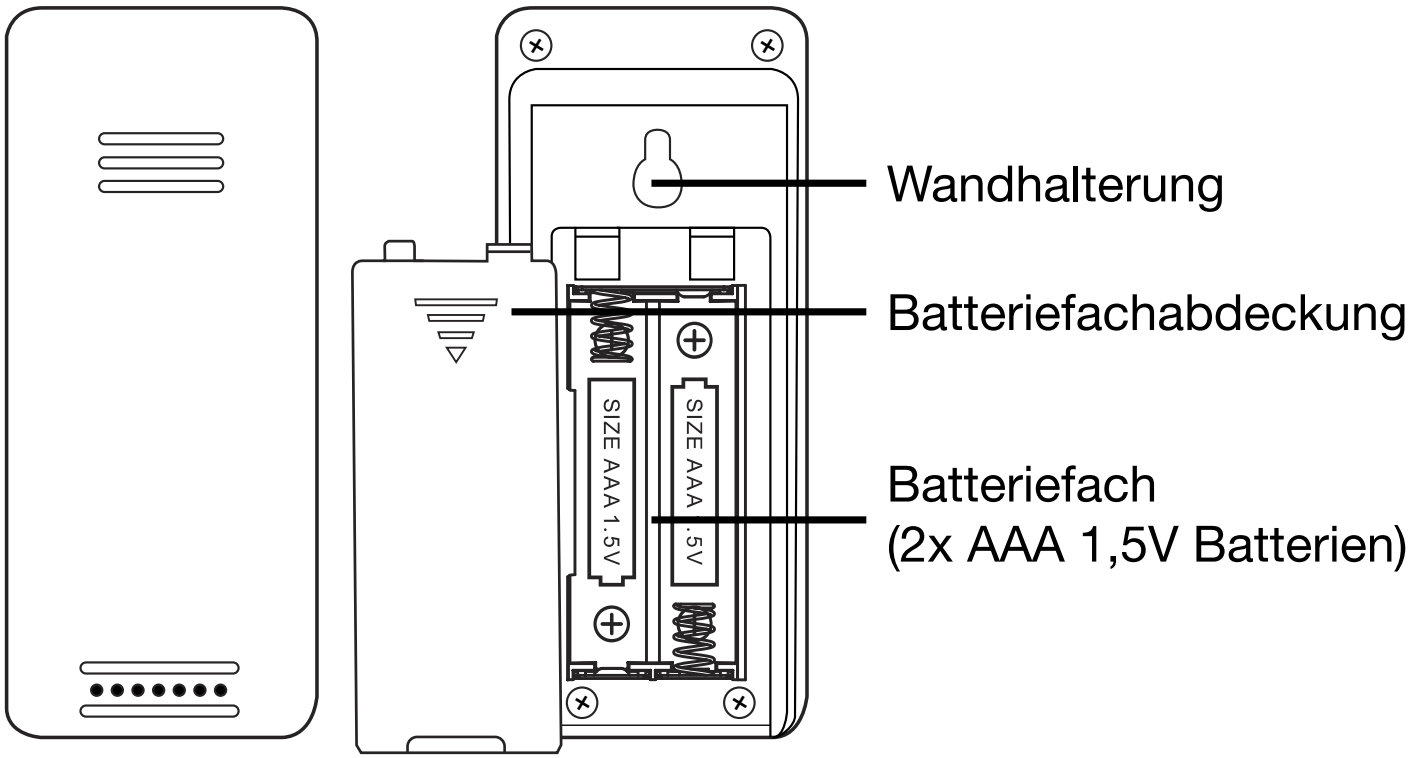

5. ERSTINBETRIEBNAHME

1. Entfernen Sie die Batteriefachabdeckung auf der Rückseite.
2. Legen Sie 2x AAA/LR03 (1,5V) Batterien ein. Achten Sie beim Einlegen darauf, dass die Polaritäten (+/-) der Batterien korrekt sind.
3. Setzen Sie die Batteriefachabdeckung wieder auf.
4. Wenn Sie die Batterien einlegen, leuchten alle Symbole auf dem LCD für 3 Sekunden auf und überprüfen dann die Innenraumtemperatur und -feuchtigkeit.
5. Die Basisstation beginnt, sich mit dem Außensensor zu verbinden. Dieser Vorgang dauert maximal 3 Minuten und wird in der oberen rechten Ecke durch ein blinkendes Antennensymbol angezeigt.
6. Öffnen Sie an diesem Punkt die Batteriefachabdeckung des Außensensors, legen Sie 2 AAA-Batterien entsprechend der korrekten Polarität ein (beachten Sie die "+" und "-" Markierungen) und schließen Sie die Batteriefachabdeckung.
7. Sobald der Sensor gefunden wurde, hört das Antennensymbol auf zu blinken und wird dauerhaft angezeigt.
8. Sollten die 3 Minuten bereits vorbei sein, müssen Sie die Sendersuche erneut starten. Halten Sie die [−] Taste (RUNTER) für 3 Sekunden gedrückt, um die Suche nach dem Außensensor zu starten.
9. Wenn die Basisstation ein Warnsignal für niedrigen Batteriestand empfängt, wird ein blinkendes Batteriesymbol

angezeigt.

10. Das Batteriesymbol wird nicht angezeigt, wenn die Batterie voll ist.

6. MANUELLE ZEITEINSTELLUNG

1. Halten Sie die [**SET**] Taste gedrückt für 2 Sekunden, "24Hr" beginnt zu blinken, und drücken Sie die [**+**] und [**–**] Tasten zum Einstellen.
2. Drücken Sie die [**SET**] Taste, um das Element zu bestätigen und zum nächsten zu gehen. Die Reihenfolge der Einstellungselemente ist wie folgt:
3. 24 Std./12 Std. > Stunde > Minute > Aktuelles Wetter > Temperatureinheit (°C/°F)
4. Beim Einstellen des Wertes halten Sie die [**+**] oder [**–**] Taste gedrückt, um schnell einzustellen.
5. Drücken Sie die [**SET**] Taste, um das letzte Element zu bestätigen und die Einstellprozeduren zu beenden; dann kehrt es in den normalen Modus zurück.
6. Wenn Sie das 12-Stunden-Format wählen und "PM" vor den Stunden angezeigt wird, bedeutet dies, dass es nach Mittag ist.

Hinweis: *Wenn innerhalb von 20 Sekunden keine gültige Aktion erfolgt, kehrt es automatisch vom Einstellmodus in den normalen Zeitmodus zurück.*

7. RF-ÜBERTRAGUNGSVERFAHREN

1. Die Haupteinheit beginnt automatisch mit dem Empfang von Übertragungen vom Fern-Temperatur- und Feuchtigkeitssensor, nachdem die Batterien eingelegt wurden.
2. Der Außensensor überträgt automatisch Temperatur- und Feuchtigkeitsdaten an die Haupteinheit, nachdem die Batterien eingelegt wurden.
3. Wenn die Haupteinheit die Übertragung vom Außensensor nicht empfangen konnte, erscheinen ('**- -.-**' und '**--**' auf dem LCD).
4. Um den Suchmodus neu zu starten, drücken Sie die [**–**] Taste für 3 Sekunden. Die Basisstation sucht nun erneut nach dem Sensor.
5. Wenn der Außensensor ein Warnsignal für niedrigen Batteriestand empfängt, wird ein blinkendes Batteriesymbol angezeigt.
6. Das Batteriesymbol wird nicht angezeigt, wenn die Batterie voll ist.
7. Die Übertragungsreichweite beträgt 60 m in offenen Bereichen.

8. MAX/MIN WETTERDATEN

1. Wenn die Temperatur und Luftfeuchtigkeit auf dem LCD-Display angezeigt werden, beginnt die Haupteinheit mit der Aufzeichnung der numerischen Maximal- und Minimalwerte für Temperatur und Luftfeuchtigkeit.
2. Drücken Sie einmal die [**MEM**] Taste, das LCD zeigt den maximalen Wert von Temperatur/Luftfeuchtigkeit an. Ein weiteres Drücken von [**MEM**] und das LCD zeigt den minimalen Wert von Temperatur/Luftfeuchtigkeit an. Noch einmal drücken und Sie sind zurück bei den aktuellen Werten.
3. Der Maximal-/Minimalwert wird zurückgesetzt, wenn Sie die [**MEM**] Taste für 3 Sekunden gedrückt halten. Das Gerät startet nun die Aufzeichnung neu.
4. Der Speicherwert des Tages wird jede Nacht um 0:00 Uhr automatisch gelöscht.

9. WETTERVORHERSAGE

- Bitte berücksichtigen Sie die Wettervorhersage Ihres lokalen Wetterdienstes und die Vorhersage Ihrer Wetterstation. Bei Abweichungen nehmen Sie bitte die Informationen Ihrer Wetterstation als maßgeblich.
- Die Wettervorhersage wird aus der Bewertung von Schwankungen des Luftdrucks berechnet und kann von den tatsächlichen Wetterbedingungen abweichen.

- Die Wetterstation zeigt die folgenden Wettersymbole an:

Sonnig		
Leicht bewölkt		
Bewölkt		– – – –
Regnerisch		
Starker Regen		
Schneefall		

Auslösebedingungen für Schneewarnung:

Wenn die Außentemperatur unter -4 °C liegt und es leicht oder stark regnet, wechselt das Wetter zu Schnee.

10. TRENDPFEILE

- Das LCD-Display zeigt den aktuellen Luftdrucktrend an.
- Druck steigt: ↗
- Druck bleibt stabil: →
- Druck sinkt: ↘

Immer wenn eine Änderung des Drucks festgestellt wird, wird sie mit dem vorherigen Trend verglichen. Wenn der Druck um 2 hPa steigt, zeigt der Pfeil nach oben; wenn er um 2 hPa fällt, zeigt der Pfeil nach unten. Bleibt die Druckänderung über einen Zeitraum von 1 Stunde innerhalb von 2 hPa, bleibt der Pfeil flach.

Hinweis: Wettersymbole und Luftdrucktrend

Das Wettersymbol auf der Station zeigt eine **Vorhersage für die nächsten 6-12 Stunden an.** Die Vorhersage basiert auf aktuellen und historischen **Luftdruckdaten**, so dass sie nicht immer mit dem aktuellen Wetter draußen übereinstimmen muss.

Tipps zum besseren Verständnis:

- Je häufiger Sie die Vorhersage überprüfen, desto mehr Muster werden Sie erkennen.
- Die Vorhersagegenauigkeit verbessert sich im Laufe der Zeit, wenn die Station mehr Daten sammelt.
- Bitte denken Sie daran: Druckbasierte Vorhersagen sind hilfreich, aber nicht perfekt.

So funktioniert es (in einfachen Worten):

- In den ersten 256 Stunden nach dem Einschalten des Geräts befindet sich die Station in einem „**Lernmodus**“ und berechnet die Trends anhand eines Durchschnitts aller aufgezeichneten Druckwerte.
- Der auf dem Bildschirm angezeigte Druck ist **gerundet** (z. B. 1006), aber das Gerät rechnet mit dem **tatsächlichen Wert** (z. B. 1005,7).
- Das bedeutet, dass selbst wenn der Bildschirm unverändert aussieht, kleine interne Veränderungen stattfinden können.

Beispiel:
Wenn der aktuelle Druck 1006 beträgt und der Durchschnitt der vergangenen Werte 1008,3 ist, beträgt die Veränderung -2,3. Dies könnte auf eine Wetteränderung hindeuten, z. B. von teilweise bewölkt auf bedeckt. Wenn die Druckveränderung jedoch zu gering ist, kann das Symbol gleich bleiben.

11. HINTERGRUNDBELEUCHTUNG

Berühren Sie die Taste auf der Vorderseite des Geräts, um die Hintergrundbeleuchtung für 10 Sekunden einzuschalten.

12. HINWEISE ZUR REINIGUNG

- Entfernen Sie die Batterien vor der Reinigung.
- Verwenden Sie nur ein trockenes Tuch, um das Äußere des

Geräts zu reinigen. Um eine Beschädigung der Elektronik zu vermeiden, verwenden Sie keine Reinigungsflüssigkeit.

- Schützen Sie das Gerät vor Staub und Feuchtigkeit.

13. TECHNISCHE DATEN

- Innen- und Außentemperatur und Luftfeuchtigkeit mit Min./ Max.-Speicher
- Wettervorhersage
- 12/24 Std., °C/°F, Hintergrundbeleuchtung
- Trendanzeige basierend auf Luftdruck
- Batteriebetrieben:
  - 2x AAA/LR03 für Basisstation
  - 2x AAA/LR03 für Sensor
- Temperaturbereich innen: 0 °C — 50 °C
- Temperaturbereich außen: -40 °C — 60 °C
- Luftfeuchtigkeitsbereich innen: 20% — 95%
- Luftfeuchtigkeitsbereich außen: 20% — 95%
- Temperaturtoleranz:
  - 0°C ~ 40°C ±1°C
  - –9,9°C ~ 0°C, 40°C ~ 50°C ±2°C
- Luftfeuchtigkeitstoleranz:
  - 40% rF ~ 80% rF (±5%)

- <40% rF und >80% rF (±5%)
- Abmessungen der Basisstation: 90x44x93 mm / Gewicht: 83 g
- Abmessungen des Sensors: 40x20x90 mm / Gewicht: 29 g

14. EG-KONFORMITÄTSERKLÄRUNG

Hiermit erklärt die Bresser GmbH, dass der Gerätetyp mit der Teilenummer: 15002 der Richtlinie entspricht: 2014/53/EU. Der vollständige Text der EU-Konformitätserklärung ist unter der folgenden Internetadresse verfügbar: www.bresser.de/download/15002/CE/15002_CE.pdf

15. ENTSORGUNG

Entsorgen Sie Verpackungsmaterialien sortenrein. Bitte beachten Sie die aktuellen gesetzlichen Bestimmungen zur Entsorgung des Geräts. Informationen zur ordnungsgemäßen Entsorgung erhalten Sie bei den kommunalen Entsorgungsdiensten oder der Umweltbehörde. Entsorgen Sie elektronische Geräte nicht mit dem Hausmüll!

Entsorgen Sie elektronische Geräte nicht im Hausmüll! Gemäß der Richtlinie 2012/19/EU des Europäischen Parlaments über Elektro- und Elektronik-Altgeräte und ihrer Umsetzung in deutsches Recht müssen gebrauchte elektronische Geräte getrennt gesammelt und umweltfreundlich recycelt werden. Verbraucher müssen leere Altbatterien bei

Batteriesammelstellen entsorgen. Weitere Informationen über die Entsorgung von Geräten oder Batterien, die nach dem 01.06.2006 hergestellt wurden, erhalten Sie von Ihrem örtlichen Entsorgungsdienst oder der Umweltbehörde.

Gemäß den Vorschriften über Batterien und Akkus ist es ausdrücklich verboten, diese im normalen Hausmüll zu entsorgen. Bitte stellen Sie sicher, dass Sie Ihre gebrauchten Batterien gesetzeskonform entsorgen – an einer örtlichen Sammelstelle oder im Handel. Die Entsorgung im Hausmüll verstößt gegen die Batterieverordnung. Batterien, die Giftstoffe enthalten, sind mit einem Zeichen und einem chemischen Symbol gekennzeichnet. Cd = Cadmium, "Hg" = Quecksilber, "Pb" = Blei. Entladen Sie die Batterie vor der Entsorgung vollständig.

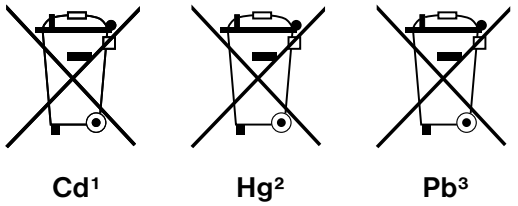

[1] Batterie enthält Cadmium
[2] Batterie enthält Quecksilber
[3] Batterie enthält Blei

16. GARANTIE

Die reguläre Garantiezeit beträgt 2 Jahre und beginnt am Tag des Kaufs. Um von einer verlängerten, freiwilligen Garantiezeit wie auf der Geschenkbox angegeben zu profitieren, ist eine Registrierung auf unserer Website erforderlich. Die vollständigen Garantiebedingungen sowie Informationen zur Garantieverlängerung und zu Services können eingesehen werden unter www.bresser.de/garantiebedingungen.

TABLE OF CONTENTS

1. About this manual 24
2. General safety instructions 24
3. Scope of delivery 25
4. Product overview 26
5. Initial operation 30
6. Manual time setting 31
7. RF Transmission Procedure 32
8. Max/Min Weather data 33
9. Weather forecast 33
10. Trend arrows 35
11. Backlight 36
12. Notes on cleaning 36
13. Technical data 37
14. EC declaration of conformity 38

15. Disposal 38
16. Warranty 39

1. ABOUT THIS MANUAL

This user manual should be considered part of the device. Read the safety instructions and the user manual carefully before using the device. Keep this user manual for future reference. If the device is sold or passed on, the user manual must be given to the new owner/user of the product. The device is intended for indoor use only!

2. GENERAL SAFETY INSTRUCTIONS

- This device contains electronic components that operate via a power source (batteries). Do not let children use the device unsupervised. Use is only permitted as described in the manual, otherwise there is a risk of ELECTRIC SHOCK!
- Children should only use the device under supervision. Keep packaging materials (plastic bags, rubber bands, etc.) away from children! There is a RISK OF SUFFOCATION!
- Risk of chemical burn — Keep batteries out of the reach of children! Make sure you insert the batteries correctly. Leaking battery acid can lead to chemical burns. Avoid contact of battery acid with skin, eyes and mucous membranes. In the event of contact, rinse the affected region immediately with a plenty of water and seek medical attention.
- Risk of fire/explosion — Do not expose the device to high temperatures. Use only the recommended batteries. Do not short-circuit the device or batteries, or throw them into a fire. Excessive heat or improper handling could trigger a short-circuit, a fire, or an explosion.

- Do not disassemble the device! If a defect occurs, please contact your specialist dealer. They will contact the service center and, if necessary, send the device in for repair.
- Do not expose the device to high temperatures and protect it from contact with water and high humidity to prevent leakage or explosion of the built-in battery!
- Use only the recommended batteries. Always replace weak or empty batteries with a new, complete set of batteries at full capacity. Do not use batteries from different brands or with different capacities. The batteries should be removed from the unit if it has not been used for a long time.

3. SCOPE OF DELIVERY

Weatherstation, Outdoor sensor, 4x AAA (LR03) batteries, User manual

4. PRODUCT OVERVIEW

1. Trend indication based on pressure
2. Weather forecast
3. Low battery indicator
4. Antenna reception symbol (Remote sensor signal)
5. Outdoor temperature
6. MAX/MIN value indicator
7. Outdoor humidity
8. Indoor temperature
9. Indoor humidity
10. Time
11. Backlight touch button 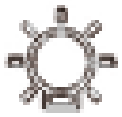

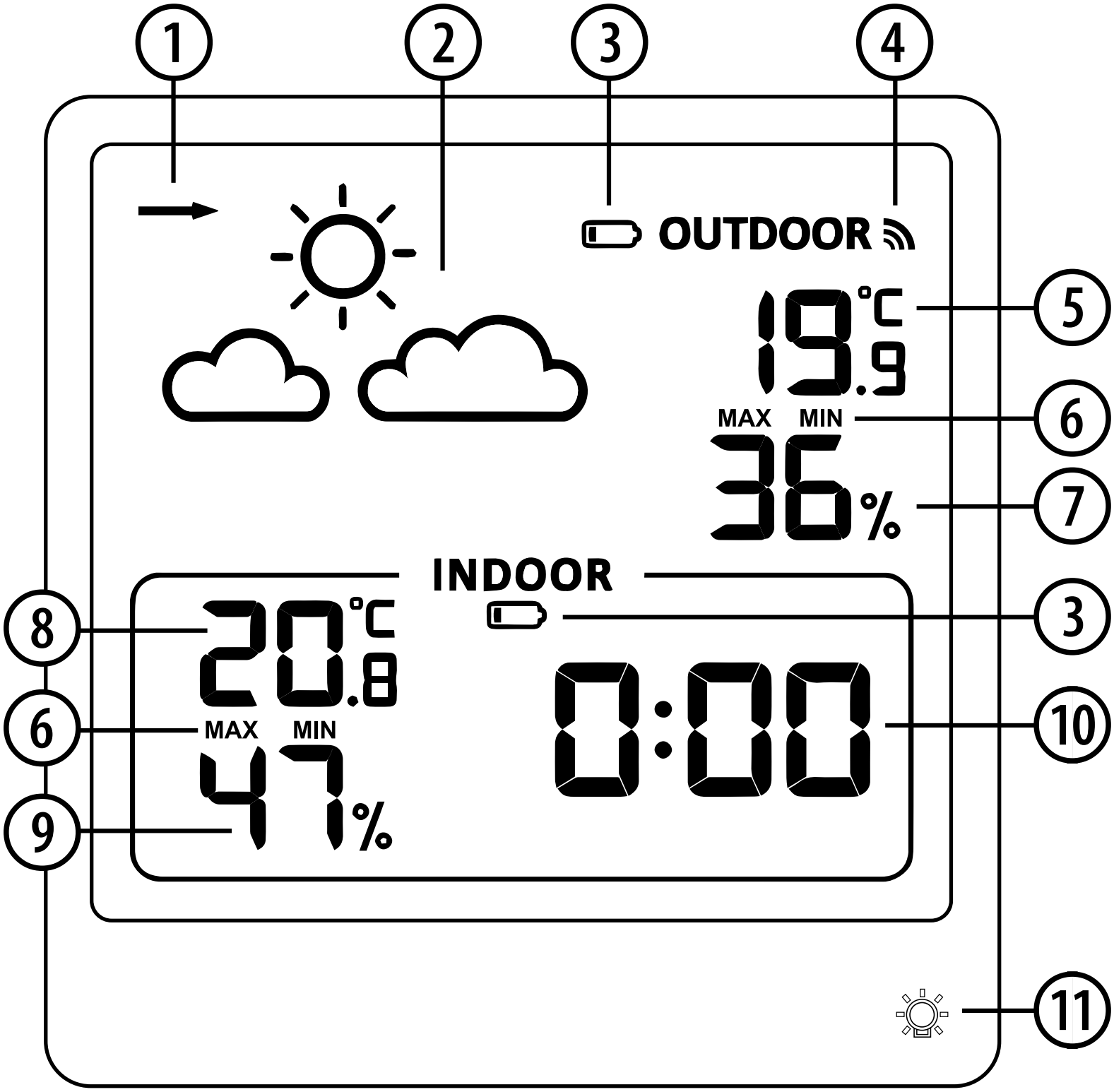
1
2
3
4
OUTDOOR
19.9 °C
5
MAX MIN
6
36 %
7
INDOOR
3
8
20.8 °C
6
MAX MIN
47 %
9
0:00
10
11

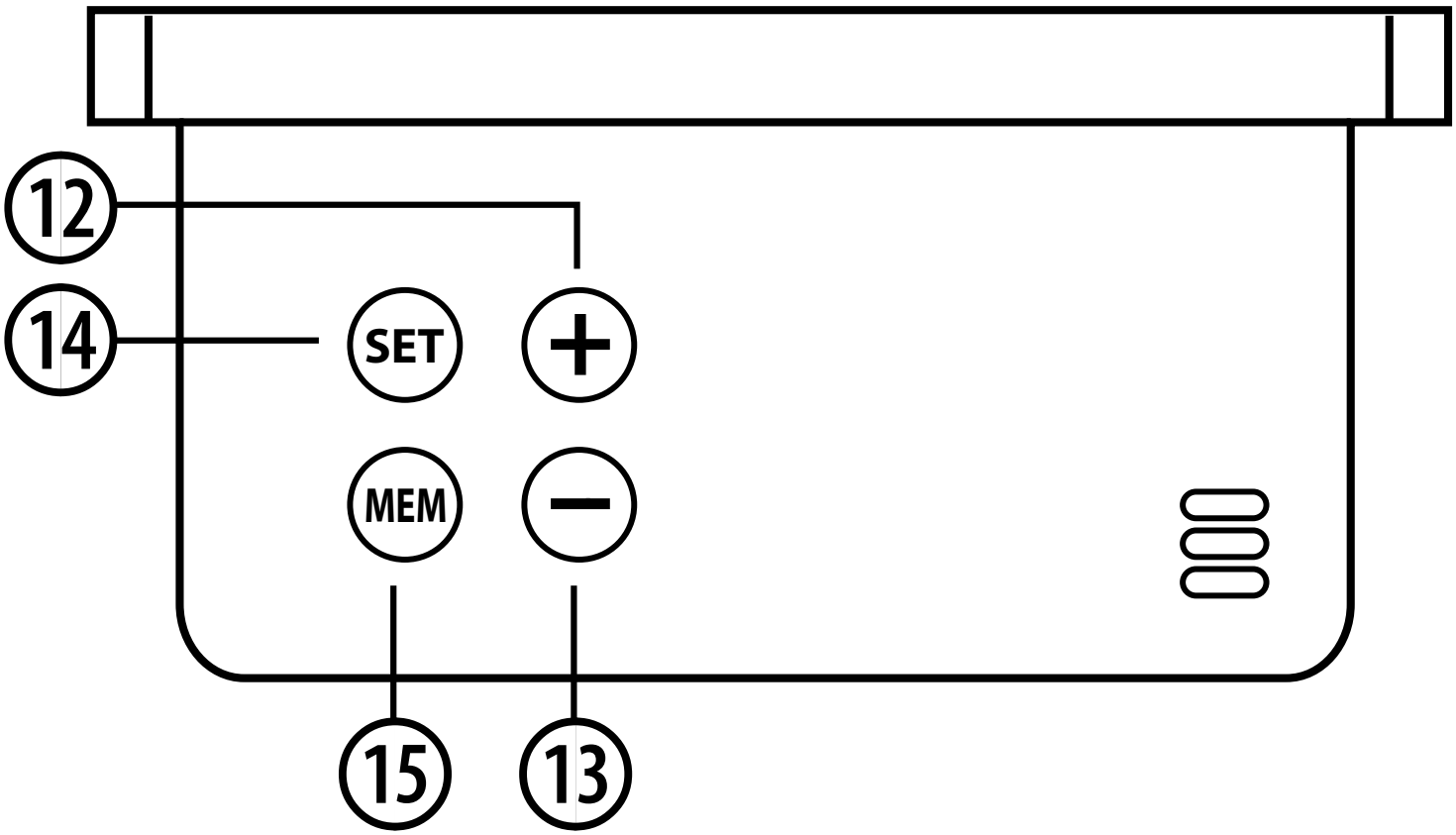
12
14
SET
+
MEM
−
15
13

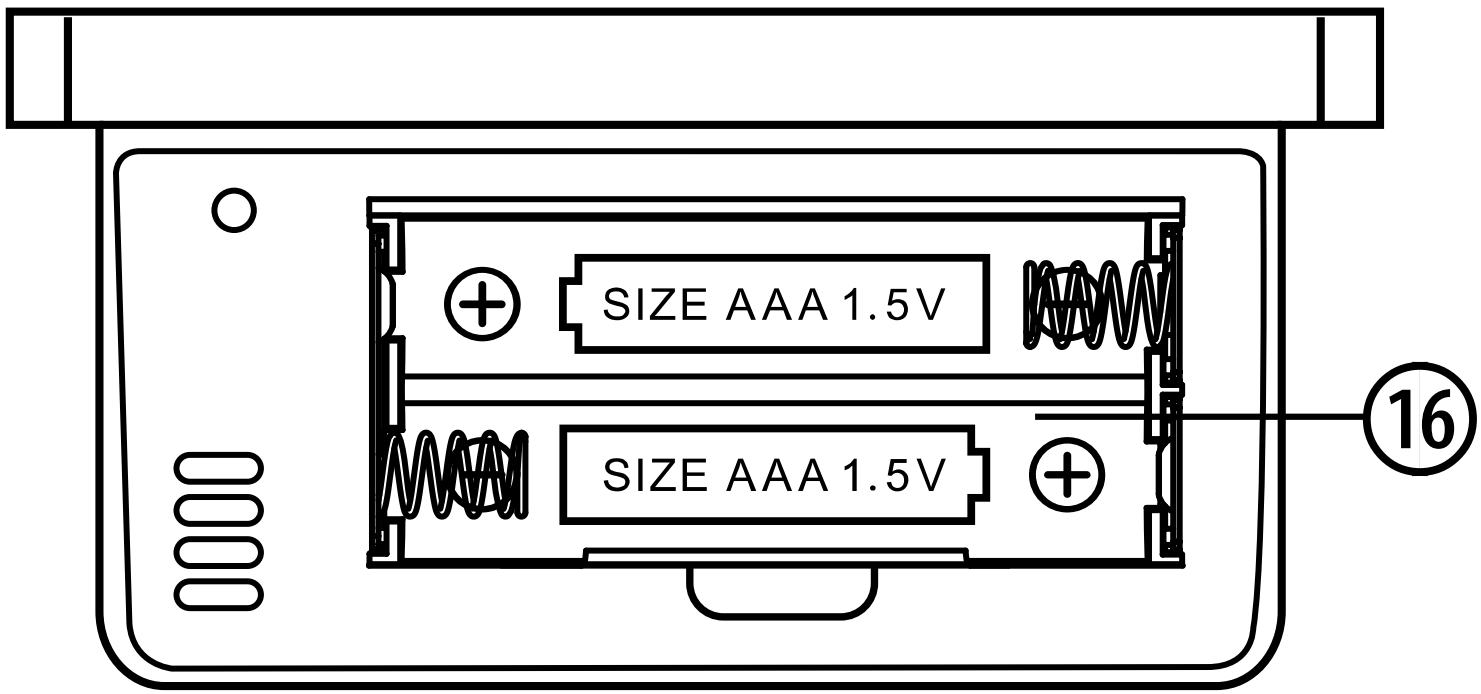
SIZE AAA 1.5V
SIZE AAA 1.5V
16

⑫ [**+**] button (UP)

⑬ [**−**] button (DOWN) (Hold down for 3 seconds to start remote sensor search.

⑭ [**SET**] button

⑮ [**MEM**] button

⑯ Battery compartment (2x AAA 1.5V batteries)

Outdoor sensor

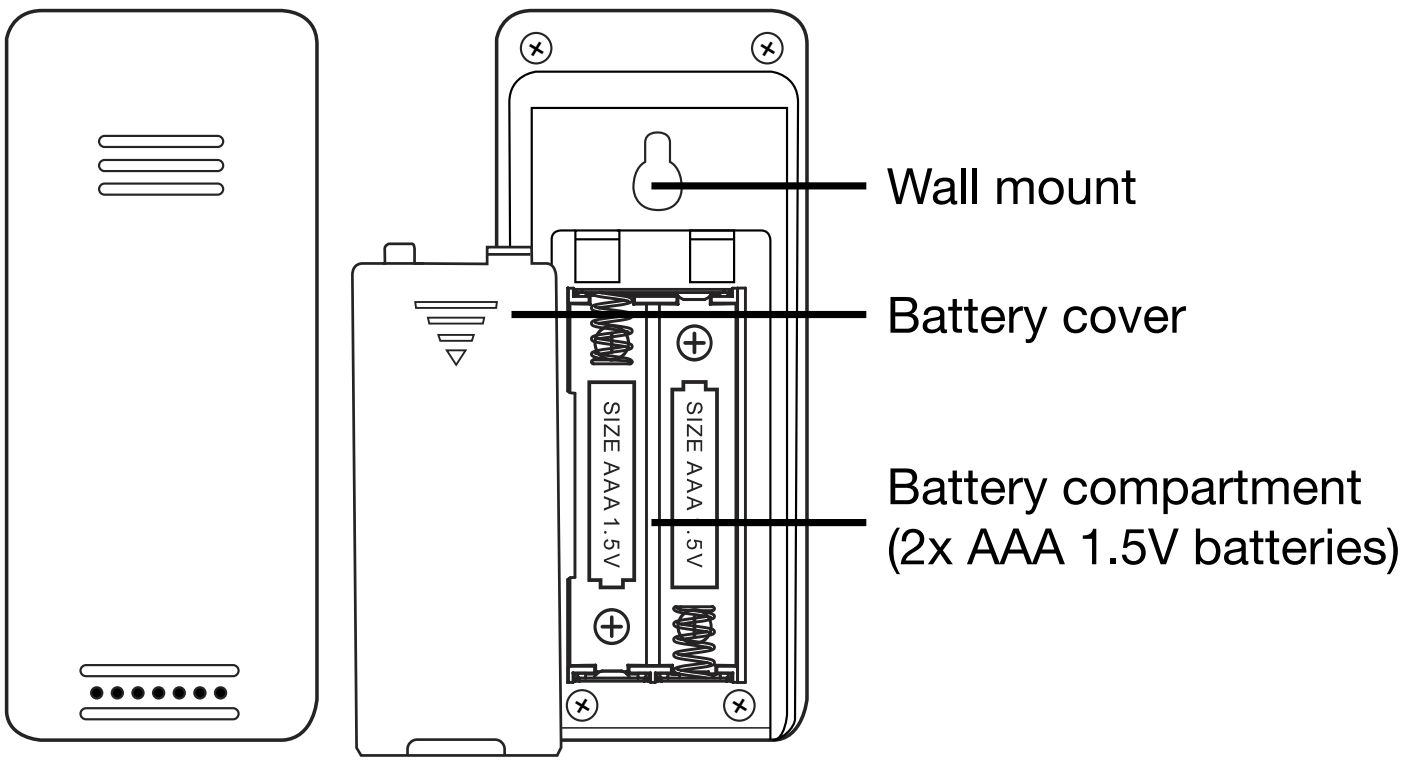

5. INITIAL OPERATION

1. Remove the battery cover from the back.
2. Insert 2x AAA/LR03 (1.5V) batteries. Please ensure the polarities (+/-) of the batteries match upon installation.
3. Reattach the battery door.
4. When you insert the battery, all icons on the LCD will light up for 3 seconds, and then check the indoor temperature and humidity.
5. The base station will start connecting to the outdoor remote sensor. This process lasts for a maximum of 3 minutes and will be displayed in the upper right corner through a flashing receiving antenna symbol .
6. At this point, open the remote sensor battery compartment cover, insert 2 AAA batteries according to the correct polarity (refer to the "+" and "-" markings), and close the battery cover.
7. Once the sensor has been found, the antenna reception symbol stops flashing and is permanently displayed.
8. If the 3 minutes have already elapsed, you must restart the sensor search. Press and hold the [−] button (DOWN) for 3 seconds to start searching for the outdoor sensor.
9. If the base receives a low battery warning signal, a flashing low battery symbol is displayed.
10. The battery symbol is not displayed when the battery is full.

6. MANUAL TIME SETTING

1. Press and hold the [**SET**] button for 2 seconds, the “24Hr” starts to flash, and press the [**+**] and [**–**] buttons to set.
2. Press the [**SET**] button to confirm the item has been set and go to the next one, the sequence of setting items is as follows:
3. 24hr/12hr > hour > minute > Current weather > Temperature Unit (°C/°F)
4. When adjusting the value, press and hold the [**+**] or [**–**] button to adjust quickly.
5. Press the [**SET**] button to confirm the last item to end the setting procedures, then it will return to the normal mode.
6. When choosing the 12Hr format, if “PM” is displayed before the hours, it means that the hour is post meridiem.

Note: *If there is no valid operation within 20 seconds, it will automatically return to normal time mode from the set mode.*

7. RF TRANSMISSION PROCEDURE

1. The main unit automatically starts receiving transmissions from the remote temperature and humidity sensor after the batteries have been inserted.
2. The remote sensor automatically transmits temperature and humidity data to the main unit after the batteries have been inserted.
3. If the main unit was unable to receive the transmission from the remote sensor (‘**- -.-**’ and ‘**--**’ appear on the LCD).
4. To restart the search mode, press the [**–**] button for 3 seconds. The base will now search for the sensor again.
5. If the remote sensor receives a low battery warning signal, a flashing low battery symbol is displayed.
6. The battery symbol is not displayed when the battery is full.
7. The transmission range is 60 m in open areas.

8. MAX/MIN WEATHER DATA

1. When the temperature and humidity are shown on the LCD display, the main unit starts recording the numerical maximum and minimum values for temperature and humidity.
2. Press the [**MEM**] button once, the LCD will display the maximum value of temperature / humidity. Another press of [**MEM**], and LCD will display the minimum value of temperature / humidity. One more press and you are back to current values.
3. The maximum/minimum value resets when you press and hold the [**MEM**] button for 3 seconds. The device will now restart the recording.
4. The memory value of the day will be automatically cleared at 0:00 every night.

9. WEATHER FORECAST

- Please take into account the weather forecast from your local weather service and the forecast from your weather station. In the event of discrepancies, please take the information from your weather station as authoritative.
- The weather forecast is calculated from evaluation of fluctuations in the barometric pressure and may deviate from the actual weather conditions.

- The weather station displays the following weather symbols:

Sunny		
Slightly cloudy		
Cloudy		– – – –
Rainy		
Heavy rain		
Snowy		

Trigger conditions for snow warning:

If the outside temperature is below -4 °C and it is raining lightly or heavily, the weather changes to snow.

10. TREND ARROWS

- The LCD display shows the current air pressure trend.
- Pressure rises: ↗
- Pressure is steady: →
- Pressure declines: ↘

Whenever a change in pressure is detected, it is compared to the previous trend. If the pressure increases by 2 hPa, the arrow points upward; if it decreases by 2 hPa, the arrow points downward. If the pressure change remains within 2 hPa over a 1-hour period, the arrow remains flat.

Please Note: Weather Icons & Air Pressure Trend

The weather icon on your station shows a **forecast for the next 6–12 hours.** It is based on current and historical **air pressure data**, so it may not always match the actual weather outside at that moment.

Tips for better understanding:

- The more frequently you check, the more patterns you'll notice.
- Forecast accuracy improves over time as the station gathers more data.
- Please remember: pressure-based forecasting is helpful but not perfect.

How it works (in simple terms):

- In the first 256 hours after turning on the device, the station is in a “**learning mode**” and calculates trends using an average of all recorded pressure values.
- The pressure shown on screen is **rounded** (e.g., 1006), but the device calculates with the **actual value** (e.g., 1005.7).
- This means even if the screen looks unchanged, small internal changes may still be happening.

Example:
If the current pressure is 1006 and the average of past values is 1008.3, the change is -2.3. This could signal a weather change, like from partly cloudy to overcast. But if the pressure shift is too small, the icon may stay the same.

11. BACKLIGHT

Touch the button on the front of the device, to turn on the backlight for 10 seconds.

12. NOTES ON CLEANING

- Remove the batteries before cleaning.
- Only use a dry cloth to clean the exterior of the device. To avoid damaging the electronics, do not use any cleaning fluid.
- Protect the device from dust and moisture.

13. TECHNICAL DATA

- Indoor and Outdoor Temperature and humidity with Min./Max. memory
- Weather forecast
- 12/24hr, °C/°F, Backlight
- Trend indication based on pressure
- Battery powered:
  - 2x AAA/LR03 for base
  - 2x AAA/LR03 for sensor
- Indoor Temperature Range: 0 °C — 50 °C
- Outdoor Temperature Range: -40 °C — 60 °C
- Indoor Humidity Range: 20% — 95%
- Outdoor humidity range: 20% — 95%
- Temperature tolerance:
  - 0°C ~ 40°C ±1°C
  - –9.9°C ~ 0°C, 40°C ~ 50°C ± 2°C
- Humidity tolerance:
  - 40%RH ~ 80%RH (±5%)
  - <40%RH and >80%RH (±5%)
- Base Dimensions: 90x44x93 mm / Weight: 83 g
- Sensor Dimensions: 40x20x90 mm / Weight: 29 g

14. EC DECLARATION OF CONFORMITY

Hereby, Bresser GmbH declares that the equipment type with part number: 15002 is in compliance with Directive: 2014/53/EU. The full text of the EU declaration of conformity is available at the following internet address: www.bresser.de/download/15002/CE/15002_CE.pdf

15. DISPOSAL

Dispose of packaging materials sorted by type. Please note the current legal regulations regarding the disposal of the device. Information on proper disposal can be obtained from municipal waste disposal services or the environmental agency. Do not dispose of electronic devices with household waste!

Do not dispose of electronic devices in the household garbage! As per the Directive 2012/19/EU of the European Parliament on waste electrical and electronic equipment and its adaptation into German law, used electronic devices must be collected separately and recycled in an environmentally friendly manner. Empty old batteries must be disposed of at battery collection points by the consumer. You can find out more information about the disposal of devices or batteries produced after 01.06.2006 from your local waste disposal service or environmental authority.

In accordance with the regulations concerning batteries and rechargeable batteries, disposing of them in the normal household waste is explicitly forbidden. Please make sure to dispose of your used batteries as required by law — at a local collection point or in the retail market. Disposal in domestic waste violates the Battery Directive. Batteries that contain toxins are marked with a sign and a chemical symbol. "Cd" = cadmium, "Hg" = mercury, "Pb" = lead. Fully discharge the battery before disposal.

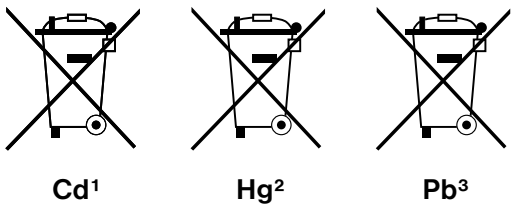

[1] battery contains cadmium
[2] battery contains mercury
[3] battery contains lead

16. WARRANTY

The regular warranty period is 2 years and begins on the day of purchase. To benefit from an extended, voluntary warranty period as indicated on the gift box, registration on our website is required. The full warranty conditions as well as information on warranty extension and services can be viewed at www.bresser.de/warranty_terms.

TABLE DES MATIÈRES

1. À propos de ce manuel 42
2. Instructions générales de sécurité 42
3. Contenu de la livraison 43
4. Présentation du produit 44
5. Première utilisation 48
6. Réglage manuel de l'heure 49
7. Procédure de transmission RF 50
8. Données météo Max/Min 51
9. Prévision météo 51
10. Flèches de tendance 53
11. Rétroéclairage 55
12. Conseils de nettoyage 55
13. Données techniques 55
14. Déclaration CE de conformité 56

15. Élimination 57

16. Garantie 58

1. À PROPOS DE CE MANUEL

Ce manuel utilisateur doit être considéré comme faisant partie de l'appareil. Lisez attentivement les instructions de sécurité et le manuel de l'utilisateur avant d'utiliser l'appareil. Conservez ce manuel d'utilisation pour toute référence future. Si l'appareil est vendu ou transmis, le manuel de l'utilisateur doit être remis au nouveau propriétaire/utilisateur du produit. L'appareil est uniquement destiné à un usage intérieur !

2. INSTRUCTIONS GÉNÉRALES DE SÉCURITÉ

- Cet appareil contient des composants électroniques qui fonctionnent via une source d'alimentation (batteries). Ne laissez pas les enfants utiliser l'appareil sans surveillance. L'utilisation est uniquement autorisée comme décrit dans le manuel, sinon il y a un RISQUE DE CHOC ÉLECTRIQUE !
- Les enfants ne doivent utiliser l'appareil que sous surveillance. Gardez les matériaux d'emballage (sacs en plastique, élastiques, etc.) hors de portée des enfants ! Il y a un RISQUE D'ÉTOUFFEMENT !
- Risque de brûlure chimique — Gardez les batteries hors de portée des enfants ! Assurez-vous d'insérer les batteries correctement. L'acide des batteries qui fuit peut provoquer des brûlures chimiques. Évitez tout contact de l'acide des batteries avec la peau, les yeux et les muqueuses. En cas de contact, rincez immédiatement la zone affectée à l'eau et consultez un médecin.

- Risque d'incendie/explosion — Ne soumettez pas l'appareil à des températures élevées. Utilisez uniquement les batteries recommandées. Ne court-circuitez pas l'appareil ou les batteries, et ne les jetez pas dans un feu. Une chaleur excessive ou une manipulation incorrecte pourrait provoquer un court-circuit, un incendie ou une explosion.
- Ne démontez pas l'appareil ! En cas de défaut, veuillez contacter votre revendeur spécialisé. Ils contacteront le centre de service et, si nécessaire, enverront l'appareil pour réparation.
- Ne soumettez pas l'appareil à des températures élevées et protégez-le du contact avec l'eau et une humidité élevée pour éviter la fuite ou l'explosion de la batterie intégrée !
- Utilisez uniquement les batteries recommandées. Remplacez toujours les batteries faibles ou vides par un nouvel ensemble de batteries entièrement chargé. Ne utilisez pas des batteries de marques différentes ou avec des capacités différentes. Les batteries doivent être retirées de l'appareil si celui-ci n’a pas été utilisé pendant une longue période.

3. CONTENU DE LA LIVRAISON

Station météorologique, Capteur extérieur, 4 piles AAA (LR03), Manuel utilisateur

4. PRÉSENTATION DU PRODUIT

1. Indication de tendance basée sur la pression
2. Prévision météorologique
3. Indicateur de batterie faible
4. Symbole de réception d'antenne (signal du capteur distant)
5. Température extérieure
6. Indicateur de valeur MAX/MIN
7. Humidité extérieure
8. Température intérieure
9. Humidité intérieure
10. Heure
11. Bouton tactile rétroéclairé

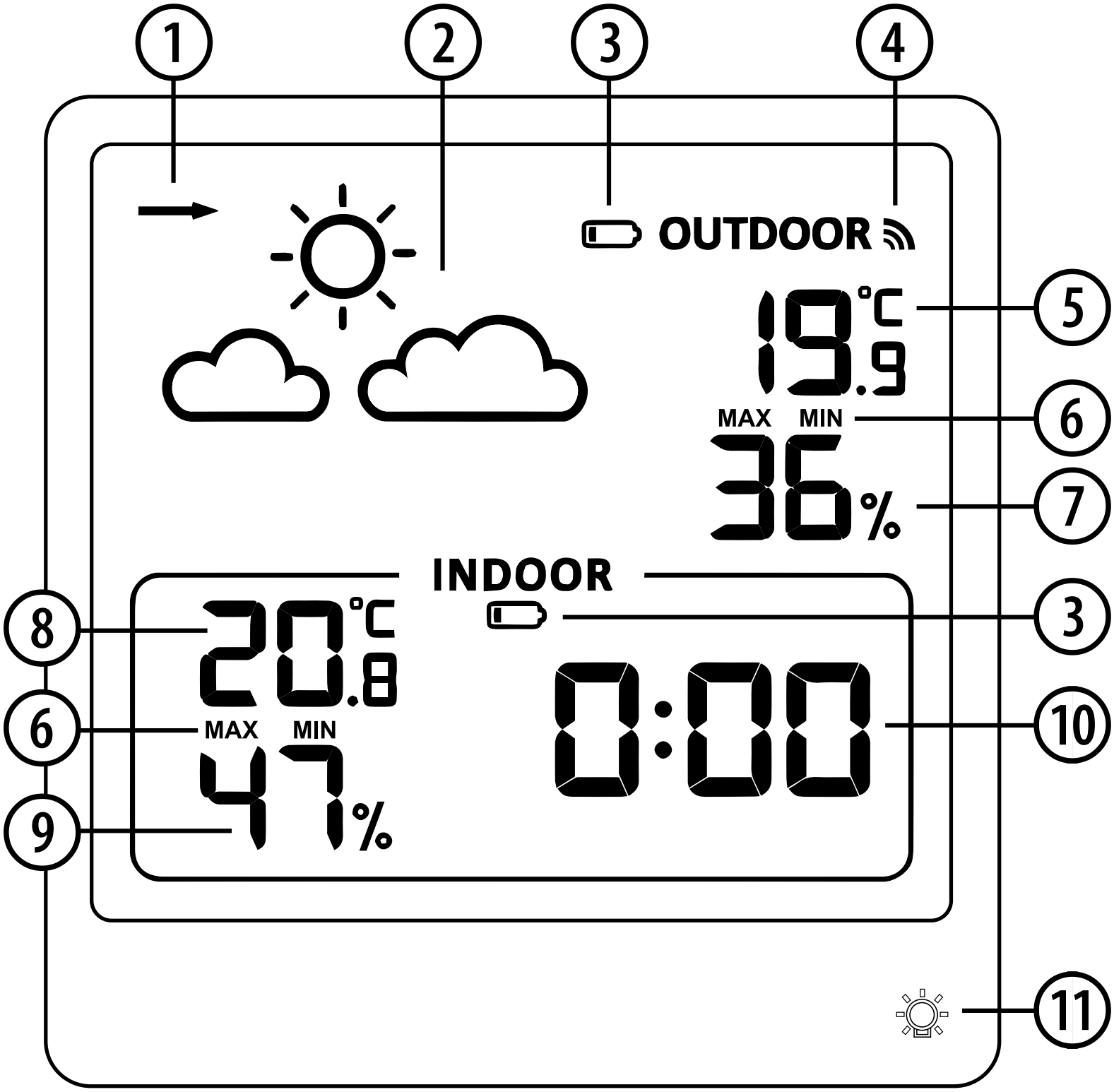
1
2
3
4
OUTDOOR
19.9 °C
5
MAX MIN
6
36 %
7
INDOOR
3
8
20.8 °C
6
MAX MIN
9
47 %
0:00
10
11

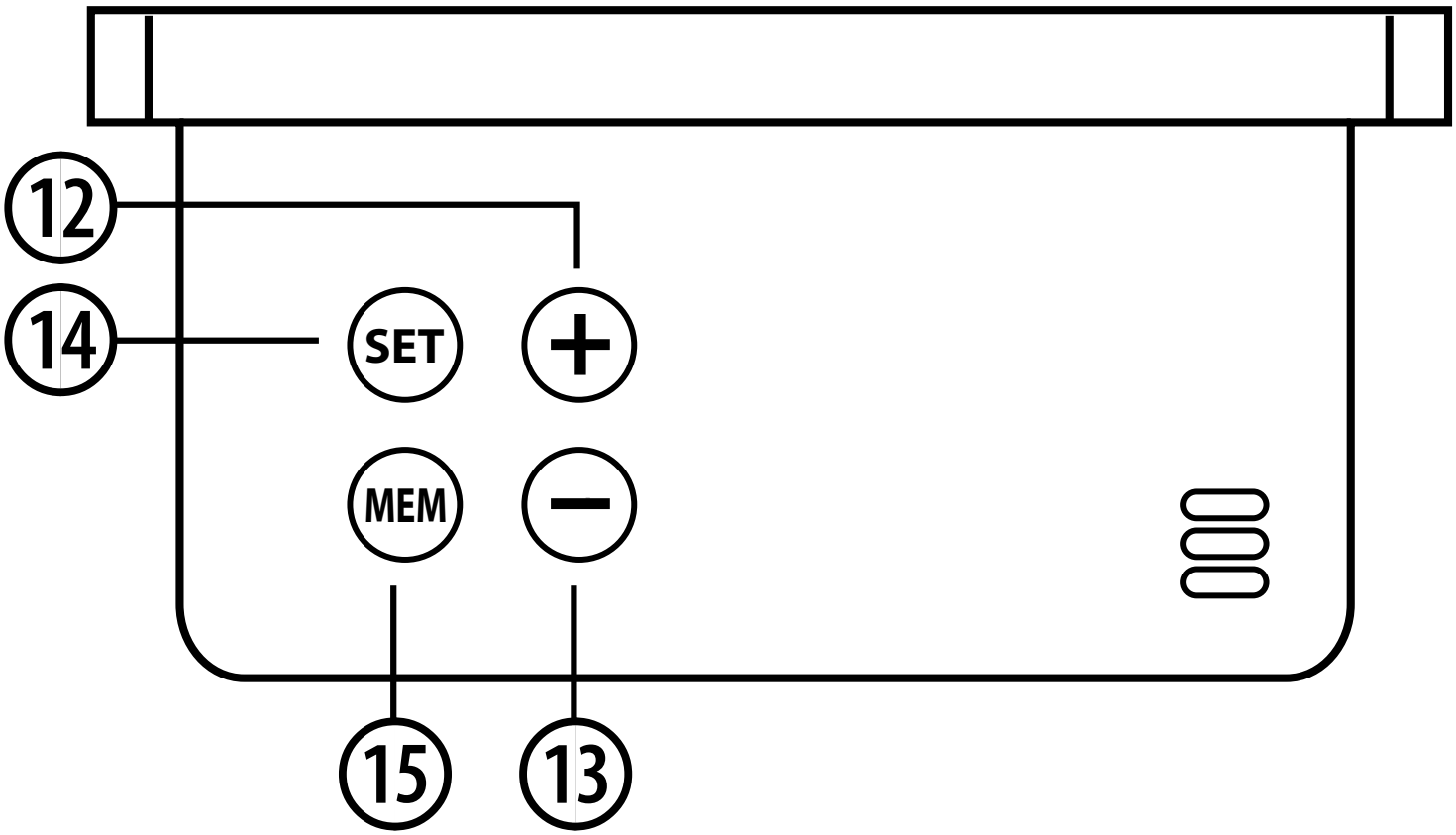
12
14
SET
+
MEM
−
15
13

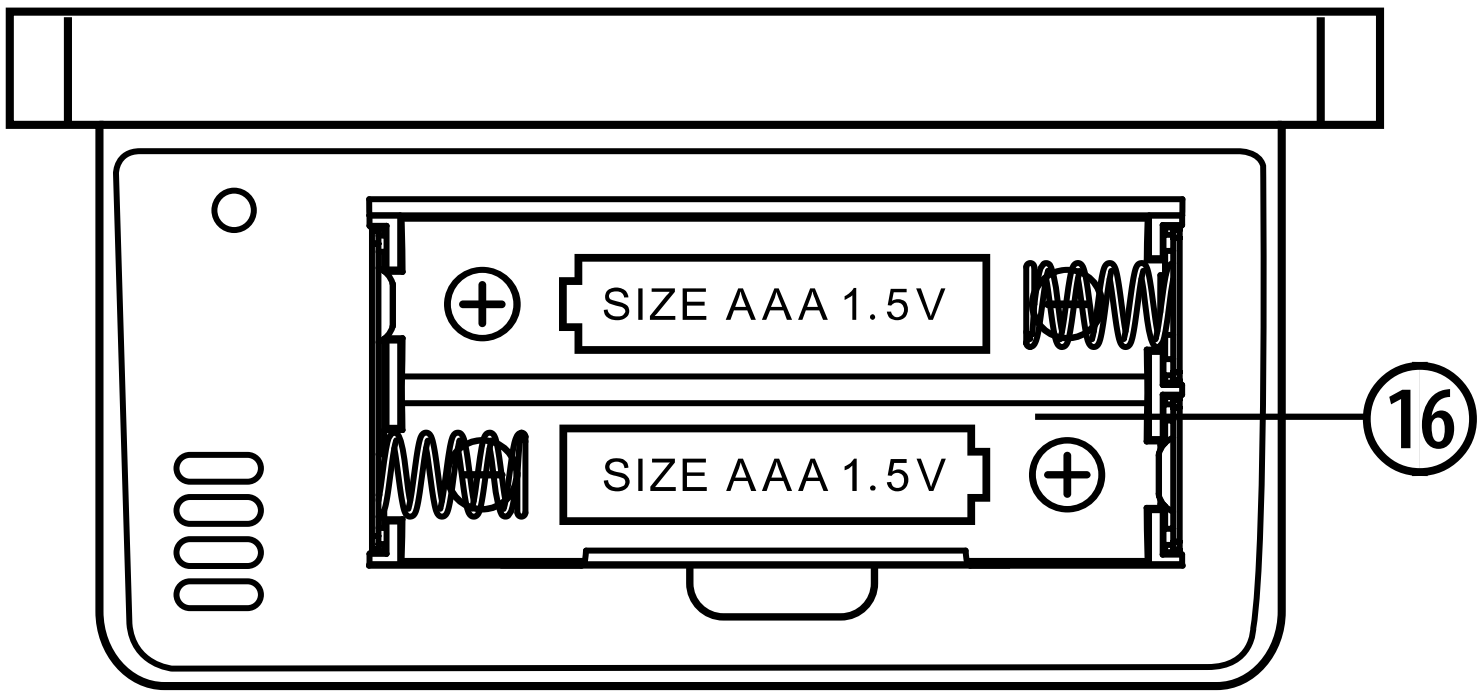
SIZE AAA 1.5V
SIZE AAA 1.5V
16

⑫ [**+**] bouton (Haut)

⑬ [**−**] bouton (Bas) (Maintenez enfoncé pendant 3 secondes pour commencer recherche du capteur distant.

⑭ [**SET**] bouton

⑮ [**MEM**] bouton

⑯ Compartiment des batteries (2x AAA 1.5V)

Capteur extérieur

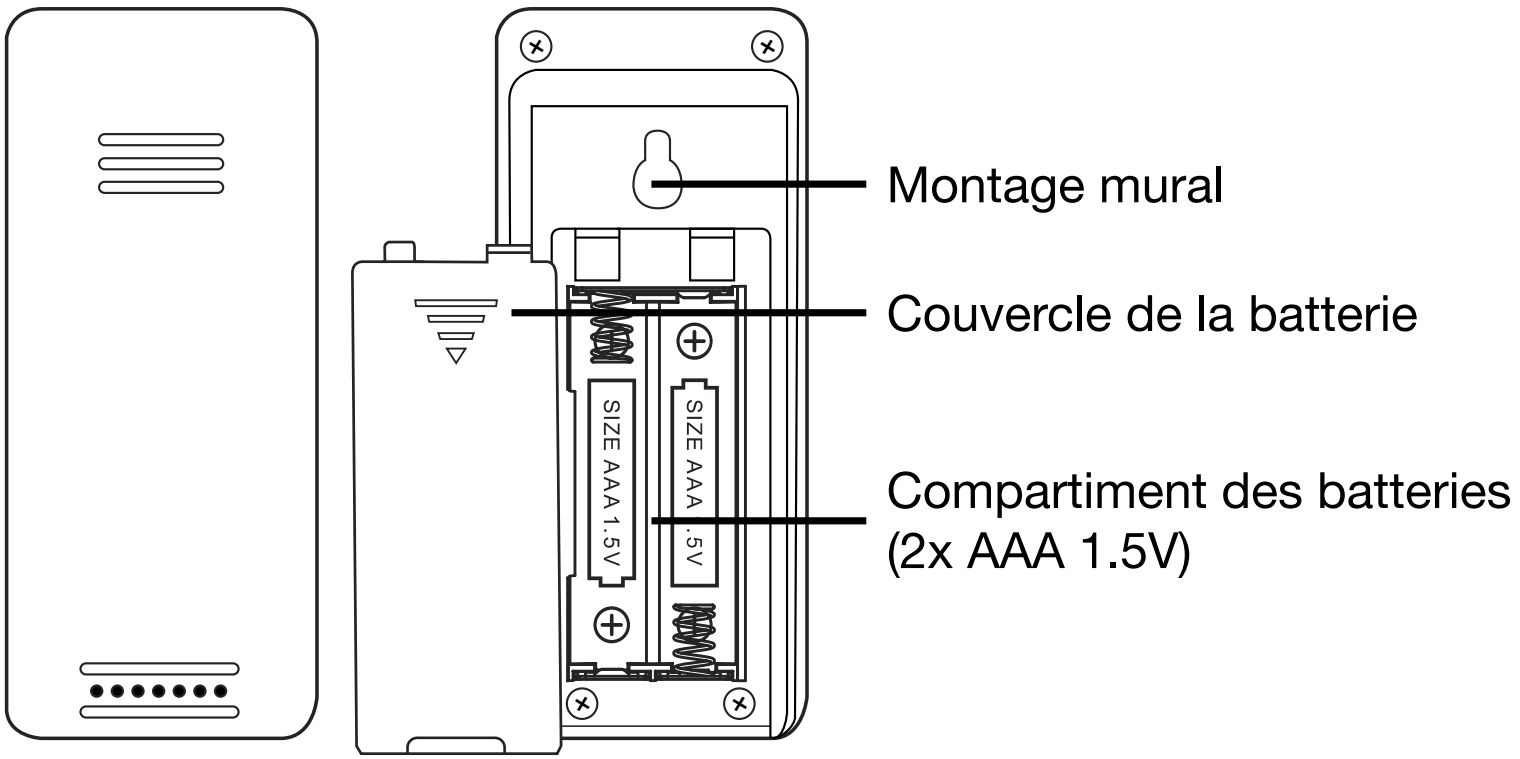

5. PREMIÈRE UTILISATION

1. Retirez le couvercle de la batterie à l'arrière.
2. Insérez 2x AAA/LR03 (1.5V) batteries. Veuillez vous assurer que les polarités (+/-) des batteries correspondent lors de l'installation.
3. Reclipsez le porte-batterie.
4. Lorsque vous insérez la batterie, tous les icônes de l'écran LCD s'allumeront pendant 3 secondes, puis vérifiez la température et l'humidité intérieures.
5. L'unité principale commencera à se connecter au capteur extérieur. Ce processus dure un maximum de 3 minutes et sera affiché dans le coin supérieur droit par un symbole d'antenne clignotant .
6. À ce moment, ouvrez le compartiment des batteries du capteur distant, insérez 2 batteries AAA selon la polarité correcte (reportez-vous aux marquages "+" et "-"), puis fermez le couvercle de la batterie.
7. Une fois le capteur trouvé, le symbole de réception d'antenne cesse de clignoter et reste affiché en permanence.
8. Si les 3 minutes sont déjà écoulées, vous devez relancer la recherche de l’émetteur. Maintenez la touche [−] (BAS) enfoncée pendant 3 secondes pour lancer la recherche du capteur extérieur.
9. Si l'unité principale reçoit un signal d'alerte de batterie faible, un symbole de batterie faible clignotant est

affiché.

10. Le symbole de la batterie n'est pas affiché lorsque la batterie est pleine.

6. RÉGLAGE MANUEL DE L'HEURE

1. Appuyez et maintenez le [**SET**] bouton pendant 2 secondes, le “24Hr” commence à clignoter, et appuyez sur le [**+**] et [**–**] boutons pour régler.
2. Appuyez sur le [**SET**] bouton pour confirmer que l'élément a été réglé et passez au suivant, la séquence des éléments à régler est la suivante :
3. 24hr/12hr > heure > minute > Météo actuelle > Unité de température (°C/°F)
4. Lors de l'ajustement de la valeur, appuyez et maintenez [**+**] ou [**–**] bouton pour ajuster rapidement.
5. Appuyez sur le [**SET**] bouton pour confirmer le dernier élément pour terminer les procédures de réglage, puis il reviendra au mode normal.
6. Lorsque vous choisissez le format 12Hr, si "PM" est affiché avant l'heure, cela signifie que l'heure est après-midi.

Note: *Si aucune opération valide n'est effectuée dans les 20 secondes, il reviendra automatiquement au mode normal de l'heure depuis le mode de réglage.*

7. PROCÉDURE DE TRANSMISSION RF

1. L'unité principale commence automatiquement à recevoir les transmissions du capteur de température et d'humidité distant après l'insertion des batteries.
2. Le capteur distant transmet automatiquement les données de température et d'humidité à l'unité principale après l'insertion des batteries.
3. Si l'unité principale n'a pas pu recevoir la transmission du capteur distant ('**- -.-**' et '**--**' apparaissent sur l'écran LCD).
4. Pour redémarrer le mode de recherche, appuyez sur le [**–**] bouton pendant 3 secondes. La base recherchera maintenant à nouveau le capteur.
5. Si le capteur distant reçoit un signal d'alerte de batterie faible, un symbole de batterie faible clignotant est affiché.
6. Le symbole de la batterie n'est pas affiché lorsque la batterie est pleine.
7. La portée de transmission est de 60 m dans les zones ouvertes.

8. DONNÉES MÉTÉO MAX/MIN

1. Lorsque la température et l'humidité sont affichées sur l'écran LCD, l'unité principale commence à enregistrer les valeurs maximales et minimales de température et d'humidité.
2. Appuyez une fois sur le [**MEM**] bouton, l'écran LCD affichera la valeur maximale de température / humidité. Une autre pression sur [**MEM**], et l'écran LCD affichera la valeur minimale de température / humidité. Encore une pression et vous revenez aux valeurs actuelles.
3. La valeur maximale/minimale est réinitialisée lorsque vous maintenez enfoncé le [**MEM**] bouton pendant 3 secondes. L'appareil redémarrera maintenant l'enregistrement.
4. La valeur mémoire du jour sera automatiquement effacée à 0h00 chaque nuit.

9. PRÉVISION MÉTÉO

- Veuillez tenir compte de la prévision météo de votre service météo local et de la prévision de votre station météo. En cas de divergences, veuillez considérer les informations de votre station météo comme faisant foi.
- La prévision météo est calculée à partir de l'évaluation des fluctuations de la pression barométrique et peut différer des conditions météorologiques réelles.

- La station météo affiche les symboles météo suivants :

Ensoleillé		
Légèrement nuageux		
Nuageux		– – – –
Pluvieux		
Pluie forte		
Neigeux		

Conditions de déclenchement pour l'alerte neige :

Si la température extérieure est inférieure à -4 °C et qu'il pleut légèrement ou fortement, la météo change pour la neige.

10. FLÈCHES DE TENDANCE

- L'écran LCD montre la tendance actuelle de la pression atmosphérique.
- Pression en hausse : ↗
- Pression stable : →
- Pression en baisse : ↘

Chaque fois qu'un changement de pression est détecté, il est comparé à la tendance précédente. Si la pression augmente de 2 hPa, la flèche pointe vers le haut ; si elle diminue de 2 hPa, la flèche pointe vers le bas. Si le changement de pression reste dans une plage de 2 hPa pendant une période d'une heure, la flèche reste plate.

Remarque : symboles météo et tendance de la pression atmosphérique

L'icône météo sur la station indique une prévision pour les 6 à 12 heures à venir. Les prévisions sont basées sur les données actuelles et historiques de la pression atmosphérique, de sorte qu'elles ne correspondent pas toujours au temps qu'il fait dehors.

Conseils pour une meilleure compréhension :

- Plus vous vérifiez souvent les prévisions, plus vous verrez de modèles.
- La précision des prévisions s'améliore au fil du temps, à mesure que la station recueille davantage de données.

- N'oubliez pas : les prévisions basées sur la pression sont utiles, mais pas parfaites.

Voici comment cela fonctionne (en termes simples) :

- Au cours des 256 premières heures suivant la mise en marche de l'appareil, la station est en « mode apprentissage » et calcule les tendances en fonction d'une moyenne de toutes les valeurs de pression enregistrées.
- La pression affichée à l'écran est arrondie (par exemple, 1006), mais l'appareil calcule la valeur réelle (par exemple, 1005,7).
- Cela signifie que même si l'écran semble inchangé, de petites modifications internes peuvent avoir lieu.

Exemple :
Si la pression actuelle est de 1006 et que la moyenne des valeurs passées est de 1008,3, le changement est de -2,3. Cela pourrait indiquer un changement de temps, par exemple de partiellement nuageux à couvert. Toutefois, si le changement de pression est trop faible, le symbole peut rester le même.

11. RÉTROÉCLAIRAGE

Touchez le bouton à l'avant de l'appareil pour activer le rétroéclairage pendant 10 secondes.

12. CONSEILS DE NETTOYAGE

- Retirez les batteries avant de nettoyer.
- Utilisez uniquement un chiffon sec pour nettoyer l'extérieur de l'appareil. Pour éviter d'endommager l'électronique, ne pas utiliser de liquide de nettoyage.
- Protégez l'appareil de la poussière et de l'humidité.

13. DONNÉES TECHNIQUES

- Température et humidité intérieures et extérieures avec mémoire Min./Max.
- Prévision météo
- 12/24h, °C/°F, Rétroéclairage
- Indication de tendance basée sur la pression
- Alimenté par batterie :
    - 2x AAA/LR03 pour la base
    - 2x AAA/LR03 pour le capteur
- Plage de température intérieure : 0 °C — 50 °C
- Plage de température extérieure : -40 °C — 60 °C
- Plage d'humidité intérieure : 20% — 95%

- Plage d'humidité extérieure : 20% — 95%
- Tolérance de température :
  - 0°C ~ 40°C ±1°C
  - –9.9°C ~ 0°C, 40°C ~ 50°C ± 2°C
- Tolérance d'humidité :
  - 40%RH ~ 80%RH (±5%)
  - <40%RH et >80%RH (±5%)
- Dimensions de la base : 90x44x93 mm / Poids : 83 g
- Dimensions du capteur : 40x20x90 mm / Poids : 29 g

14. DÉCLARATION CE DE CONFORMITÉ

CE Par la présente, Bresser GmbH déclare que le type d'équipement avec le numéro de pièce : 15002 est conforme à la directive : 2014/53/UE. Le texte complet de la déclaration de conformité de l'UE est disponible à l'adresse internet suivante :
www.bresser.de/download/15002/CE/15002_CE.pdf

15. ÉLIMINATION

Jetez les matériaux d'emballage triés par type. Veuillez noter les règlements juridiques actuels concernant l'élimination de l'appareil. Les informations sur l'élimination correcte peuvent être obtenues auprès des services municipaux d'élimination des déchets ou de l'agence environnementale. Ne jetez pas les appareils électroniques avec les déchets ménagers !

Ne jetez pas les appareils électroniques dans les ordures ménagères ! Conformément à la Directive 2012/19/UE du Parlement européen sur les déchets d'équipements électriques et électroniques et à son adaptation dans la législation allemande, les appareils électroniques usagés doivent être collectés séparément et recyclés de manière écologique. Les vieilles batteries vides doivent être éliminées dans des points de collecte de batteries par le consommateur. Vous pouvez obtenir plus d'informations sur l'élimination des appareils ou des batteries produits après le 01.06.2006 auprès de votre service local d'élimination des déchets ou des autorités environnementales.

Conformément aux réglementations concernant les batteries et les accumulateurs, leur élimination dans les déchets ménagers est explicitement interdite. Veuillez vous assurer de jeter vos batteries usagées comme la loi l'exige — dans un point de collecte local ou dans le commerce de détail. L'élimination dans les déchets domestiques viole la Directive sur les batteries. Les

batteries contenant des toxines sont marquées d'un signe et d'un symbole chimique. Cd = cadmium, "Hg" = mercure, "Pb" = plomb. Déchargez complètement la batterie avant de l'éliminer.

[1] la batterie contient du cadmium
[2] La batterie contient du mercure
[3] la batterie contient du plomb

16. GARANTIE

La période de garantie régulière est de 2 ans et commence à la date d'achat. Pour bénéficier d'une période de garantie volontaire prolongée comme indiqué sur la boîte cadeau, une inscription sur notre site web est nécessaire. Les conditions complètes de la garantie ainsi que des informations sur l'extension de la garantie et les services peuvent être consultées sur www.bresser.de/warranty_terms.

INHOUD

1. Over deze handleiding 62
2. Algemene veiligheidsinstructies 62
3. Leveringsomvang 63
4. Productoverzicht 64
5. Eerste gebruik 68
6. Handmatige tijdinstelling 69
7. RF-transmissieprocedure 70
8. Max/Min weerdata 71
9. Weervoorspelling 71
10. Trendpijlen 73
11. Achtergrondverlichting 74
12. Instructies voor het schoonmaken 74
13. Technische gegevens 75
14. EC-conformiteitsverklaring 76

15. Afvalverwerking 76

16. Garantie 77

1. OVER DEZE HANDLEIDING

Deze gebruikershandleiding moet worden beschouwd als onderdeel van het apparaat. Lees de veiligheidsinstructies en de gebruikershandleiding zorgvuldig door voordat u het apparaat gebruikt. Bewaar deze gebruikershandleiding voor toekomstige referentie. Als het apparaat wordt verkocht of doorgegeven, moet de gebruikershandleiding worden meegegeven aan de nieuwe eigenaar/gebruiker van het product. Het apparaat is uitsluitend bedoeld voor gebruik binnenshuis!

2. ALGEMENE VEILIGHEIDSINSTRUCTIES

- Dit apparaat bevat elektronische componenten die via een stroombron (batterijen) werken. Laat kinderen het apparaat niet ongezien gebruiken. Gebruik is alleen toegestaan zoals beschreven in de handleiding, anders bestaat er risico op ELEKTRISCHE SCHOKKEN!
- Kinderen mogen het apparaat alleen gebruiken onder toezicht. Houd verpakkingsmaterialen (plastieken zakken, rubberen banden, enz.) uit de buurt van kinderen! Er is RISICO OP VERSTIKKING!
- Risico op chemische brandwonden — Houd batterijen buiten het bereik van kinderen! Zorg ervoor dat u de batterijen correct plaatst. Lekkende batterijzuur kan chemische brandwonden veroorzaken. Vermijd contact van batterijzuur met de huid, ogen en slijmvliezen. Bij contact, spoel het aangetaste gebied onmiddellijk met veel water en zoek medische hulp.

- Risico op brand/explosie — Stel het apparaat niet bloot aan hoge temperaturen. Gebruik alleen de aanbevolen batterijen. Kortsluit het apparaat of de batterijen niet, en gooi ze niet in een vuur. Overmatige hitte of onjuiste hantering kan een kortsluiting, brand of explosie veroorzaken.
- Demonteer het apparaat niet! Als er een defect optreedt, neem dan contact op met uw gespecialiseerde dealer. Deze zal contact opnemen met het servicecentrum en, indien nodig, het apparaat voor reparatie opsturen.
- Stel het apparaat niet bloot aan hoge temperaturen en bescherm het tegen contact met water en hoge luchtvochtigheid om lekkage of explosie van de ingebouwde batterij te voorkomen!
- Gebruik alleen de aanbevolen batterijen. Vervang altijd zwakke of lege batterijen door een nieuwe, complete set batterijen met volledige capaciteit. Gebruik geen batterijen van verschillende merken of met verschillende capaciteiten. De batterijen moeten uit het apparaat worden verwijderd als het lange tijd niet wordt gebruikt.

3. LEVERINGSOMVANG

Weerstation, Buitensensor, 4x AAA (LR03) batterijen, Gebruikershandleiding

4. PRODUCTOVERZICHT

1. Trendanalyse op basis van druk
2. Weervoorspelling
3. Laag batterij-indicator
4. Antennesignaal (Remote sensor)
5. Buitentemperatuur
6. MAX/MIN waarde-indicator
7. Buitenluchtvochtigheid
8. Binnentemperatuur
9. Binnenluchtvochtigheid
10. Tijd
11. Achtergrondverlichting toets

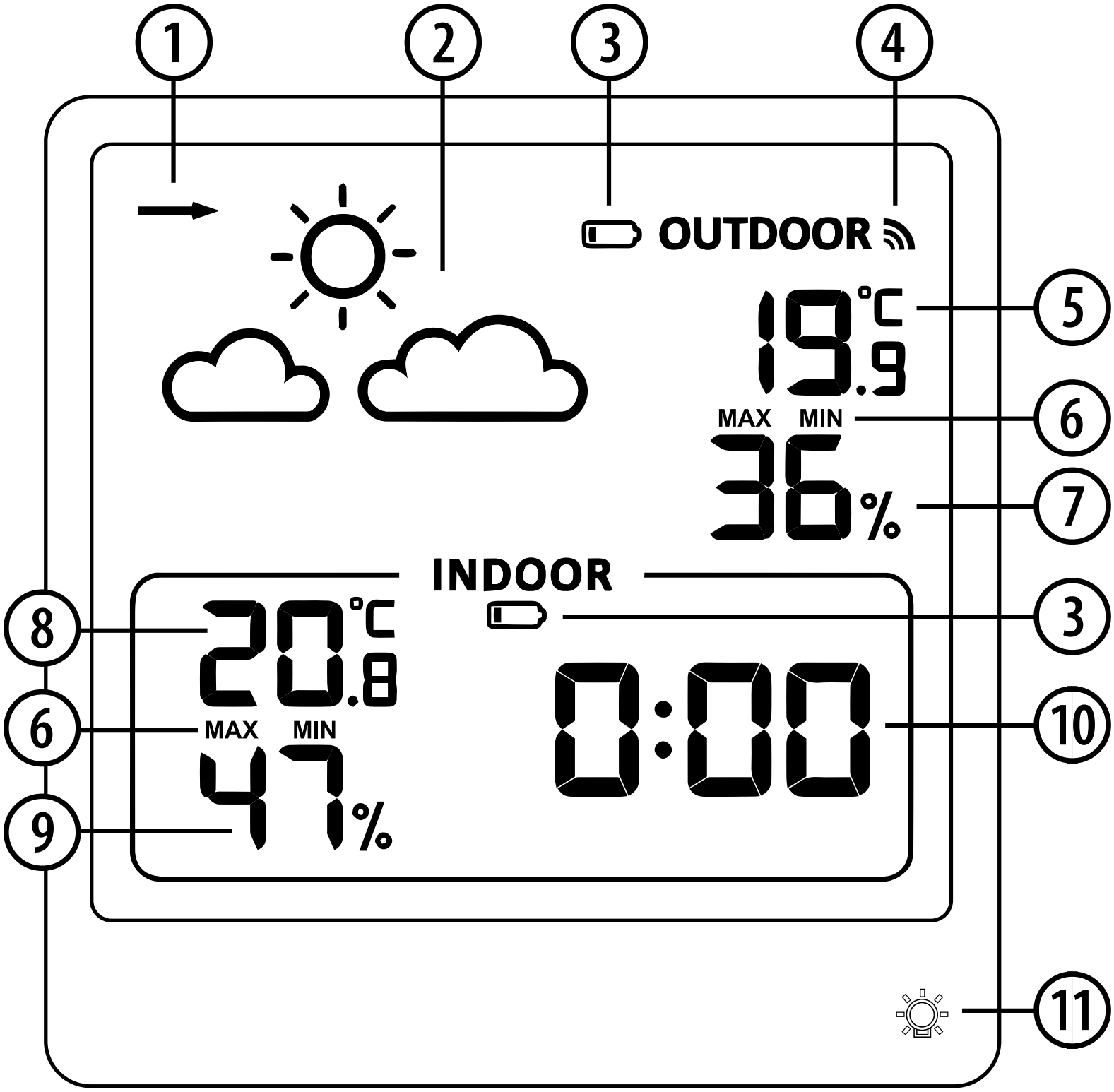
1
2
3
4
OUTDOOR
19.9 °C
5
MAX MIN
6
36 %
7
INDOOR
3
8
20.8 °C
6
MAX MIN
9
47 %
0:00
10
11

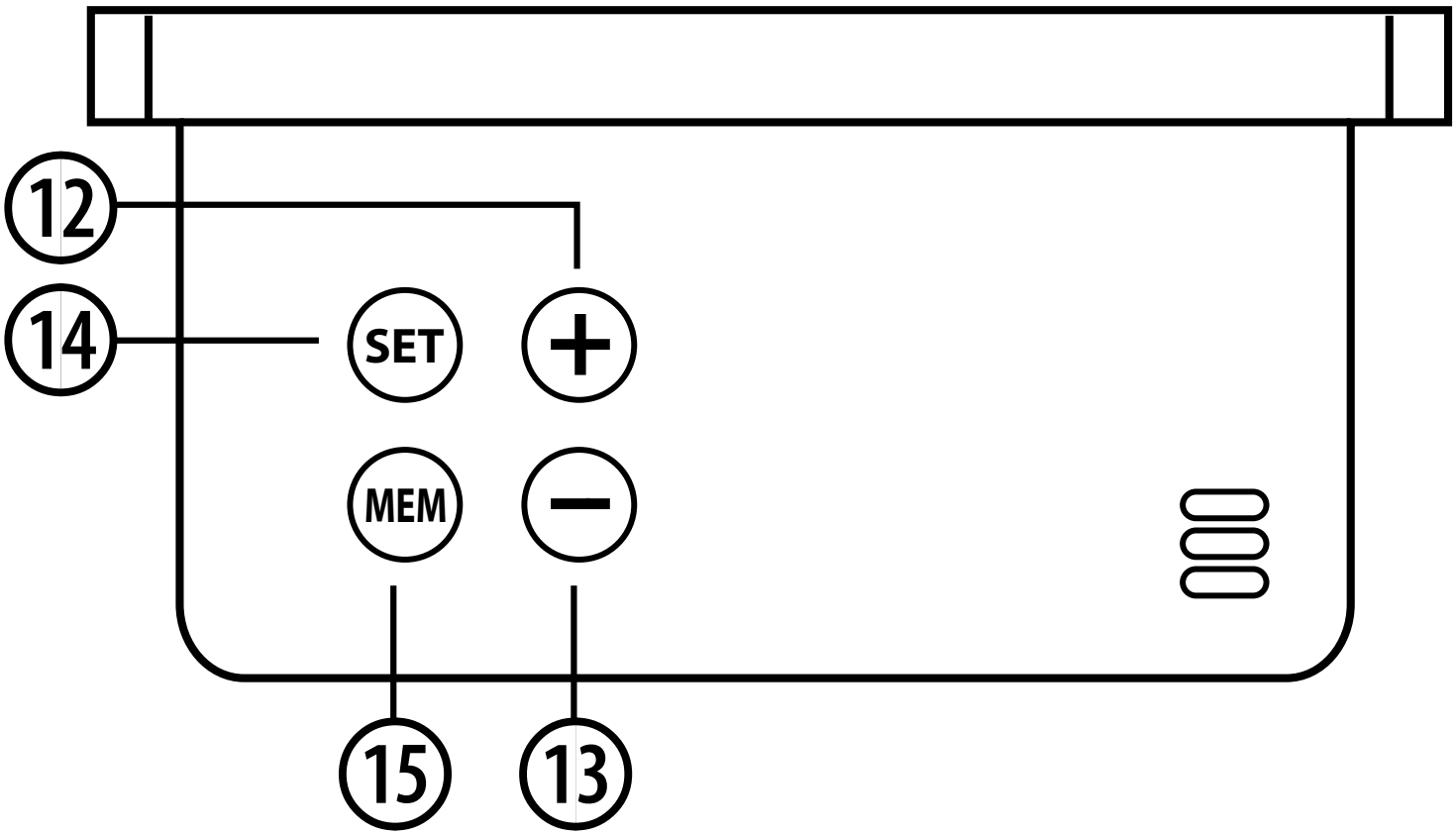
12
14
SET
+
MEM
−
15
13

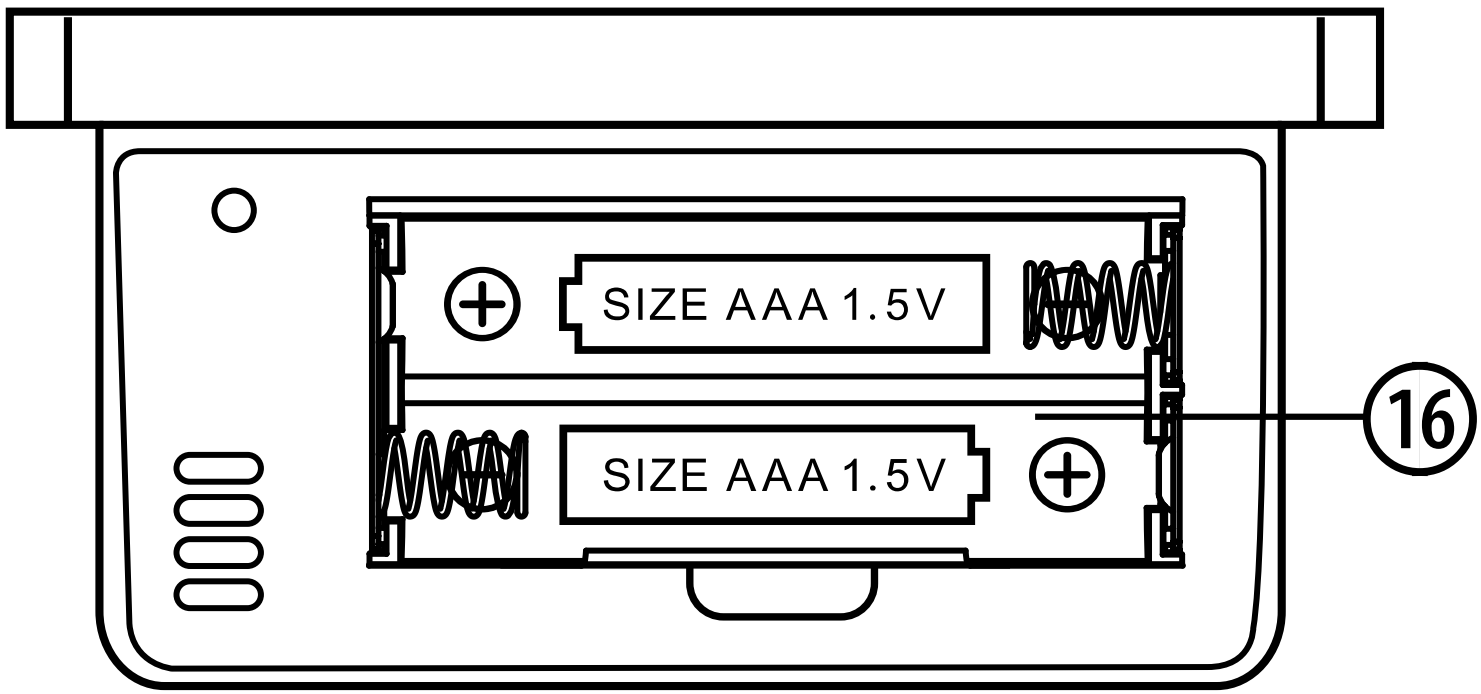
SIZE AAA 1.5V
SIZE AAA 1.5V
16

⑫ [**+**] toets (UP)

⑬ [**−**] toets (DOWN) (Houd 3 seconden ingedrukt om te startenmet zoeken naar de externe sensor.

⑭ [**SET**] toets

⑮ [**MEM**] toets

⑯ Batterijcompartiment (2x AAA 1.5V batterijen)

Buitensensor

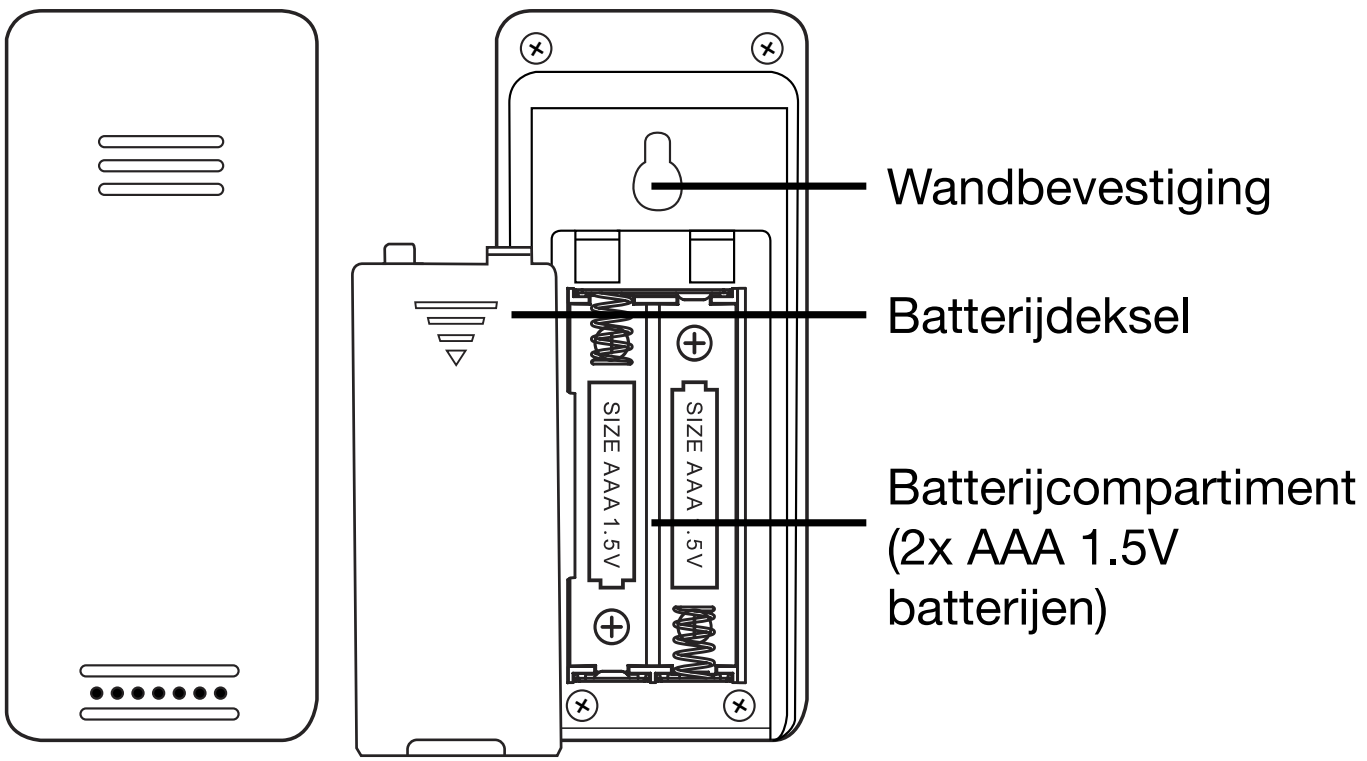

5. EERSTE GEBRUIK

1. Verwijder het batterijdeksel aan de achterkant.
2. Plaats 2x AAA/LR03 (1.5V) batterijen. Zorg ervoor dat de polariteit (+/-) van de batterijen overeenkomt bij installatie.
3. Bevestig het batterijdeksel weer.
4. Wanneer u de batterij plaatst, gaan alle iconen op het LCD-scherm 3 seconden aan en worden daarna de binnentemperatuur en -vochtigheid gecontroleerd.
5. Het hoofdapparaat begint verbinding te maken met de externe sensor. Dit proces duurt maximaal 3 minuten en wordt in de rechterbovenhoek weergegeven door een knipperend antennesignaal .
6. Open op dat moment het batterijcompartiment van de externe sensor, plaats 2 AAA batterijen volgens de juiste polariteit (zie de "+" en "-" markeringen), en sluit het batterijdeksel.
7. Zodra de sensor is gevonden, stopt het knipperen van het antennesignaal en wordt het permanent weergegeven.
8. Als de 3 minuten al verstreken zijn, moet u het zoeken naar de zender opnieuw starten. Houd de toets [−] (OMLAAG) 3 seconden ingedrukt om het zoeken naar de buitensensor te starten.
9. Als de basis een laag batterijwaarschuwingssignaal ontvangt, wordt een knipperend laag batterij-symbool weergegeven.
10. Het batterij-symbool wordt niet weergegeven wanneer de batterij vol is.

6. HANDMATIGE TIJDINSTELLING

1. Houd de [**SET**] toets 2 seconden ingedrukt, de "24Hr" begint te knipperen, en druk op de [**+**] en [**–**] toetsen om in te stellen.
2. Druk op de [**SET**] toets om het item te bevestigen en naar het volgende te gaan. De volgorde van de instelitems is als volgt:
3. 24hr/12hr > uur > minuut > Huidig weer > Temperatuureenheid (°C/°F)
4. Wanneer u de waarde aanpast, houd de [**+**] of [**–**]toets ingedrukt om snel in te stellen.
5. Druk op de [**SET**] toets om het laatste item te bevestigen en de instellingen te beëindigen, waarna het terugkeert naar de normale modus.
6. Wanneer u de 12Hr-indeling kiest, betekent de weergave van “PM” voor de uren dat het uur na de middag is.

Let op: *Als er 20 seconden geen geldige actie is, keert het apparaat automatisch terug naar de normale tijdmodus vanuit de instelmodus.*

7. RF-TRANSMISSIEPROCEDURE

1. De hoofdunit begint automatisch de transmissies van de externe temperatuur- en luchtvochtigheidssensor te ontvangen nadat de batterijen zijn geplaatst.
2. De externe sensor zendt automatisch temperatuur- en luchtvochtigheidsdata naar de hoofdunit nadat de batterijen zijn geplaatst.
3. Als de hoofdunit de transmissie van de externe sensor niet kan ontvangen ('**- -.-**' en '**--** verschijnen op het LCD-scherm).
4. Om de zoekmodus opnieuw te starten, druk 3 seconden op de [**–**] toets. De basis gaat nu opnieuw op zoek naar de sensor.
5. Als de externe sensor een laag batterijwaarschuwingssignaal ontvangt, wordt een knipperend laag batterij-symbool weergegeven.
6. Het batterij-symbool wordt niet weergegeven wanneer de batterij vol is.
7. De transmissiebereik is 60 m in open gebieden.

8. MAX/MIN WEERDATA

1. Wanneer de temperatuur en luchtvochtigheid op het LCD-scherm worden weergegeven, begint de hoofdunit de numerieke maximale en minimale waarden voor temperatuur en luchtvochtigheid te registreren.
2. Druk eenmaal op de [**MEM**] toets, het LCD toont de maximale waarde van temperatuur/luchtvochtigheid. Een andere druk op [**MEM**], en het LCD toont de minimale waarde van temperatuur/luchtvochtigheid. Weer een druk en u komt terug naar de huidige waarden.
3. De maximum/minimum waarde wordt gereset wanneer u de [**MEM**] toets 3 seconden ingedrukt houdt. Het apparaat zal nu opnieuw beginnen met registreren.
4. De geheugenwaarde van de dag wordt automatisch gewist om 0:00 elke nacht.

9. WEERVOORSPELLING

- Houd rekening met de weersvoorspelling van uw lokale weersdienst en de voorspelling van uw weerstation. In geval van afwijkingen, neem dan de informatie van uw weerstation als gezaghebbend.
- De weersvoorspelling wordt berekend op basis van de evaluatie van schommelingen in de barometrische druk en kan afwijken van de werkelijke weersomstandigheden.
- Het weerstation toont de volgende weersymbolen:

Zonnig		
Licht be- wolkt		
Bewolkt		– – – –
Regenach- tig		
Hevige regen		
Sneeuw		

Triggercondities voor sneeuwwaarschuwing:

Als de buitentemperatuur onder de -4 °C ligt en het licht of hevig regent, verandert het weer naar sneeuw.

10. TRENDPIJLEN

- Het LCD-scherm toont de huidige luchtdruktrend.
- Druk stijgt: ↗
- Druk is constant: →
- Druk daalt: ↘

Telkens wanneer een verandering in druk wordt gedetecteerd, wordt het vergeleken met de vorige trend. Als de druk met 2 hPa stijgt, wijst de pijl omhoog; als de druk met 2 hPa daalt, wijst de pijl omlaag. Als de drukverandering binnen 2 hPa blijft over een periode van 1 uur, blijft de pijl vlak.

Let op: Weersymbolen & Luchtdruktrends

Het weersymbool op uw station toont een**voorspelling voor de volgende 6–12 uur**. Het is gebaseerd op huidige en historische-**luchtdrukdata**, dus het kan niet altijd overeenkomen met het werkelijke weer op dat moment.

Tips voor beter begrip:

- Hoe vaker u kijkt, hoe meer patronen u zult opmerken.
- De nauwkeurigheid van de voorspelling verbetert naarmate het station meer gegevens verzamelt.
- Houd er rekening mee: druk-gebaseerde voorspelling is nuttig, maar niet perfect.

Hoe het werkt (in eenvoudige termen):

- In de eerste 256 uur na het inschakelen van het apparaat bevindt het station zich in een "**leermodus**" en berekent het trends op basis van een gemiddelde van alle geregistreerde drukwaarden.
- De druk die op het scherm wordt weergegeven is **afgerond** (bijv. 1006), maar het apparaat berekent met de **werkelijke waarde** (bijv. 1005,7).
- Dit betekent dat zelfs als het scherm onveranderd lijkt, er kleine interne veranderingen kunnen plaatsvinden.

Voorbeeld:
Als de huidige druk 1006 is en het gemiddelde van de vorige waarden 1008,3 is, is de verandering -2,3. Dit kan een weersverandering signaleren, zoals van gedeeltelijk bewolkt naar bewolkt. Maar als de drukverandering te klein is, blijft het symbool hetzelfde.

11. ACHTERGRONDVERLICHTING

Raak de toets aan de voorkant van het apparaat aan om de achtergrondverlichting voor 10 seconden in te schakelen.

12. INSTRUCTIES VOOR HET SCHOONMAKEN

- Verwijder de batterijenvoor het schoonmaken.
- Gebruik alleen een droge doek om de buitenkant van het ap-

paraat schoon te maken. Gebruik geen schoonmaakvloeistof om beschadiging van de elektronica te voorkomen.

- Bescherm het apparaat tegen stof en vocht.

13. TECHNISCHE GEGEVENS

- Binnen- en buitentemperatuur en luchtvochtigheid met Min./ Max. geheugen
- Weervoorspelling
- 12/24 uur, °C/°F, Achtergrondverlichting
- Trendanalyse op basis van druk
- Batterijgevoed:
  - 2x AAA/LR03 voor basis
  - 2x AAA/LR03 voor sensor
- Binnen temperatuur bereik: 0 °C — 50 °C
- Buiten temperatuur bereik: -40 °C — 60 °C
- Binnen luchtvochtigheid bereik: 20% — 95%
- Buiten luchtvochtigheid bereik: 20% — 95%
- Temperatuur tolerantie:
  - 0°C~40°C ±1°C
  - –9.9°C~0°C, 40°C~50°C ± 2°C
- Luchtvochtigheid tolerantie:
  - 40%RH~80%RH (±5%)

- <40%RH and >80%RH (±5%)
- Basisafmetingen: 90x44x93 mm / Gewicht: 83 g
- Sensorafmetingen: 40x20x90 mm / Gewicht: 29 g

14. EC-CONFORMITEITSVERKLARING

Hierbij verklaart Bresser GmbH dat het apparaat met het onderdeelnummer: 15002 voldoet aan Richtlijn: 2014/53/EU. De volledige tekst van de EU-conformiteitsverklaring is beschikbaar op het volgende internetadres: www.bresser.de/download/15002/CE/15002_CE.pdf

15. AFVALVERWERKING

Verwerk verpakkingsmaterialen gesorteerd op type. Houd rekening met de huidige wettelijke voorschriften voor de verwerking van het apparaat. Informatie over de juiste verwerking kunt u verkrijgen bij de gemeentelijke afvalverwerkingsdiensten of de milieuagentschappen. Gooi elektronische apparaten niet bij het huishoudafval!

Gooi elektronische apparaten niet in het huishoudelijk afval! Volgens Richtlijn 2012/19/EU van het Europees Parlement over afval van elektrische en elektronische apparatuur en de aanpassing ervan in de Duitse wetgeving, moeten gebruikte elektronische apparaten gescheiden worden ingezameld en op een milieuvriendelijke manier worden

gerecycled. Lege oude batterijen moeten door de consument op batterijen inzamelpunten worden afgegeven. U kunt meer informatie vinden over de verwerking van apparaten of batterijen geproduceerd na 01.06.2006 bij uw lokale afvalverwerkingsdienst of milieuautoriteit.

Conform de regelgeving met betrekking tot batterijen en oplaadbare batterijen is het verboden om deze in het normale huishoudelijke afval te gooien. Zorg ervoor dat u uw gebruikte batterijen volgens de wet disposeert — bij een lokaal inzamelpunt of in de detailhandel. Afvoer in huisvuil is in strijd met de Batterijrichtlijn. Batterijen die gifstoffen bevatten, worden gemarkeerd met een symbool en een chemisch symbool. "Cd" = cadmium, "Hg" = kwik, "Pb" = lood. Ontlaad de batterij volledig voor de afvoer.

Cd[1] Hg[2] Pb[3]

[1]batterij bevat cadmium
[2]batterij bevat kwik
[3]batterij bevat lood

16. GARANTIE

De reguliere garantieperiode is 2 jaar en begint op de dag van aankoop. Om te profiteren van een verlengde, vrijwillige garantieperiode zoals aangegeven op de cadeauverpakking, is registratie op onze website vereist. De volledige garantievoorwaarden en informatie over garantie-uitbreidingen en diensten zijn te bekijken op www.bresser.de/warranty_terms.

INDICE

1. Informazioni su questo manuale 80
2. Istruzioni generali di sicurezza 80
3. Contenuto della confezione 81
4. Panoramica del prodotto 82
5. Messa in funzione 86
6. Impostazione manuale dell'ora 87
7. Procedura di trasmissione RF 88
8. Dati meteo max/min 89
9. Previsioni del tempo 89
10. Frecce di tendenza 91
11. Retroilluminazione 92
12. Note sulla pulizia 92
13. Dati tecnici 93
14. Dichiarazione di conformità CE 94

15. Smaltimento 94

16. Garanzia 95

1. INFORMAZIONI SU QUESTO MANUALE

Il presente manuale d’uso è parte integrante del dispositivo. Leggere attentamente le istruzioni di sicurezza e il manuale prima dell’utilizzo. Conservare questo manuale per future consultazioni. In caso di vendita o cessione del dispositivo, il manuale d’uso deve essere consegnato al nuovo proprietario/utilizzatore del prodotto. Il dispositivo è destinato esclusivamente all’uso interno!

2. ISTRUZIONI GENERALI DI SICUREZZA

- Questo dispositivo contiene componenti elettronici alimentati tramite una fonte di energia (batterie). Non lasciare che i bambini utilizzino il dispositivo senza supervisione. L'uso è consentito solo come descritto nel manuale, altrimenti c'è il rischio di SCOSSA ELETTRICA!
- I bambini devono utilizzare il dispositivo solo sotto supervisione. Tenere i materiali di imballaggio (sacchetti di plastica, elastici, ecc.) lontano dalla portata dei bambini! PERICOLO DI SOFFOCAMENTO!
- Rischio di ustioni chimiche — Tenere le batterie fuori dalla portata dei bambini! Assicurarsi di inserire correttamente le batterie. L’acido fuoriuscito dalle batterie può causare ustioni chimiche. Evitare il contatto con pelle, occhi e mucose. In caso di contatto, sciacquare immediatamente la zona interessata con abbondante acqua e consultare un medico.

- Rischio di incendio/esplosione — Non esporre il dispositivo a temperature elevate. Utilizzare solo le batterie consigliate. Non cortocircuitare il dispositivo o le batterie, né gettarli nel fuoco. Il calore eccessivo o l'uso improprio potrebbero causare cortocircuito, incendio o esplosione.
- Non smontare il dispositivo! In caso di difetti, contattare il rivenditore specializzato. Questi si rivolgerà al centro assistenza e, se necessario, invierà il dispositivo in riparazione.
- Non esporre il dispositivo a temperature elevate e proteggerlo dal contatto con acqua e umidità per evitare perdite o esplosioni della batteria incorporata!
- Utilizzare solo le batterie consigliate. Sostituire sempre le batterie deboli o scariche con un set completo di batterie nuove e completamente cariche. Non utilizzare batterie di marche o capacità diverse. Rimuovere le batterie dal dispositivo se non viene utilizzato per un lungo periodo.

3. CONTENUTO DELLA CONFEZIONE

Stazione meteorologica, Sensore esterno, 4 batterie AAA (LR03), Manuale d'uso

4. PANORAMICA DEL PRODOTTO

1. Indicazione di tendenza basata sulla pressione
2. Previsioni del tempo
3. Indicatore batteria scarica
4. Simbolo di ricezione antenna (segnale sensore remoto)
5. Temperatura esterna
6. Indicatore valore MAX/MIN
7. Umidità esterna
8. Temperatura interna
9. Umidità interna
10. Ora
11. Tasto touch per retroilluminazione

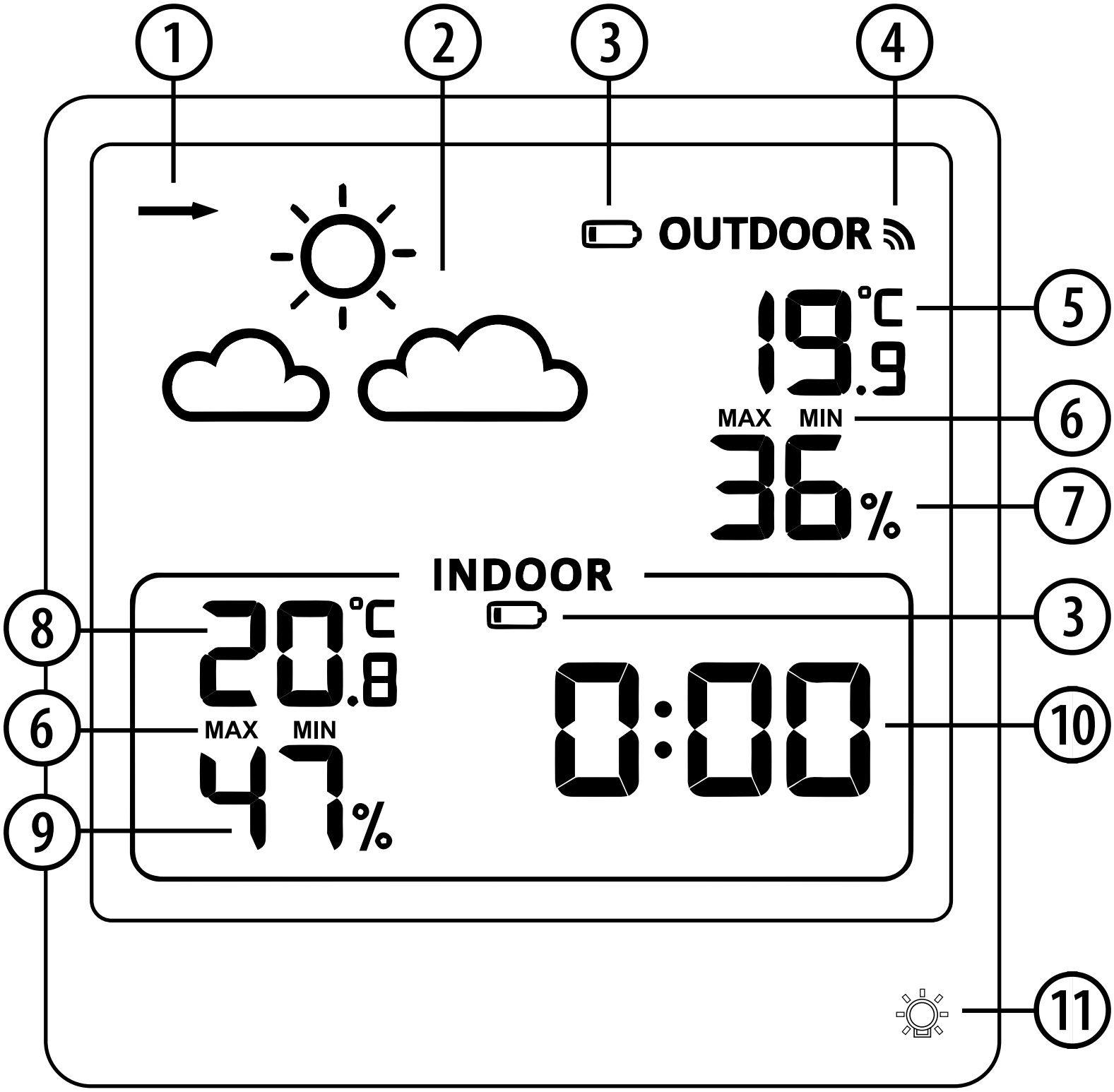
1
2
3
4
OUTDOOR
19.9 °C
5
MAX MIN
6
36 %
7
INDOOR
3
8
20.8 °C
6
MAX MIN
47 %
9
0:00
10
11

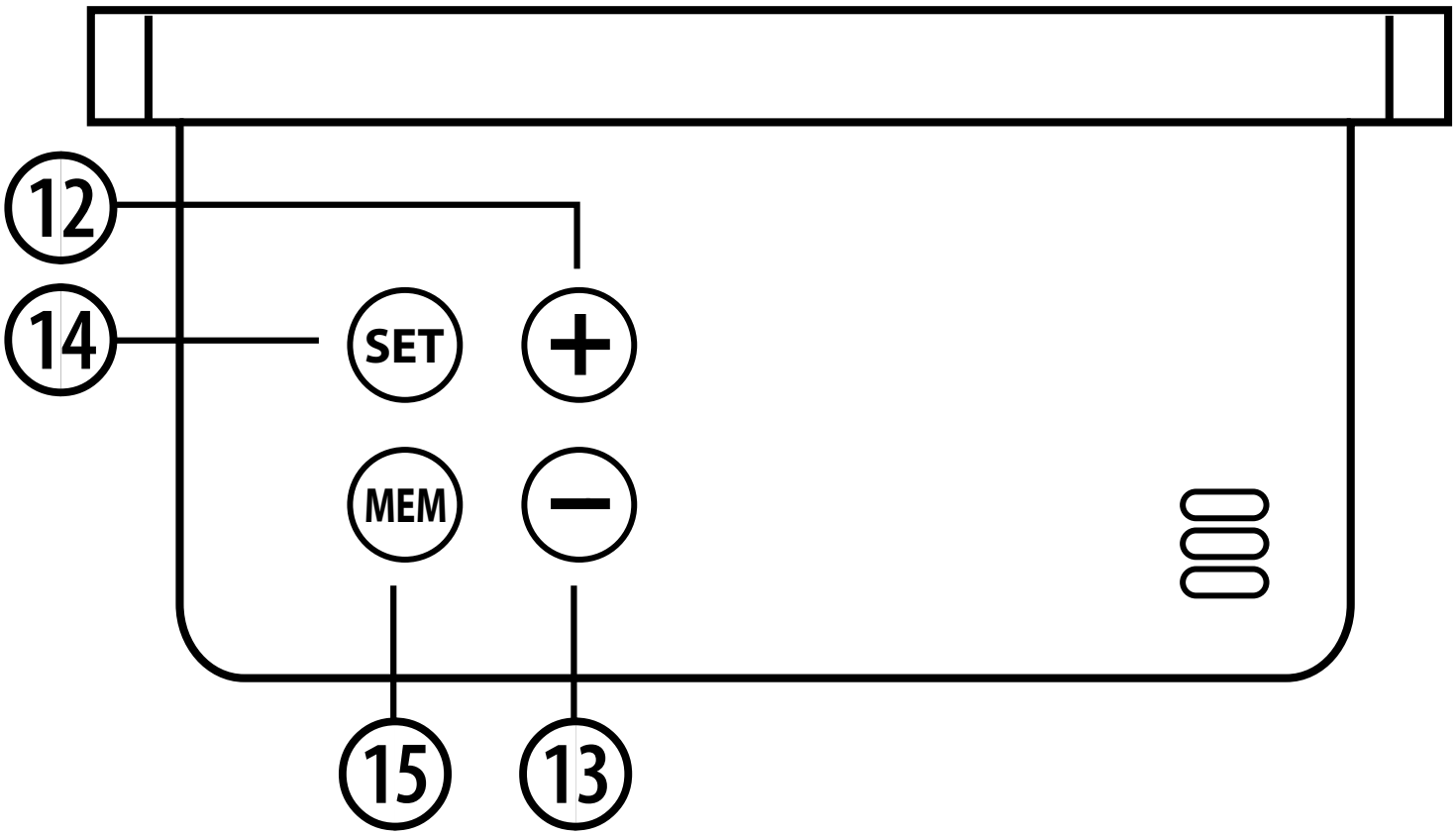
12
14
SET
+
MEM
−
15
13

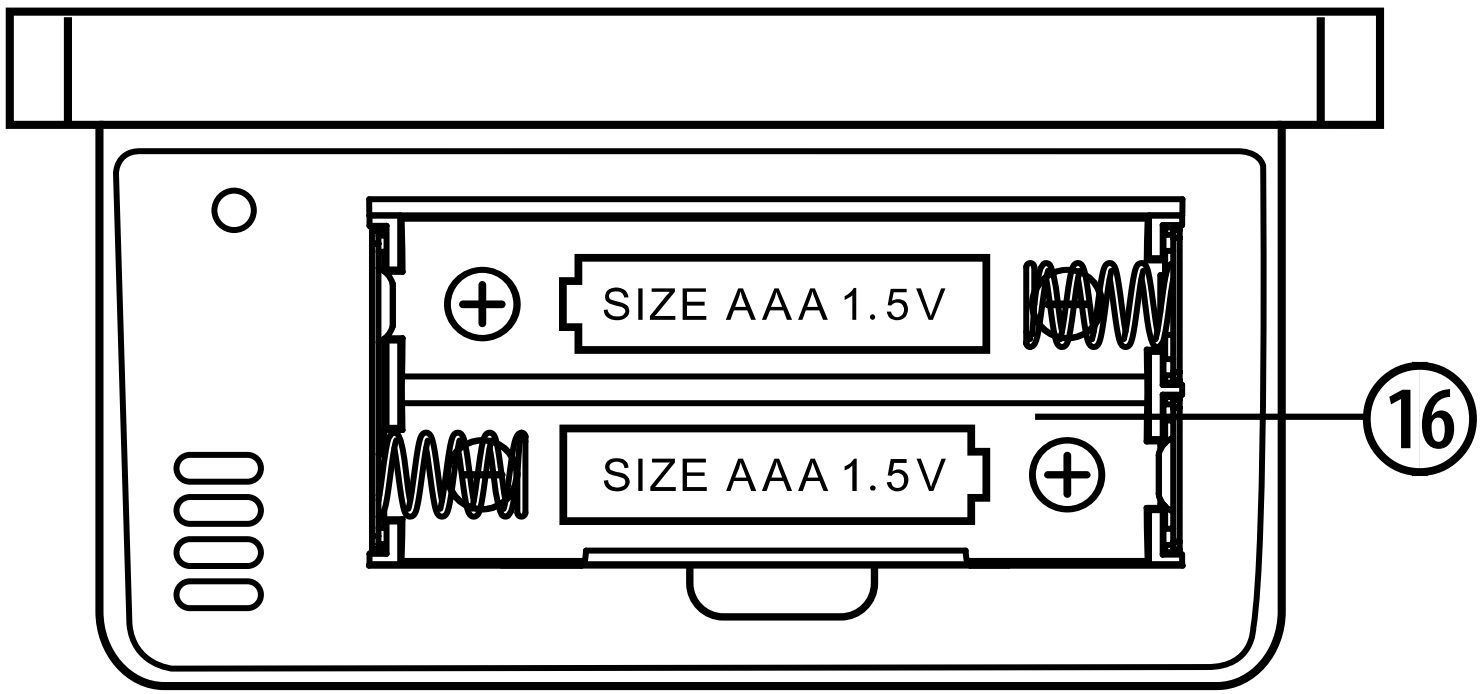
SIZE AAA 1.5V
SIZE AAA 1.5V
16

⑫ [**+**] Pulsante (UP)

⑬ [**−**] Pulsante (DOWN) (Tenere premuto per 3 secondi per avviarela ricerca del sensore remoto.

⑭ [**SET**] Pulsante

⑮ [**MEM**]

⑯ Vano batterie (2x AAA 1.5V batterie)

Sensore esterno

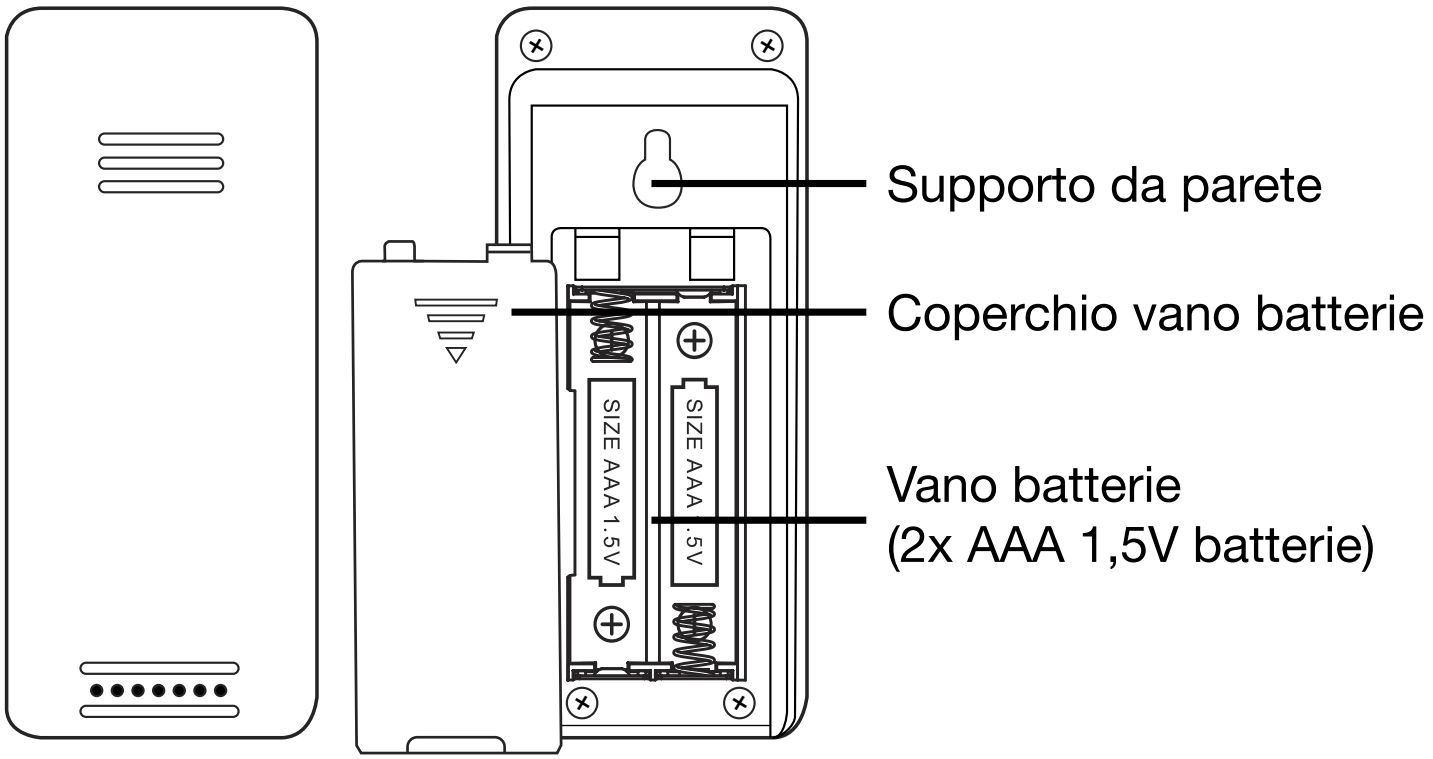

5. MESSA IN FUNZIONE

1. Rimuovere il coperchio del vano batterie sul retro.
2. Inserire 2 batterie AAA/LR03 (1,5V). Assicurarsi che le polarità (+/-) delle batterie corrispondano correttamente durante l'installazione.
3. Riposizionare il coperchio del vano batterie.
4. Dopo l'inserimento delle batterie, tutte le icone sul display LCD si illumineranno per 3 secondi, dopodiché verranno rilevate la temperatura e l'umidità interne.
5. L'unità principale inizierà a connettersi al sensore remoto esterno. Questo processo dura al massimo 3 minuti e sarà visualizzato nell'angolo in alto a destra tramite un'icona antenna lampeggiante .
6. A questo punto, aprire il vano batterie del sensore remoto, inserire 2 batterie AAA rispettando la polarità corretta (fare riferimento ai simboli "+" e "-"), e richiudere il vano batterie.
7. Una volta che il sensore viene rilevato, il simbolo di ricezione dell'antenna smette di lampeggiare e resta visualizzato in modo permanente.
8. Se i 3 minuti sono già trascorsi, è necessario riavviare la ricerca del trasmettitore. Tenga premuto il tasto [−] (GIÙ) per 3 secondi per avviare la ricerca del sensore esterno.
9. Se la base riceve un segnale di batteria scarica, viene visualizzato un simbolo di batteria lampeggiante.

10. Il simbolo della batteria non viene visualizzato quando la batteria è completamente carica.

6. IMPOSTAZIONE MANUALE DELL'ORA

1. Tenere premuto il pulsante [**SET**] per 2 secondi, "24Hr" inizierà a lampeggiare, quindi premere i pulsanti [**+**] e [**–**] per impostare.

2. Premere il pulsante [**SET**] per confermare l'impostazione e passare alla successiva. La sequenza di impostazione è la seguente:

3. 24hr/12hr > ora > minuti > Meteo attuale > Unità temperatura (°C/°F)

4. Durante la regolazione, tenere premuto il pulsante[**+**]o[**–**]per regolare rapidamente.

5. Premere il pulsante [**SET**] per confermare l'ultima voce e terminare la procedura di impostazione, quindi si ritorna alla modalità normale.

6. Quando si seleziona il formato 12Hr, se "PM" viene visualizzato prima dell'ora, significa che è pomeridiano.

Nota: *Se non si esegue alcuna operazione entro 20 secondi, il dispositivo tornerà automaticamente alla modalità ora normale dalla modalità di impostazione.*

7. PROCEDURA DI TRASMISSIONE RF

1. L’unità principale inizia automaticamente a ricevere i dati dal sensore remoto di temperatura e umidità dopo l’inserimento delle batterie.
2. Il sensore remoto trasmette automaticamente i dati di temperatura e umidità all’unità principale dopo l’inserimento delle batterie.
3. Se l’unità principale non riesce a ricevere il segnale dal sensore remoto (‘**- -.-**’ e ‘**--**’ appaiono sul display LCD).
4. Per riavviare la modalità di ricerca, premere il pulsante[**–**]per 3 secondi. La base cercherà nuovamente il sensore.
5. Se il sensore remoto riceve un segnale di batteria scarica, viene visualizzato un simbolo di batteria lampeggiante.
6. Il simbolo della batteria non viene visualizzato quando la batteria è completamente carica.
7. La portata di trasmissione è di 60 m in aree aperte.

8. DATI METEO MAX/MIN

1. Quando la temperatura e l'umidità vengono visualizzate sul display LCD, l'unità principale inizia a registrare i valori massimi e minimi di temperatura e umidità.
2. Premere il pulsante [**MEM**] una volta, il display LCD mostrerà il valore massimo di temperatura / umidità. Premere nuovamente [**MEM**], e il display mostrerà il valore minimo. Premere ancora una volta per tornare ai valori correnti.
3. I valori massimi/minimi vengono azzerati tenendo premuto il pulsante [**MEM**] per 3 secondi. Il dispositivo inizierà una nuova registrazione.
4. La memoria del giorno viene cancellata automaticamente alle 0:00 di ogni notte.

9. PREVISIONI DEL TEMPO

- Tenere conto delle previsioni del servizio meteorologico locale oltre a quelle della stazione meteo. In caso di discrepanze, considerare valide le informazioni fornite dalla stazione meteorologica.
- Le previsioni del tempo vengono calcolate analizzando le variazioni della pressione atmosferica e possono differire dalle condizioni meteo reali.

- La stazione meteorologica mostra i seguenti simboli del tempo:

Soleggiato		
Parzialmen-te nuvoloso		
Nuvoloso		– – – –
Pioggia		
Pioggia intensa		
Nevicata		

Condizioni che attivano l'avviso di neve:

Se la temperatura esterna è inferiore a -4 °C e piove leggermente o abbondantemente, il tempo cambia in neve.

10. FRECCE DI TENDENZA

- Il display LCD mostra l'attuale tendenza della pressione atmosferica.
- Pressione in aumento: ↗
- Pressione stabile: →
- Pressione in diminuzione: ↘

Ogni volta che viene rilevata una variazione di pressione, questa viene confrontata con la tendenza precedente. Se la pressione aumenta di 2 hPa, la freccia punta verso l'alto; se diminuisce di 2 hPa, la freccia punta verso il basso. Se la variazione resta entro 2 hPa in un'ora, la freccia rimane piatta.

Nota: Icone meteo e tendenza della pressione

L'icona meteo sulla stazione mostra una **previsione per le prossime 6–12 ore**. Si basa sui dati **attuali e storici della pressione atmosferica**, quindi potrebbe non coincidere sempre con il tempo reale all'esterno.

Suggerimenti per una migliore comprensione:

- Più spesso si controlla, più schemi si notano.
- La precisione delle previsioni migliora nel tempo man mano che la stazione raccoglie dati.
- Ricordare: la previsione basata sulla pressione è utile, ma non perfetta.

Come funziona (in termini semplici):

- Nelle prime 256 ore dopo l'accensione, la stazione è in "**modalità di apprendimento**" e calcola le tendenze utilizzando la media di tutti i valori di pressione registrati.
- La pressione visualizzata sullo schermo è **arrotondata** (es. 1006), ma il dispositivo calcola con il **valore reale** (es. 1005.7).
- Questo significa che anche se il valore sullo schermo non cambia, potrebbero esserci piccole variazioni interne.

Esempio:
Se la pressione attuale è 1006 e la media dei valori passati è 1008.3, la variazione è -2.3. Questo potrebbe indicare un cambiamento meteo, ad esempio da parzialmente nuvoloso a coperto. Ma se la variazione è troppo piccola, l'icona potrebbe non cambiare.

11. RETROILLUMINAZIONE

Toccare il pulsante sul lato anteriore del dispositivo per attivare la retroilluminazione per 10 secondi.

12. NOTE SULLA PULIZIA

- Rimuovere le batterieprima della pulizia.
- Pulire l'esterno del dispositivo solo con un panno asciutto. Per evitare danni all'elettronica, non utilizzare detergenti.
- Proteggere il dispositivo dalla polvere e dall'umidità.

13. DATI TECNICI

- Temperatura e umidità interne ed esterne con memoria Min./Max.
- Previsioni del tempo
- 12/24h, °C/°F, Retroilluminazione
- Indicazione di tendenza basata sulla pressione
- Alimentazione a batteria:
  - 2x AAA/LR03 per la base
  - 2x AAA/LR03 per il sensore
- Gamma temperatura interna: 0 °C — 50 °C
- Gamma temperatura esterna: -40 °C — 60 °C
- Gamma umidità interna: 20% — 95%
- Gamma umidità esterna: 20% — 95%
- Tolleranza temperatura:
  - 0°C~40°C ±1°C
  - –9,9°C~0°C, 40°C~50°C ± 2°C
- Tolleranza umidità:
  - 40%UR~80%UR (±5%)
  - <40%UR e >80%UR (±5%)
- Dimensioni base: 90x44x93 mm / Peso: 83 g
- Dimensioni sensore: 40x20x90 mm / Peso: 29 g

14. DICHIARAZIONE DI CONFORMITÀ CE

Con la presente, Bresser GmbH dichiara che il tipo di apparecchiatura con numero di parte: 15002 è conforme alla Direttiva: 2014/53/UE. Il testo completo della dichiarazione di conformità UE è disponibile al seguente indirizzo internet: www.bresser.de/download/15002/CE/15002_CE.pdf

15. SMALTIMENTO

Smaltire i materiali di imballaggio secondo il tipo. Si prega di osservare le normative vigenti in materia di smaltimento del dispositivo. Le informazioni sul corretto smaltimento possono essere richieste al servizio comunale di smaltimento rifiuti o all'ente ambientale. Non smaltire i dispositivi elettronici con i rifiuti domestici!

Non smaltire i dispositivi elettronici nei rifiuti domestici! Secondo la Direttiva 2012/19/UE del Parlamento Europeo sui rifiuti di apparecchiature elettriche ed elettroniche e la sua trasposizione nella legge tedesca, i dispositivi elettronici usati devono essere raccolti separatamente e riciclati in modo ecologico. Le batterie esauste devono essere smaltite dall’utente presso i punti di raccolta delle batterie. Ulteriori informazioni sullo smaltimento di dispositivi o batterie prodotti dopo il 01.06.2006 possono essere richieste al servizio locale di smaltimento rifiuti o all’autorità ambientale.

In conformità alla normativa sulle batterie e accumulatori, è esplicitamente vietato smaltirli nei normali rifiuti domestici. Smaltire le batterie usate come previsto dalla legge — presso un punto di raccolta locale o nel commercio al dettaglio. Lo smaltimento nei rifiuti domestici viola la Direttiva Batterie. Le batterie contenenti sostanze tossiche sono contrassegnate con un simbolo e un simbolo chimico. "Cd" = cadmio, "Hg" = mercurio, "Pb" = piombo. Scaricare completamente la batteria prima dello smaltimento.

Cd[1] Hg[2] Pb[3]

[1]la batteria contiene cadmio
[2]la batteria contiene mercurio
[3]la batteria contiene piombo

16. GARANZIA

Il periodo di garanzia standard è di 2 anni e inizia dal giorno dell'acquisto. Per usufruire di un periodo di garanzia volontario esteso come indicato sulla confezione, è necessaria la registrazione sul nostro sito web. Le condizioni complete di garanzia e le informazioni sull'estensione e i servizi della garanzia sono disponibili su www.bresser.de/warranty_terms.

ÍNDICE DE CONTENIDOS

1. Acerca de este manual 98

2. Instrucciones de seguridad generales 98

3. Contenido 99

4. Resumen del producto 100

5. Operación inicial 104

6. Configuración manual de la hora 105

7. Procedimiento de transmisión RF 106

8. Datos meteorológicos MAX/MIN 107

9. Pronóstico del tiempo 107

10. Flechas de tendencia 109

11. Retroiluminación 110

12. Notas sobre la limpieza 111

13. Datos técnicos 111

14. Declaración de conformidad CE 112

15. Eliminación 112

16. Garantía 114

1. ACERCA DE ESTE MANUAL

Este manual debe considerarse parte del dispositivo. Lea las instrucciones de seguridad y el manual del usuario detenidamente antes de usar el dispositivo. Guarde este manual del usuario para futuras consultas. Si el dispositivo se vende o se transfiere, el manual del usuario debe entregarse al nuevo propietario/usuario del producto. ¡El dispositivo está destinado solo para uso en interiores!

2. INSTRUCCIONES DE SEGURIDAD GENERALES

- Este dispositivo contiene componentes electrónicos que operan mediante una fuente de alimentación (pilas). No deje que los niños usen el dispositivo sin supervisión. El uso solo está permitido según lo descrito en el manual, ¡de lo contrario existe el riesgo de DESCARGA ELÉCTRICA!
- Los niños solo deben usar el dispositivo bajo supervisión. ¡Mantenga los materiales de embalaje (bolsas de plástico, bandas elásticas, etc.) alejados de los niños! ¡Existe RIESGO DE ASFIXIA!
- Riesgo de quemaduras químicas: ¡Mantenga las pilas fuera del alcance de los niños! Asegúrese de insertar las pilas correctamente. El ácido de la pila que se filtra puede causar quemaduras químicas. Evite el contacto del ácido de la pila con la piel, los ojos y las mucosas. En caso de contacto, en-

juague la zona afectada inmediatamente con abundante agua y busque atención médica.

- Riesgo de incendio/explosión: No exponga el dispositivo a altas temperaturas. Use solo las pilas recomendadas. No haga cortocircuito en el dispositivo o en las pilas, ni las tire al fuego. El calor excesivo o un manejo incorrecto podrían causar un cortocircuito, un incendio o una explosión.
- ¡No desarme el dispositivo! Si ocurre un defecto, por favor póngase en contacto con su distribuidor especializado. Ellos contactarán con el centro de servicio y, si es necesario, enviarán el dispositivo para reparación.
- No exponga el dispositivo a altas temperaturas y protégalo del contacto con agua y alta humedad para evitar fugas o explosión de la batería interna.
- Use solo las pilas recomendadas. Sustituya siempre las pilas débiles o vacías por un nuevo conjunto completo de pilas con capacidad completa. No use pilas de diferentes marcas o con diferentes capacidades. Las pilas deben retirarse de la unidad si no se va a utilizar durante un largo periodo de tiempo.

3. CONTENIDO

Estación meteorológica, sensor exterior, 4 pilas AAA (LR03), manual del usuario

4. RESUMEN DEL PRODUCTO

1. Indicación de tendencia basada en presión
2. Pronóstico del tiempo
3. Indicador de batería baja
4. Símbolo de recepción de antena (señal del sensor remoto)
5. Temperatura exterior
6. Indicador de valor MAX/MIN
7. Humedad exterior
8. Temperatura interior
9. Humedad interior
10. Hora
11. Botón táctil retroiluminado

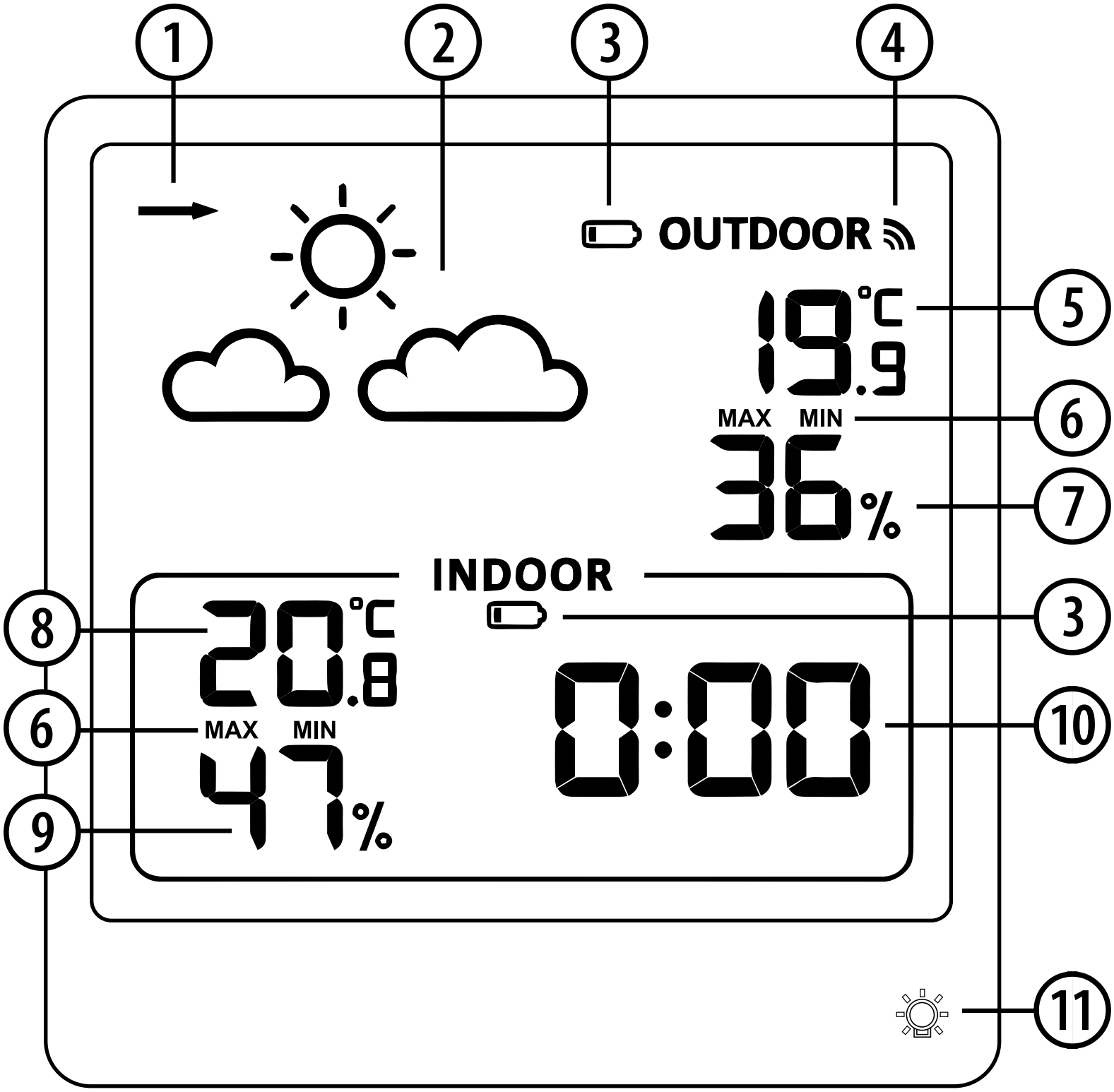
1
2
3
4
OUTDOOR
19.9 °C
5
MAX MIN
6
36 %
7
INDOOR
3
8
20.8 °C
6
MAX MIN
47 %
9
0:00
10
11

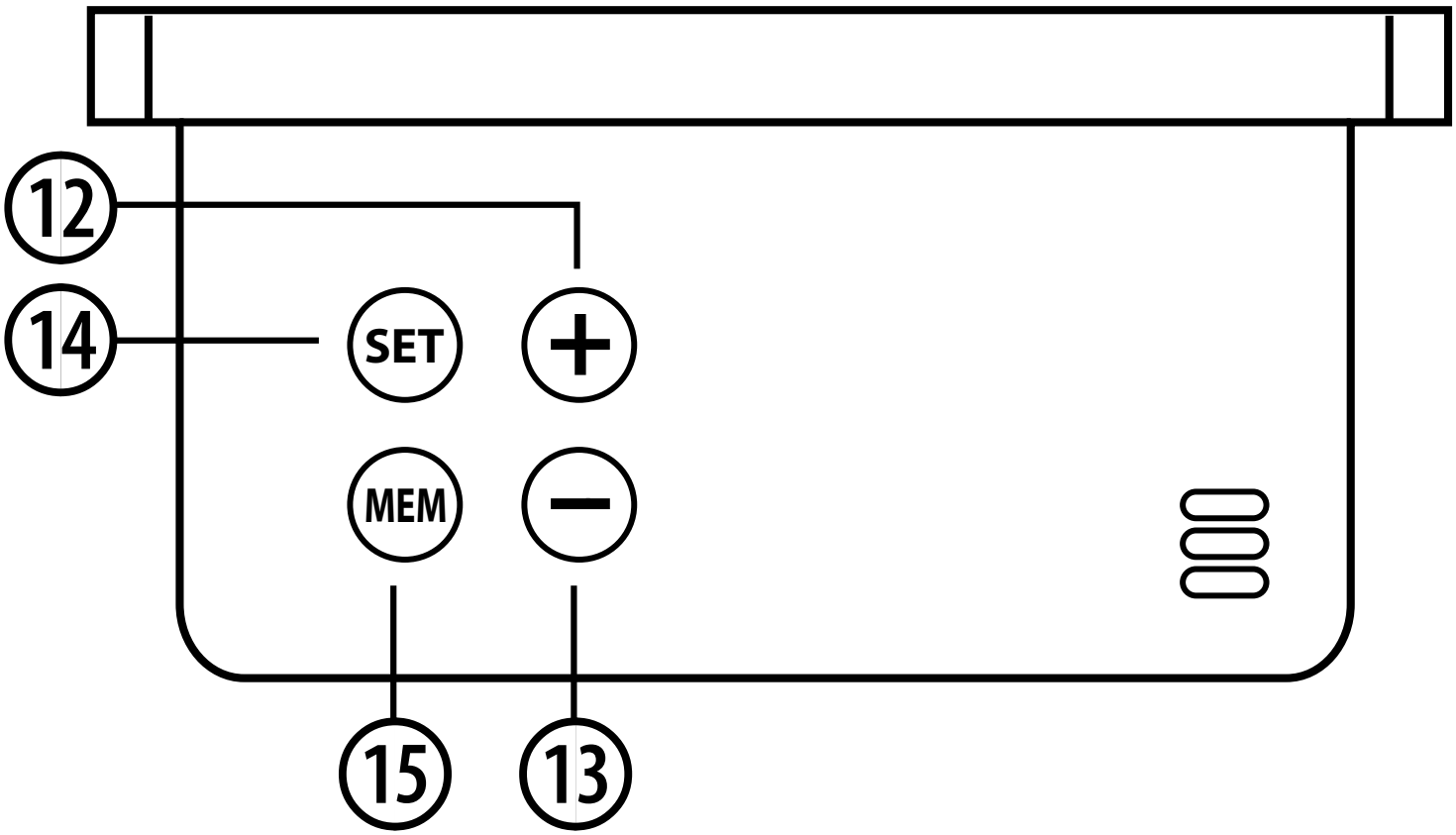
12
14
SET
+
MEM
−
15
13

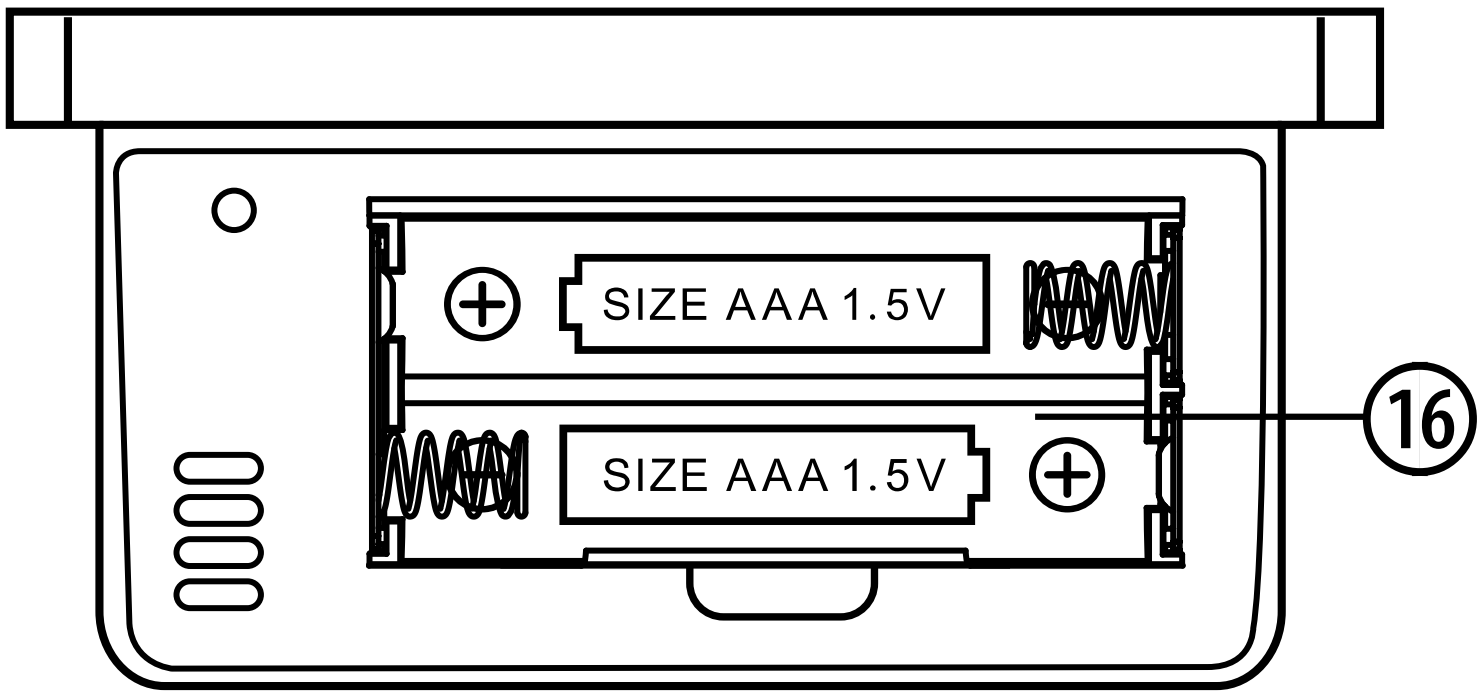
SIZE AAA 1.5V
SIZE AAA 1.5V
16

⑫ [**+**] botón (ARRIBA)

⑬ [**−**] botón (ABAJO) (Mantenga presionado durante 3 segundos para iniciar la búsqueda del sensor remoto.

⑭ [**SET**] botón

⑮ [**MEM**] botón

⑯ Compartimento de batería (2x AAA 1.5V pilas)

Sensor exterior

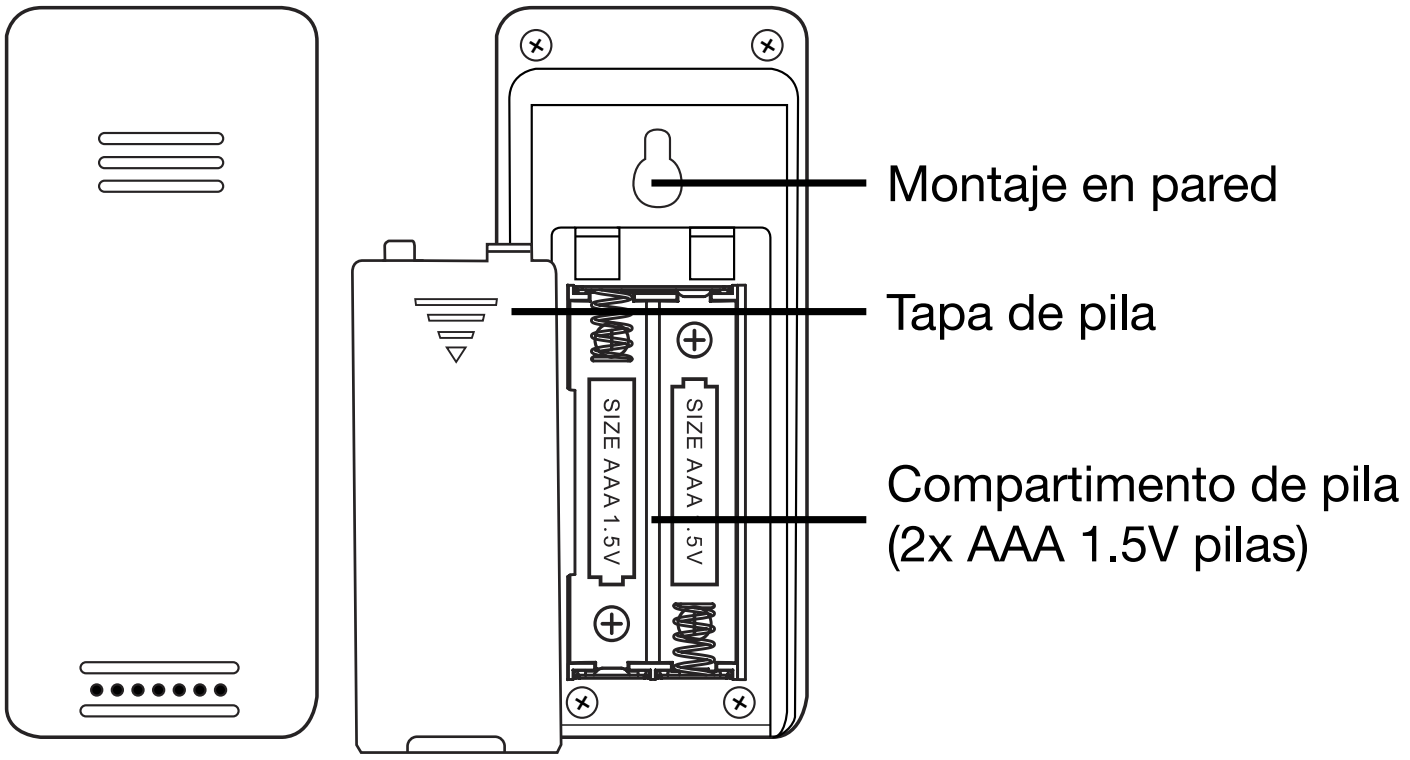

5. OPERACIÓN INICIAL

1. Retire la tapa de la batería de la parte trasera.
2. Inserte 2x AAA/LR03 (1.5V) pilas. Asegúrese de que las polaridades (+/-) de las pilas coincidan al instalar.
3. Vuelva a colocar la tapa de la batería.
4. Cuando inserte la batería, todos los iconos en la pantalla LCD se iluminarán durante 3 segundos y luego comprobará la temperatura y humedad interior.
5. El dispositivo comenzará a conectarse al sensor remoto exterior. Este proceso dura un máximo de 3 minutos y se mostrará en la esquina superior derecha mediante un símbolo de antena parpadeante .
6. En este punto, abra el compartimento de baterías del sensor remoto, inserte 2 pilas AAA según la polaridad correcta (consulte las marcas "+" y "-"), y cierre la tapa de la batería.
7. Una vez que se haya encontrado el sensor, el símbolo de recepción de la antena dejará de parpadear y se mostrará permanentemente.
8. Si los 3 minutos ya han transcurrido, deberá iniciar de nuevo la búsqueda del transmisor. Mantenga pulsada la tecla [−] (ABAJO) durante 3 segundos para iniciar la búsqueda del sensor exterior.
9. Si la base recibe una señal de advertencia de batería baja, se mostrará un símbolo de batería baja parpadeante .

10. El símbolo de la batería no se muestra cuando la batería está llena.

6. CONFIGURACIÓN MANUAL DE LA HORA

1. Presione y mantenga presionado el [**SET**] botón durante 2 segundos, el “24Hr” comenzará a parpadear, y presione los botones <5>[**+**] y [**–**] para configurar.
2. Presione el [**SET**] botón para confirmar que se ha configurado el elemento y pasar al siguiente, la secuencia de los elementos de configuración es la siguiente:
3. 24hr/12hr > hora > minuto > Clima actual > Unidad de temperatura (°C/°F)
4. Cuando ajuste el valor, mantenga presionado el [**+**] o [**–**] botón para ajustar rápidamente.
5. Presione el [**SET**] botón para confirmar el último ítem y finalizar el procedimiento de configuración, luego regresará al modo normal.
6. Cuando se elige el formato 12Hr, si se muestra “PM” antes de las horas, significa que la hora es post meridiano.

Nota: *Si no se realiza ninguna operación válida en 20 segundos, automáticamente regresará al modo de hora normal desde el modo de configuración.*

7. PROCEDIMIENTO DE TRANSMISIÓN RF

1. La unidad principal comienza automáticamente a recibir transmisiones del sensor remoto de temperatura y humedad después de que se hayan insertado las pilas.
2. El sensor remoto transmite automáticamente los datos de temperatura y humedad a la unidad principal después de que se hayan insertado las pilas.
3. Si la unidad principal no pudo recibir la transmisión del sensor remoto (‘**- -.-**’ y ‘**--**’ aparecen en la pantalla LCD).
4. Para reiniciar el modo de búsqueda, presione el [**–**] botón durante 3 segundos. La base buscará el sensor nuevamente.
5. Si el sensor remoto recibe una señal de advertencia de batería baja, se mostrará un símbolo de batería baja parpadeante .
6. El símbolo de la batería no se muestra cuando la batería está llena.
7. El rango de transmisión es de 60 m en áreas abiertas.

8. DATOS METEOROLÓGICOS MAX/MIN

1. Cuando la temperatura y la humedad se muestran en la pantalla LCD, la unidad principal comienza a registrar los valores máximos y mínimos numéricos de temperatura y humedad.
2. Presione el [**MEM**] botón una vez, la pantalla LCD mostrará el valor máximo de temperatura/humedad. Otro toque en [**MEM**], y la pantalla LCD mostrará el valor mínimo de temperatura/humedad. Un toque más y volverá a los valores actuales.
3. El valor máximo/mínimo se restablece cuando presiona y mantiene presionado el [**MEM**] botón durante 3 segundos. El dispositivo reiniciará ahora el registro.
4. El valor de memoria del día se borrará automáticamente a las 00:00 cada noche.

9. PRONÓSTICO DEL TIEMPO

- Tenga en cuenta el pronóstico del tiempo de su servicio meteorológico local y el pronóstico de su estación meteorológica. En caso de discrepancias, tome la información de su estación meteorológica como autoritaria.
- El pronóstico del tiempo se calcula a partir de la evaluación de las fluctuaciones en la presión barométrica y puede desviarse de las condiciones meteorológicas reales.

- La estación meteorológica muestra los siguientes símbolos meteorológicos:

Soleado		
Ligeramen- te nublado		
Nublado		– – – –
Lluvia		
Lluvia intensa		
Nevada		

Condiciones de activación para advertencia de nieve:

Si la temperatura exterior es inferior a -4 °C y está lloviendo ligeramente o intensamente, el clima cambiará a nieve.

10. FLECHAS DE TENDENCIA

- La pantalla LCD muestra la tendencia actual de la presión atmosférica.
- Presión sube: ↗
- Presión constante: →
- Presión baja: ↘

Cada vez que se detecta un cambio en la presión, se compara con la tendencia anterior. Si la presión aumenta en 2 hPa, la flecha apunta hacia arriba; si disminuye en 2 hPa, la flecha apunta hacia abajo. Si el cambio de presión se mantiene dentro de 2 hPa durante un periodo de 1 hora, la flecha permanece plana.

Tenga en cuenta: Iconos meteorológicos y tendencia de la presión atmosférica

El icono meteorológico en su estación muestra una previsión para las próximas 6–12 horas. Se basa en datos actuales e históricos de la presión atmosférica, por lo que puede no coincidir siempre con el tiempo real en ese momento.

Consejos para una mejor comprensión:

- Cuanto más a menudo consulte la estación, más patrones notará.
- La precisión de la previsión mejora con el tiempo a medida

que la estación recopila más datos.

- Recuerde: las previsiones basadas en la presión son útiles, pero no perfectas.

Cómo funciona (en términos sencillos):

- Durante las primeras 256 horas tras encender el dispositivo, la estación entra en un “modo de aprendizaje” y calcula las tendencias utilizando un promedio de todos los valores de presión registrados.
- La presión que se muestra en pantalla está redondeada (por ejemplo, 1006), pero el dispositivo realiza los cálculos con el valor real (por ejemplo, 1005,7).
- Esto significa que, aunque la pantalla no cambie, pueden estar ocurriendo pequeñas variaciones internas.

Ejemplo:
Si la presión actual es de 1006 y el promedio de los valores anteriores es de 1008,3, el cambio es de -2,3. Esto podría indicar un cambio de tiempo, como de parcialmente nublado a cubierto. Pero si la variación de presión es demasiado pequeña, el icono podría permanecer sin cambios.

11. RETROILUMINACIÓN

Toque el botón en la parte frontal del dispositivo para encender la retroiluminación durante 10 segundos.

12. NOTAS SOBRE LA LIMPIEZA

- Retire las pilas antes de limpiar.
- Use solo un paño seco para limpiar el exterior del dispositivo. Para evitar dañar la electrónica, no use ningún líquido de limpieza.
- Proteja el dispositivo del polvo y la humedad.

13. DATOS TÉCNICOS

- Temperatura y humedad interior y exterior con memoria de valor mínimo/máximo
- Pronóstico del tiempo
- 12/24hr, °C/°F, Retroiluminación
- Indicación de tendencia basada en presión
- Funciona con pila:
  - 2x AAA/LR03 para la base
  - 2x AAA/LR03 para el sensor
- Rango de temperatura interior: 0 °C — 50 °C
- Rango de temperatura exterior: -40 °C — 60 °C
- Rango de humedad interior: 20% — 95%
- Rango de humedad exterior: 20% — 95%
- Tolerancia de temperatura:

- 0°C ~ 40°C ±1°C
- –9.9°C ~ 0°C, 40°C ~ 50°C ± 2°C

- Tolerancia de humedad:
  - 40%RH ~ 80%RH (±5%)
  - <40%RH y >80%RH (±5%)

- Dimensiones de la base: 90x44x93 mm / Peso: 83 g
- Dimensiones del sensor: 40x20x90 mm / Peso: 29 g

14. DECLARACIÓN DE CONFORMIDAD CE

Por la presente, Bresser GmbH declara que el tipo de equipo con el número de parte: 15002 cumple con la Directiva: 2014/53/EU. El texto completo de la declaración de conformidad de la UE está disponible en la siguiente dirección de internet:
www.bresser.de/download/15002/CE/15002_CE.pdf

15. ELIMINACIÓN

Elimine los materiales de embalaje clasificados por tipo. Tenga en cuenta las regulaciones legales actuales sobre la eliminación del dispositivo. Puede obtener información sobre la eliminación adecuada a través de los servicios municipales de eliminación de residuos o la agencia ambiental.

¡No elimine los dispositivos electrónicos con los residuos domésticos!

¡No elimine los dispositivos electrónicos en la basura doméstica! De acuerdo con la Directiva 2012/19/EU del Parlamento Europeo sobre residuos de equipos eléctricos y electrónicos y su adaptación a la legislación alemana, los dispositivos electrónicos usados deben ser recogidos por separado y reciclados de manera respetuosa con el medio ambiente. Las pilas viejas deben ser eliminadas en puntos de recolección de pilas por parte del consumidor. Puede obtener más información sobre la eliminación de dispositivos o pilas producidos después del 01.06.2006 de su servicio local de eliminación de residuos o autoridad ambiental.

De acuerdo con las regulaciones relativas a las pilas y acumuladores, su eliminación en la basura doméstica está explícitamente prohibida. Asegúrese de eliminar sus pilas usadas según lo exija la ley, en un punto de recolección local o en el mercado de ventas. La eliminación en la basura doméstica infringe la Directiva sobre pilas. Las pilas que contienen toxinas están marcadas con un símbolo y un símbolo químico. Cd = cadmio, "Hg" = mercurio, "Pb" = plomo. Agote completamente la pila antes de su eliminación.

Cd[1]

Hg[2]

Pb[3]

[1] la pila contiene cadmio
[2] La pila contiene mercurio
[3] La pila contiene plomo

16. GARANTÍA

El periodo de garantía regular es de 2 años y comienza desde el día de la compra. Para beneficiarse de un período de garantía extendido, como se indica en la caja del regalo, es necesario registrarse en nuestro sitio web. Las condiciones completas de garantía, así como la información sobre la extensión de la garantía y los servicios, se pueden consultar en www.bresser.de/warranty_terms.

KIENZLE

www.kienzle1822.de

Bresser GmbH
Gutenbergstraße 2
46414 Rhede · Germany

www.bresser.de

@BresserEurope

Bresser UK Ltd.
Eden House,
Enterprise Way
Edenbridge,
Kent TN8 6HF

Great Britain

Irrtümer und technische Änderungen vorbehalten.
Errors and technical changes reserved.
Manual_15002_Weather-station-Slim_de-en-fr-nl-it-es_KIENZLE_v032026a