BRESSER®

SPEZIAL ASTRO

Jumelles especiales para astronomía

Art. No. 0114107
0114110
0114115
0114120
0114125

ES **MANUAL DE INSTRUCCIONES**

¡NUNCA mire directamente al sol o cerca del sol con estos prismáticos!
Existe un RISGO DE CEGUERA!

FIG. 1

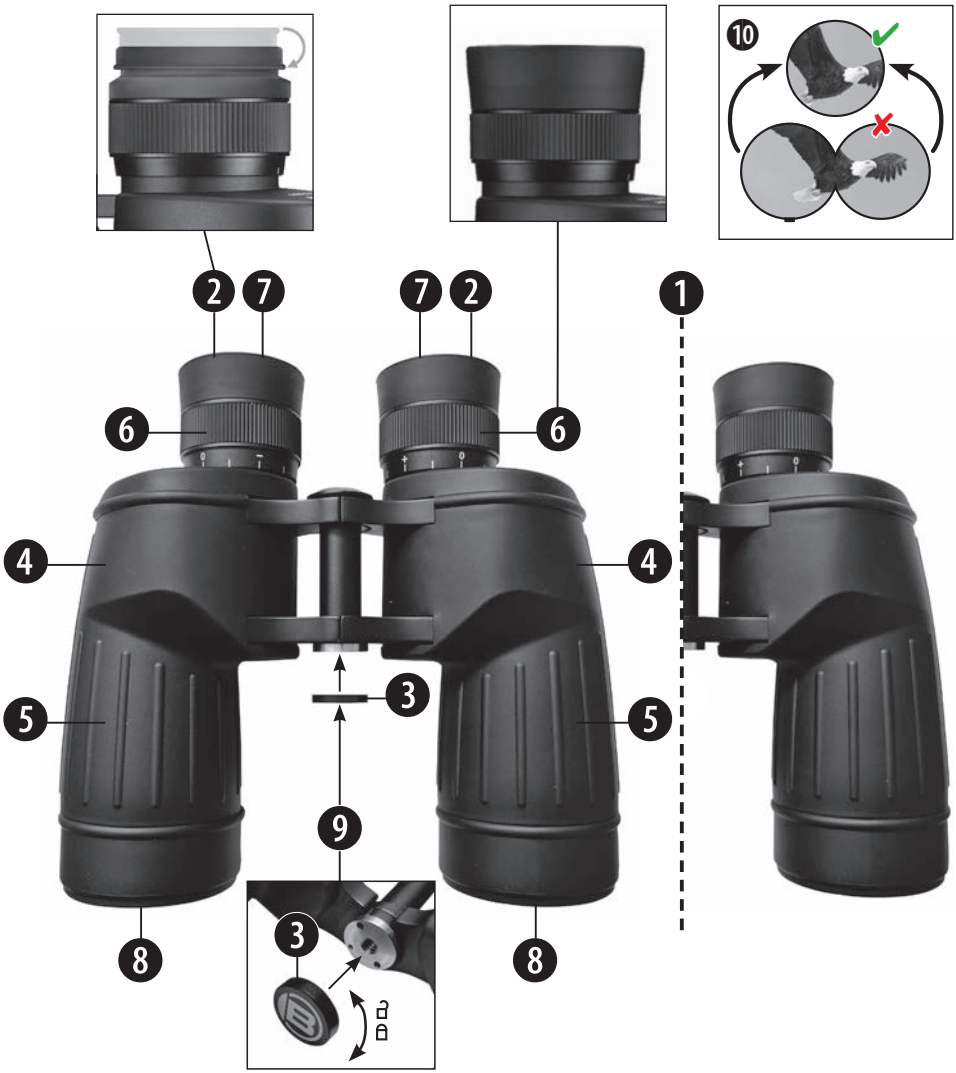

FIG. 2

FIG. 3

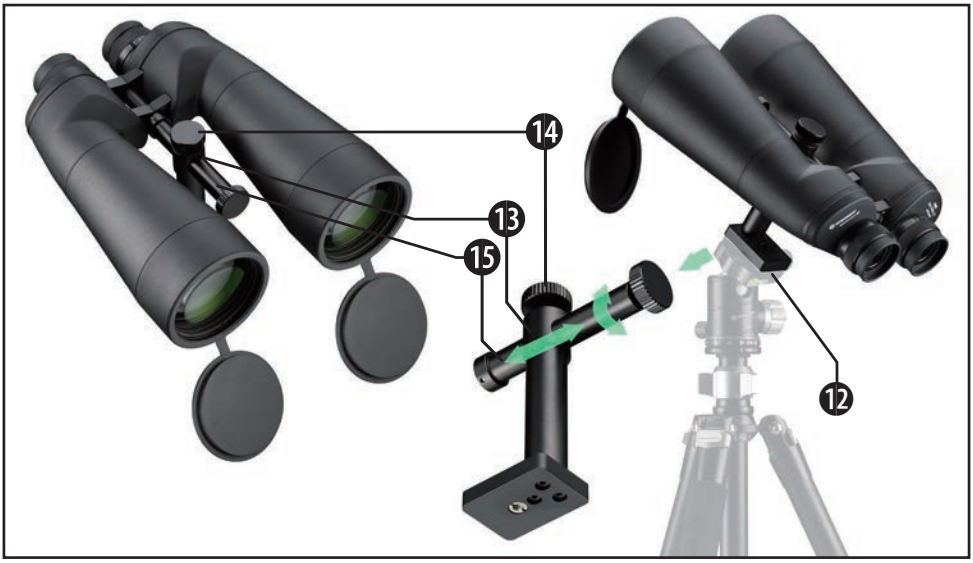

INFORMACIÓN Y DESCARGAR MANUAL:

https://www.bresser.es/astronomia/telescopios/prismaticos-astronomicos/

INSTRUCCIONES GENERALES DE SEGURIDAD

¡RIESGO de lesiones físicas!

¡Nunca mire a través de este dispositivo directamente al sol o cerca de él! ¡Hay un RIESGO DE CEGUERA!

Los niños solo deben usar el dispositivo bajo supervisión. ¡Mantenga los materiales de embalaje (bolsas de plástico, gomas elásticas, etc.) fuera del alcance de los niños! ¡Hay un RIESGO DE ASFIXIA!

¡RIESGO de incendio/quemaduras!

¡No exponga este dispositivo, especialmente las lentes, a la luz solar directa! El enfoque de la luz solar podría causar incendios.

¡PELIGRO de daño material!

¡No desmonte el dispositivo! En caso de defecto, comuníquese con su distribuidor. Ellos contactarán con el centro de servicio y, si es necesario, enviarán el dispositivo para su reparación.

¡No someta el dispositivo a temperaturas superiores a los 60°C!

RESUMEN DE PIEZAS (Fig. 1)

❶ Eje central de los prismáticos
❷ Oculares de goma
❸ Tapa de conexión para trípode
❹ Cuerpo de los prismáticos
❺ Tubo del objetivo
❻ Ajuste de oculares individuales (ajuste de enfoque)
❼ Ocular
❽ Lente del objetivo
❾ Rosca del adaptador para trípode
❿ Círculo de imagen, con distancia interpupilar correctamente ajustada
⓫ Adaptador para trípode
⓬ Placa del adaptador para trípode*
⓭ Adaptador especial para trípode
⓮ Tornillo moleteado
⓯ Barra longitudinal

OCULAR PARA PERSONAS QUE USAN GAFAS

Si está mirando a través de los prismáticos con gafas, gire los oculares de goma (2) hacia abajo lateralmente. Sin embargo, si no está usando gafas, deje los oculares en posición vertical para lograr la distancia pupilar necesaria.

AJUSTE DE LA DISTANCIA INTERPUPILAR

La distancia entre los ojos varía de persona a persona. Para lograr una interacción perfecta entre sus ojos y el ocular de los prismáticos, debe doblar los prismáticos alrededor del eje central (1) de modo que vea un círculo de imágenes al mirar a través de ellas (10). Tome nota de la configuración para un uso posterior .

AJUSTE DE ENFOQUE

Sus prismáticos están equipados con un ajuste de oculares individuales (6). Enfoque sus prismáticos en un objeto distante girando el ajuste de dioptría en ambos lados (6). La configuración de oculares individuales (6) está diseñada para una mayor profundidad de campo, de modo que solo necesitará ajustar el enfoque para grandes diferencias de distancia al cambiar a objetos a diferentes distancias.

MONTAJE DE PRISMÁTICOS EN UN TRÍPODE*

Modelos 7x50/10x50/15x70/25x70 (Fig. 2)

Retire la tapa de conexión para trípode (3) para acceder al rosca de conexión para trípode (9). Atornille el adaptador para trípode (11) en la rosca de conexión para trípode. Ahora puede montar los prismáticos con el adaptador de trípode en la rosca de 1/4" de una placa de ad-

*no incluido en el contenido de la entrega

aptador para trípode* (12) y luego en un trípode fotográfico estándar*.

Modelo 20x80 (Fig. 3)

Retire la tapa de conexión para trípode (3) para acceder a la rosca de conexión para trípode (9). Atornille el adaptador especial para trípode (13) en la rosca de conexión para trípode. Ahora puede fijar los prismáticos con el adaptador para trípode en la rosca de 1/4" de una placa de adaptador para trípode* (12) o fijarlas directamente a un trípode* con suficiente capacidad de carga (mín. 3.5 kg).

Afloje el tornillo moleteado (14) en la parte superior del adaptador especial para trípode (13) mientras sostiene firmemente los prismáticos. Mueva los prismáticos sobre la barra longitudinal (15) y equilibrarlas para que no puedan volcarse.

¡ATENCIÓN!
Cada vez que se cambie la posición del trípode o el ángulo de inclinación, los prismáticos deben ser reequilibradas en el trípode, ¡de lo contrario el trípode puede volcarse! Los prismáticos y el trípode pueden dañarse irreparablemente.

LIMPIEZA

Limpie las lentes (oculares y objetivos) solo con un paño suave y sin pelusa (por ejemplo, un paño de microfibra). Para evitar rayar las lentes, utilice solo una presión suave con el paño de limpieza.

Para eliminar la suciedad más persistente, humedezca el paño de limpieza con una solución de limpieza para gafas y limpie suavemente las lentes.

¡Proteja el dispositivo del polvo y la humedad! Después de su uso, especialmente en ambientes de alta humedad, deje que el dispositivo se aclimate a temperatura ambiente durante un tiempo, para que la humedad residual pueda disiparse. Coloque los tapones antipolvo y guárdelo en la bolsa suministrada.

ELIMINACIÓN

Elimine los materiales de embalaje según el tipo. Puede obtener información sobre la eliminación adecuada de los materiales de su servicio municipal de eliminación de residuos o de su agencia ambiental.

GARANTÍA Y SERVICIO

El período de garantía estándar es de 2 años y comienza el día de la compra. Para beneficiarse de un período de garantía voluntaria extendido como se indica en la caja de regalo, es necesario registrarse en nuestro sitio web.

Los términos y condiciones completos de la garantía, así como la información sobre la extensión de la garantía y los servicios, se pueden consultar en:

www.bresser.de/warranty_terms

Service

DE AT CH BE

Bei Fragen zum Produkt und eventuellen Reklamationen nehmen Sie bitte zunächst mit dem Service-Center Kontakt auf, vorzugsweise per E-Mail.

E-Mail: service@bresser.de
Telefon*: +49 28 72 80 74 210

BRESSER GmbH
Kundenservice
Gutenbergstr. 2
46414 Rhede
Deutschland

*Lokale Rufnummer in Deutschland (Die Höhe der Gebühren je Telefonat ist abhängig vom Tarif Ihres Telefonanbieters); Anrufe aus dem Ausland sind mit höheren Kosten verbunden.

GB IE

Please contact the service centre first for any questions regarding the product or claims, preferably by e-mail.

E-Mail: service@bresseruk.com
Telephone*: +44 1342 837 098

BRESSER UK Ltd.
Suite 3G, Eden House
Enterprise Way
Edenbridge, Kent TN8 6HF
Great Britain

*Number charged at local rates in the UK (the amount you will be charged per phone call will depend on the tariff of your phone provider); calls from abroad will involve higher costs.

FR BE

Si vous avez des questions concernant ce produit ou en cas de réclamations, veuillez prendre contact avec notre centre de services (de préférence via e-mail).

E-Mail: sav@bresser.fr
Téléphone*: 00 800 6343 7000

BRESSER France SARL
Pôle d'Activités de Nicopolis
314 Avenue des Chênes Verts
83170 Brignoles
France

NL BE

Als u met betrekking tot het product vragen of eventuele klachten heeft kunt u contact opnemen met het service centrum (bij voorkeur per e-mail).

E-Mail: info@bresserbenelux.nl
Telefoon*: +31 528 23 24 76

BRESSER Benelux
Donau 5-12
7908 HA Hoogeveen
Nederland

*Het telefoonnummer wordt in het Nederland tegen lokaal tarief in rekening gebracht. Het bedrag dat u per gesprek in rekening gebracht zal worden, is afhankelijk van het tarief van uw telefoon provider; gesprekken vanuit het buitenland zullen hogere kosten met zich meebrengen.

ES PT

Si desea formular alguna pregunta sobre el producto o alguna eventual reclamación, le rogamos que se ponga en contacto con el centro de servicio técnico (de preferencia por e-mail).

E-Mail: servicio.iberia@bresser-iberia.es
Teléfono*: +34 91 67972 69

BRESSER Iberia SLU
c/Valdemorillo,1 Nave B
P.I. Ventorro del Cano
28925 Alcorcón Madrid
España

*Número local de España (el importe de cada llamada telefónica dependen de las tarifas de los distribuidores); Las llamadas des del extranjero están ligadas a costes suplementarios..

Bresser GmbH
Gutenbergstr. 2
46414 Rhede · Germany

www.bresser.de

@BresserEurope

Bresser Iberia SLU
c/Valdemorillo, 1 Nave B
P.I. Ventorro del Cano
28925 Alcorcón Madrid
España

Copyright 2025 © Bresser GmbH
Reservado el derecho a realizar errores y cambios técnicos.

Manual_0114107-0114110-0114115-04114120-0114125_Jumelles-Astro_es_BRESSER_v022025a