BRESSER®

SPEZIAL ASTRO

Speciale verrekijkers voor astronomie

Art. No. 0114107
0114110
0114115
0114120
0114125

NL GEBRUIKERSHANDLEIDING 6

KIJK NOOIT DIRECT NAAR DE ZON OF IN DE NABIJHEID VAN DE ZON MET DEZE VERREKIJKERS!
Er is een acute RISICO OP BLIJVENDE CECITEIT!

FIG. 1

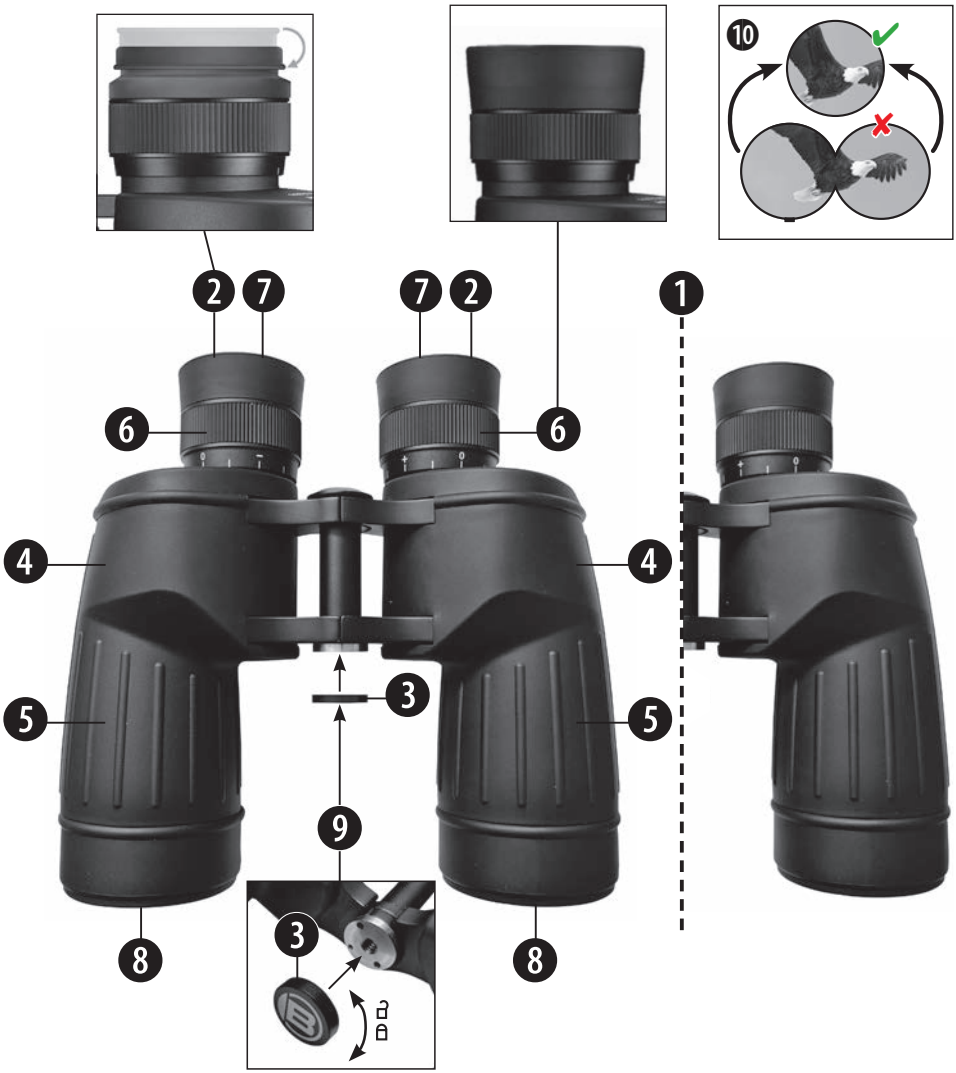

FIG. 2

FIG. 3

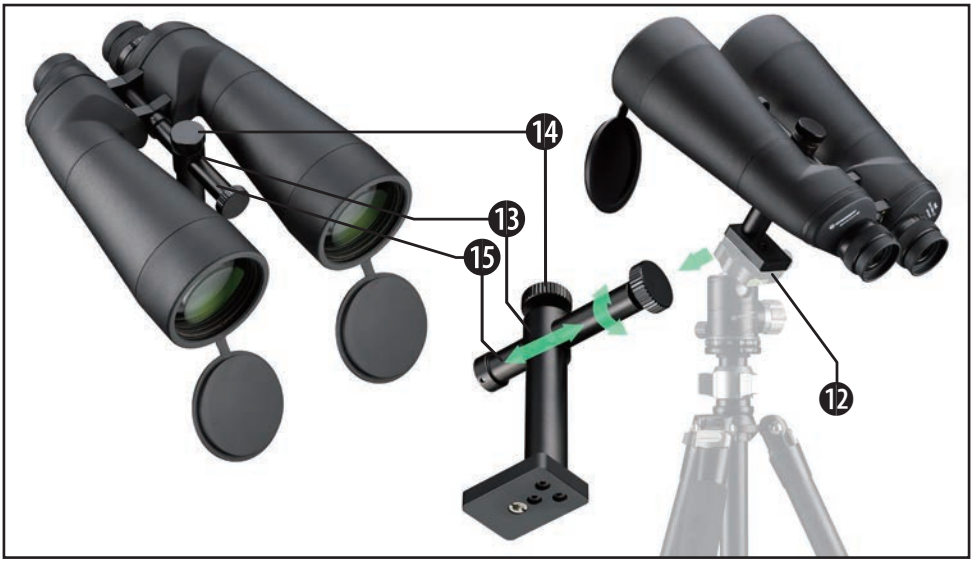

INFO EN HANDLEIDING DOWNLOADEN :

https://www.bresser-benelux.nl/astronomie/telescopen/astro-verrekijkers/

ALGEMENE VEILIGHEIDSINSTRUCTIES

RISICO op lichamelijk letsel!

Kijk nooit direct door dit apparaat naar of in de buurt van de zon. Er is een RISICO OP BLIJVENDE CECITEIT!

Kinderen mogen dit apparaat alleen onder toezicht gebruiken. Houd verpakkingsmaterialen (plastic zakken, elastieken, enz.) uit de buurt van kinderen! Er is een RISICO OP VERSTIKKING!

Brand/Verbrandingsrisico!

Stel dit apparaat – vooral de lenzen – niet bloot aan direct zonlicht! Het focussen van zonlicht kan brand veroorzaken.

GEOORLOOF van materiële schade!

Demonteer het apparaat niet! In geval van een defect, neem dan contact op met uw dealer. Zij zullen het servicecentrum contacteren en, indien nodig, het apparaat voor reparatie opsturen.

Stel het apparaat niet bloot aan temperaturen boven de 60° C!

OVERZICHT VAN ONDERDELEN (Fig. 1)

❶ Binoculaire centrale as
❷ Rubberen oogschelpen
❸ Statiefaansluitdop
❹ Binoculaire behuizing
❺ Doelbuis
❻ Enkele oculairverstelling (focusverstelling)
❼ Oculair
❽ Objectieflens
❾ Statiefadapterdraad
❿ Beeldcirkel, met correct afgestelde interpupillaire afstand
⓫ Statiefadapter
⓬ Statiefadapterplaat*
⓭ Speciale statiefadapter
⓮ Gestempelde schroef
⓯ Langsbalk

OCULAIR VOOR BRILDRAGERS

Als u door de verrekijker kijkt met een bril, draai dan de rubberen oogschelpen (2) naar beneden aan de zijkanten. Als u geen bril draagt, laat dan de oogschelpen in de rechtopstaande positie om de benodigde pupilafstand te verkrijgen.

AJUSTEREN VAN DE INTERPUPILLAIRE AFSTAND

De afstand tussen de ogen varieert van persoon tot persoon. Om een perfecte interactie tussen uw ogen en het oculair van de verrekijker te bereiken, moet u de verrekijker rond de centrale as (1) buigen, zodat u een cirkel van beelden ziet wanneer u er doorheen kijkt (10). Noteer de instelling voor later gebruik.

FOCUSINSTELLING

Uw verrekijker is uitgerust met een enkele oculairinstelling (6). Focus de verrekijker op een ver object door de dioptrie-instelling aan beide zijden (6) te draaien. De enkele oculairinstelling (6) is ontworpen voor een grotere scherptediepte, zodat u alleen de focus hoeft aan te passen voor grote afstandsverschillen bij het wisselen naar objecten op verschillende afstanden.

DE VERREKIJKER OP EEN STATIEF MONTEREN*

Modellen 7x50/10x50/15x70/25x70 (Fig. 2)

Verwijder de statiefaansluitdop (3) om de statiefaansluitdraad(9) te bereiken. Draai de statiefadapter (11) op de statiefaansluitdraad. Nu kunt u de verrekijker met de statiefadapter op de 1/4" draad van een statiefadapterplaat* (12) monteren en vervolgens op een standaard fotostatief*.

*niet inbegrepen in de leveringsinhoud

Model 20x80 (Fig. 3)

Verwijder de statiefaansluitdop (3) om de statiefaansluitdraad (9) te bereiken. Draai de speciale statiefadapter (13) op de statiefaansluitdraad. Nu kunt u de verrekijker met de statiefadapter aan de 1/4" draad van een statiefadapterplaat* (12) bevestigen of deze direct aan een statief* bevestigen met voldoende draagvermogen (min. 3,5 kg).

Draai de gestempelde schroef (14) los aan de bovenkant van de speciale statiefadapter (13) terwijl u de verrekijker stevig vasthoudt. Verplaats de verrekijker over de langsbalk (15) en balanceer ze zodat ze niet kunnen omvallen.

LET OP!
Elke keer als de positie van het statief of de kantelhoek verandert, moet de verrekijker opnieuw worden uitgebalanceerd op het statief, anders kan het statief omvallen! De verrekijker en het statief kunnen onherstelbaar beschadigd raken.

REINIGING

Reinig de lenzen (oculairs en objectieven) alleen met een zacht en pluisvrij doek (bijvoorbeeld een microvezeldoek). Om krassen op de lenzen te voorkomen, gebruik alleen lichte druk met het reinigingsdoek.

Om hardnekkigere vuil te verwijderen, bevochtig het reinigingsdoek met een brillenreinigingsoplossing en veeg de lenzen voorzichtig af.

Bescherm het apparaat tegen stof en vocht! Na gebruik, vooral bij hoge luchtvochtigheid, laat het apparaat een tijd lang acclimatiseren op kamertemperatuur, zodat het resterende vocht kan verdampen. Doe de stofdopjes op en berg het op in de meegeleverde tas.

AFVALVERWIJDERING

Verwijder de verpakkingsmaterialen op de juiste manier. Informatie over juiste verwijdering kan worden verkregen bij uw gemeentelijke afvalverwerkingsdienst of milieuagentschap.

GARANTIE EN SERVICE

De reguliere garantietermijn is 2 jaar en begint op de dag van aankoop. Om te profiteren van een verlengde vrijwillige garantieperiode zoals vermeld op de cadeauverpakking, is registratie op onze website vereist.

De volledige garantievoorwaarden evenals informatie over de garantie-uitbreiding en de diensten kunnen worden bekeken op:

www.bresser.de/warranty_terms

Service

DE AT CH BE

Bei Fragen zum Produkt und eventuellen Reklamationen nehmen Sie bitte zunächst mit dem Service-Center Kontakt auf, vorzugsweise per E-Mail.

E-Mail: service@bresser.de
Telefon*: +49 28 72 80 74 210

BRESSER GmbH
Kundenservice
Gutenbergstr. 2
46414 Rhede
Deutschland

*Lokale Rufnummer in Deutschland (Die Höhe der Gebühren je Telefonat ist abhängig vom Tarif Ihres Telefonanbieters); Anrufe aus dem Ausland sind mit höheren Kosten verbunden.

GB IE

Please contact the service centre first for any questions regarding the product or claims, preferably by e-mail.

E-Mail: service@bresseruk.com
Telephone*: +44 1342 837 098

BRESSER UK Ltd.
Suite 3G, Eden House
Enterprise Way
Edenbridge, Kent TN8 6HF
Great Britain

*Number charged at local rates in the UK (the amount you will be charged per phone call will depend on the tariff of your phone provider); calls from abroad will involve higher costs.

FR BE

Si vous avez des questions concernant ce produit ou en cas de réclamations, veuillez prendre contact avec notre centre de services (de préférence via e-mail).

E-Mail: sav@bresser.fr
Téléphone*: 00 800 6343 7000

BRESSER France SARL
Pôle d'Activités de Nicopolis
314 Avenue des Chênes Verts
83170 Brignoles
France

NL BE

Als u met betrekking tot het product vragen of eventuele klachten heeft kunt u contact opnemen met het service centrum (bij voorkeur per e-mail).

E-Mail: info@bresserbenelux.nl
Telefoon*: +31 528 23 24 76

BRESSER Benelux
Donau 5-12
7908 HA Hoogeveen
Nederland

*Het telefoonnummer wordt in het Nederland tegen lokaal tarief in rekening gebracht. Het bedrag dat u per gesprek in rekening gebracht zal worden, is afhankelijk van het tarief van uw telefoon provider; gesprekken vanuit het buitenland zullen hogere kosten met zich meebrengen.

ES PT

Si desea formular alguna pregunta sobre el producto o alguna eventual reclamación, le rogamos que se ponga en contacto con el centro de servicio técnico (de preferencia por e-mail).

E-Mail: servicio.iberia@bresser-iberia.es
Teléfono*: +34 91 67972 69

BRESSER Iberia SLU
c/Valdemorillo,1 Nave B
P.I. Ventorro del Cano
28925 Alcorcón Madrid
España

*Número local de España (el importe de cada llamada telefónica dependen de las tarifas de los distribuidores); Las llamadas des del extranjero están ligadas a costes suplementarios..

Bresser GmbH
Gutenbergstr. 2
46414 Rhede · Germany

www.bresser.de

@BresserEurope

Bresser Benelux / Folux B.V.
Donau 5-12
7908 HA Hoogeveen
Nederland

Copyright 2025 © Bresser GmbH
Fouten en technische wijzigingen voorbehouden.

Manual_0114107-0114110-0114115-04114120-0114125_Astro-verrekijker_nl_BRESSER_v022025a