BRESSER®

SPEZIAL ASTRO

Spezialfernglläser für die Astronomie
Special binoculars for astronomy

Art. No. 0114107
0114110
0114115
0114120
0114125

DE BEDIENUNGSANLEITUNG. 4
EN INSTRUCTION MANUAL 6

Schauen Sie mit diesem Fernglas NIEMALS direkt in die Sonne oder in die Nähe der Sonne!
Es besteht akute ERBLINDUNGSGEFAHR!

NEVER look directly at the sun or near the sun with these binoculars!
There is an acute RISK OF BLINDNESS!

FIG. 1

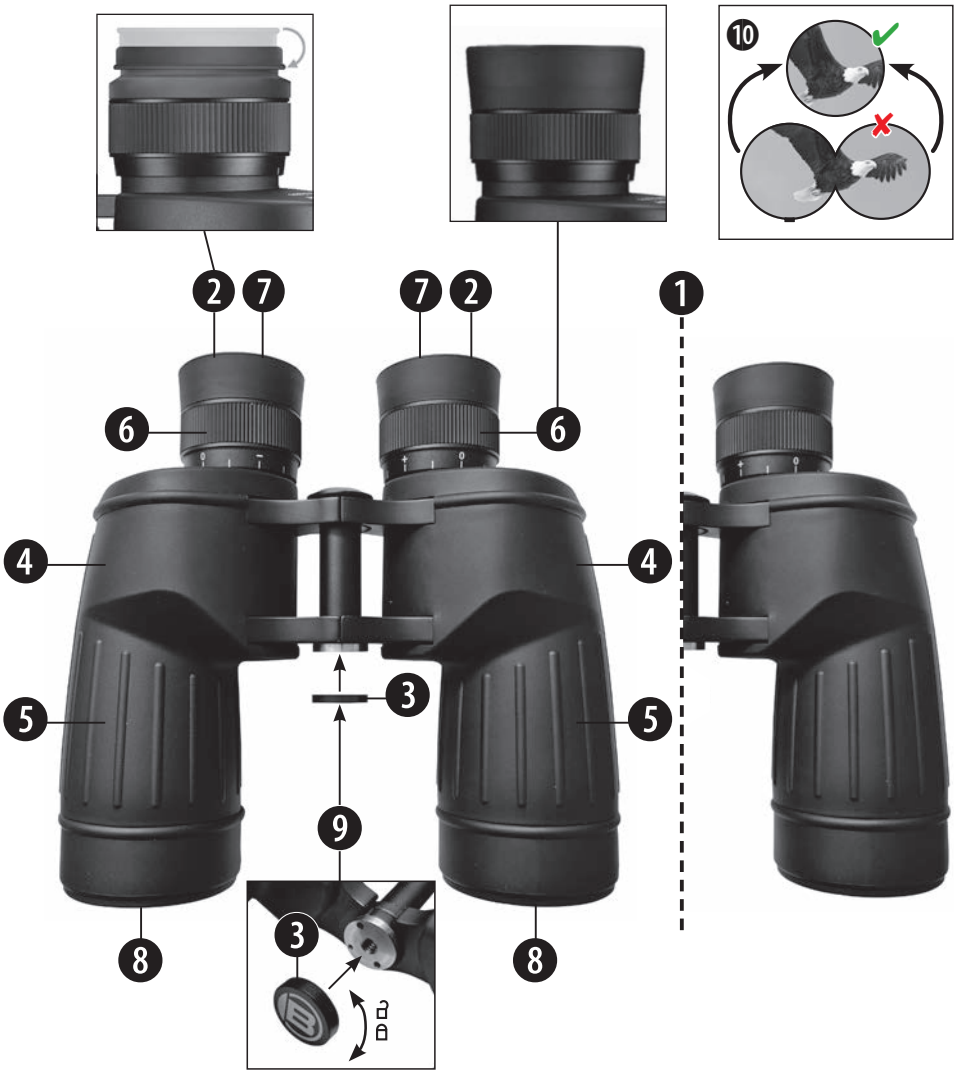

FIG. 2

FIG. 3

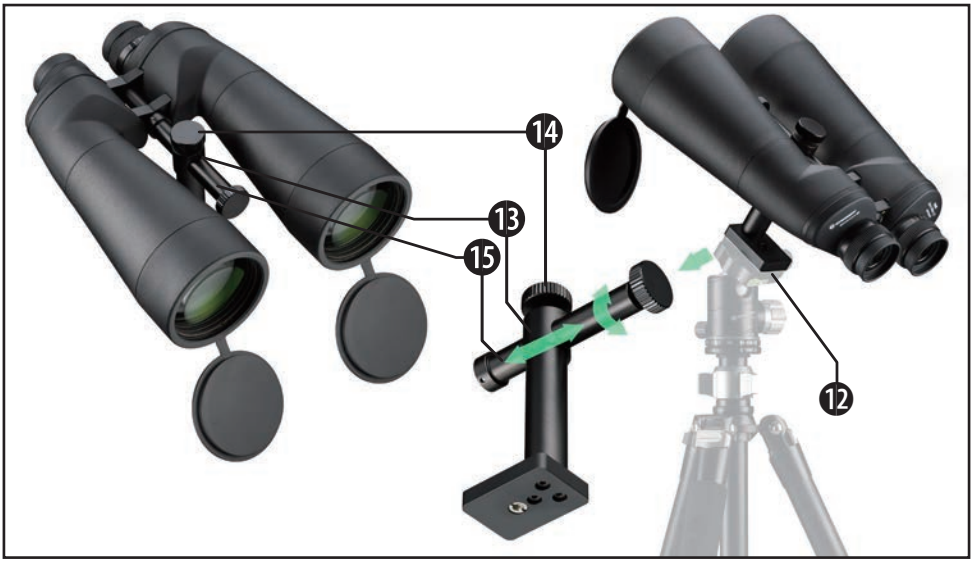

MANUAL DOWNLOAD:

www.bresser.de/astronomie/teleskope/astro-fernglaeser/

ALLGEMEINE SICHERHEITSHINWEISE

GEFAHR von Körperschäden!

Schauen Sie mit diesem Gerät niemals direkt in die Sonne oder in die Nähe der Sonne. Es besteht ERBLINDUNGSGEFAHR!

Kinder sollten das Gerät nur unter Aufsicht benutzen. Verpackungsmaterialien (Plastiktüten, Gummibänder, etc.) von Kindern fernhalten! Es besteht ERSTICKUNGSGEFAHR!

BRANDGEFAHR!

Setzen Sie das Gerät – speziell die Linsen – keiner direkten Sonneneinstrahlung aus! Durch die Lichtbündelung könnten Brände verursacht werden.

GEFAHR von Sachschäden!

Bauen Sie das Gerät nicht auseinander! Wenden Sie sich im Falle eines Defekts bitte an Ihren Fachhändler. Er nimmt mit dem Service-Center Kontakt auf und kann das Gerät ggf. zwecks Reparatur einschicken.

Setzen Sie das Gerät keinen Temperaturen über 60° C aus!

TEILEVERZEICHNIS (Fig. 1)

❶ Fernglas-Mittelachse
❷ Gummiaugenmuscheln
❸ Stativanschlusskappe
❹ Fernglaskörper
❺ Objektivtubus
❻ Einzelokular-Einstellung (Scharfeinstellung)
❼ Okular
❽ Objektivlinse
❾ Stativanschlussgewinde
❿ Bildkreis, bei korrekt eingestelltem Augenabstand
⓫ Stativadapter
⓬ Stativ-Adapterplatte*
⓭ Stativ-Spezialadapter
⓮ Rändelschraube
⓯ Längsstange

BRILLENTRÄGER-OKULAR

Wenn Sie mit einer Brille durch das Fernglas schauen, stülpen Sie die Gummiaugenmuscheln (2) seitlich nach unten um. Tragen Sie hingegen keine Brille, belassen Sie die Augenmuscheln in der aufrechten Position, um den notwendigen Pupillenabstand zu erreichen.

EINSTELLEN DES AUGENABSTANDES

Der Abstand der Augen ist von Person zu Person verschieden. Um ein perfektes Zusammenspiel zwischen Ihren Augen und dem Okular des Fernglases zu erreichen, sollten Sie das Fernglas so um die Mittelachse einknicken (1), dass Sie beim Durchblicken einen Bildkreis sehen (10). Bitte merken Sie sich die Einstellung für die spätere Benutzung.

SCHARFEINSTELLUNG

Ihr Fernglas ist mit einer Einzelokular-Einstellung (6) ausgestattet. Stellen Sie durch Drehen der beidseitigen Dioptrie-Einstellung (6) Ihr Fernglas auf ein weiter entferntes Objekt scharf ein. Die Einzelokular-Einstellung (6) ist auf eine größere Tiefenschärfe ausgerichtet, so dass Sie beim Wechsel auf unterschiedlich weit entfernte Objekte die Schärfe nur bei großen Entfernungsunterschieden nachstellen müssen.

FERNGLAS AUF EIN STATIV* MONTIEREN

Modelle 7x50/10x50/15x70/25x70 (Fig. 2)

Entfernen Sie die Stativanschlusskappe (3) um an das Stativanschlussgewinde (9) zu gelangen. Schrauben Sie den Stativad-

*nicht im Lieferumfang enthalten

apter (11) an das Stativanschlussgewinde. Nun können Sie das Fernglas mit dem Stativ-Adapter an dem 1/4"-Gewinde einer Stativ-Adapterplatte* (12) und dann auf einem handelsüblichen Fotostativ* montieren.

Modell 20x80 (Fig. 3)

Entfernen Sie die Stativanschlusskappe (3) um an das Stativanschlussgewinde (9) zu gelangen. Schrauben Sie den Spezial-Stativadapter (13) an das Stativanschlussgewinde. Nun können Sie das Fernglas mit dem Stativadapter an dem 1/4"-Gewinde einer Stativ-Adapterplatte* (12) oder direkt auf einem Stativ* mit ausreichender Tragfähigkeit (mind. 3,5 kg) montieren.

Lösen Sie die Rändelschraube (14) oben am Spezial-Stativadapter (13) und halten Sie das Fernglas dabei fest. Verschieben Sie das Fernglas über den Längsstange (15) und balancieren Sie es so aus, dass es nicht kippen kann.

ACHTUNG!
Bei jeder Änderung der Stativposition oder des Neigungswinkels muss das Fernglas auf dem Stativ neu ausbalanciert werden, da das Stativ sonst umkippen kann! Fernglas und Stativ können so irreparabel beschädigt werden.

REINIGUNG

Reinigen Sie die Linsen (Okulare und Objektive) nur mit einem weichen und fusselfreien Tuch (z. B. spezielle Mikrofaser). Das Tuch nicht zu stark aufdrücken, um ein Verkratzen der Linsen zu vermeiden.

Zur Entfernung stärkerer Schmutzreste befeuchten Sie das Putztuch mit einer Brillen-Reinigungsflüssigkeit und wischen damit die Linsen mit wenig Druck ab.

Schützen Sie das Gerät vor Staub und Feuchtigkeit! Lassen Sie es nach der Benutzung – speziell bei hoher Luftfeuchtigkeit – bei Zimmertemperatur einige Zeit akklimatisieren, so dass die Restfeuchtigkeit abgebaut werden kann. Setzen Sie die Staubschutzkappen auf und bewahren Sie es in der mitgelieferten Tasche auf.

ENTSORGUNG

Entsorgen Sie die Verpackungsmaterialien sortenrein. Informationen zur ordnungsgemäßen Entsorgung erhalten Sie beim kommunalen Entsorgungsdienstleister oder Umweltamt.

GARANTIE & SERVICE

Die reguläre Garantiezeit beträgt 2 Jahre und beginnt am Tag des Kaufs. Um von einer verlängerten, freiwilligen Garantiezeit wie auf dem Geschenkkarton angegeben zu profitieren, ist eine Registrierung auf unserer Website erforderlich.

Die vollständigen Garantiebedingungen sowie Informationen zu Garantiezeitverlängerung und Serviceleistungen können Sie einsehen unter

www.bresser.de/garantiebedingungen

GENERAL SAFETY INSTRUCTIONS

RISK of physical injury!

Never look through this device directly at or near the sun. There is a RISK OF BLINDNESS!

Children should only use the device under supervision. Keep packaging materials (plastic bags, rubber bands, etc.) away from children! There is a RISK OF SUFFOCATION!

Fire/Burning RISK!

Do not expose this device - especially the lenses - to direct sunlight! Focusing of sunlight could cause fires.

DANGER of material damage!

Do not disassemble the device! In the event of a defect, please contact your dealer. They will contact the service center and, if necessary, send the device for repair.

Do not subject the device to temperatures exceeding 60° C!

PARTS OVERWIEW (Fig. 1)

❶ Binocular center axis
❷ Rubber eyecups
❸ Tripod connection cap
❹ Binocular body
❺ Objective tube
❻ Single eyepiece adjustment (focus adjustment)
❼ Eyepiece
❽ Objective lens
❾ Tripod adapter thread
❿ Image circle, with correctly adjusted interpupillary distance
⓫ Tripod adapter
⓬ Tripod adapter plate*
⓭ Special tripod adapter
⓮ Knurled screw
⓯ Longitudinal bar

EYEPIECE FOR SPECTACLE WEARERS

If you are looking through the binoculars with glasses, turn the rubber eyecups (2) sideways downwards. However, if you are not wearing glasses, leave the eyecups in the upright position to achieve the necessary pupil distance.

ADJUSTING THE INTERPUPILLARY DISTANCE

The distance between the eyes varies from person to person. To achieve perfect interaction between your eyes and the eyepiece of the binoculars, you should bend the binoculars around the central axis (1) so that you see a circle of images when looking through them (10). Please make a note of the setting for later use.

FOCUS ADJUSTMENT

Your binoculars are equipped with a single eyepiece adjustment (6). Focus your binoculars on a distant object by turning the diopter adjustment on both sides (6). The single eyepiece setting (6) is designed for a greater depth of field, so that you only need to adjust the focus for large differences in distance when switching to objects at different distances.

MOUNTING THE BINOCULARS ON A TRIPOD*

Models 7x50/10x50/15x70/25x70 (Fig. 2)

Remove the tripod connection cap (3) to ´reach for the tripod connectionthread (9). Screw the tripod adapter (11) to the tripod connection thread. Now you can mount the binoculars with the tripod adapter on the 1/4" thread of a tripod adapter plate* (12) and then on a standard photo tripod*.

Model 20x80 (Fig. 3)

Remove the tripod connection cap (3) to reach for the tripod connection thread

*not included in the delivery content

(9). Screw the special tripod adapter (13) to the tripod connection thread. Now you can attach the binoculars with the tripod adapter to the 1/4" thread of a tripod adapter plate* (12) or attach them directly to a tripod* with sufficient load-bearing capacity (min. 3.5 kg).

Loosen the knurled screw (14) at the top of the special tripod adapter (13) while holding the binoculars firmly. Move the binoculars over the longitudinal bar (15) and balance them so that they cannot tip over.

ATTENTION!
Each time the tripod position or tilt angle is changed, the binoculars must be rebalanced on the tripod, otherwise the tripod may tip over! Binoculars and tripod can be irreparably damaged.

CLEANING

Clean the lenses (eyepieces and objectives) only with a soft and lint-free cloth (e.g. microfibre cloth). To avoid scratching the lenses, use only gentle pressure with the cleaning cloth.

To remove more stubborn dirt, moisten the cleaning cloth with an eyeglass-cleaning solution and wipe the lenses gently.

Protect the device from dust and moisture! After use, particularly in high humidity, let the device acclimatize at room temperature for some time, so that the residual moisture can dissipate. Put on the dust caps and store it in the bag supplied.

DISPOSAL

Dispose of the packaging materials according to type. Information on proper disposal can be obtained from your municipal waste disposal service or environmental agency.

WARRANTY & SERVICE

The regular warranty period is 2 years and begins on the day of purchase. To benefit from an extended voluntary warranty period as stated on the gift box, a registration on our website is required.

The complete warranty terms and conditions as well as information on warranty extension and services can be viewed at:

www.bresser.de/warranty_terms

Service

DE AT CH BE

Bei Fragen zum Produkt und eventuellen Reklamationen nehmen Sie bitte zunächst mit dem Service-Center Kontakt auf, vorzugsweise per E-Mail.

E-Mail: service@bresser.de
Telefon*: +49 28 72 80 74 210

BRESSER GmbH
Kundenservice
Gutenbergstr. 2
46414 Rhede
Deutschland

*Lokale Rufnummer in Deutschland (Die Höhe der Gebühren je Telefonat ist abhängig vom Tarif Ihres Telefonanbieters); Anrufe aus dem Ausland sind mit höheren Kosten verbunden.

GB IE

Please contact the service centre first for any questions regarding the product or claims, preferably by e-mail.

E-Mail: service@bresseruk.com
Telephone*: +44 1342 837 098

BRESSER UK Ltd.
Suite 3G, Eden House
Enterprise Way
Edenbridge, Kent TN8 6HF
Great Britain

*Number charged at local rates in the UK (the amount you will be charged per phone call will depend on the tariff of your phone provider); calls from abroad will involve higher costs.

FR BE

Si vous avez des questions concernant ce produit ou en cas de réclamations, veuillez prendre contact avec notre centre de services (de préférence via e-mail).

E-Mail: sav@bresser.fr
Téléphone*: 00 800 6343 7000

BRESSER France SARL
Pôle d'Activités de Nicopolis
314 Avenue des Chênes Verts
83170 Brignoles
France

*Prix d'un appel local depuis la France ou Belgique

NL BE

Als u met betrekking tot het product vragen of eventuele klachten heeft kunt u contact opnemen met het service centrum (bij voorkeur per e-mail).

E-Mail: info@bresserbenelux.nl
Telefoon*: +31 528 23 24 76

BRESSER Benelux
Smirnoffstraat 8
7903 AX Hoogeveen
The Netherlands

*Het telefoonnummer wordt in het Nederland tegen lokaal tarief in rekening gebracht. Het bedrag dat u per gesprek in rekening gebracht zal worden, is afhankelijk van het tarief van uw telefoon provider; gesprekken vanuit het buitenland zullen hogere kosten met zich meebrengen.

ES PT

Si desea formular alguna pregunta sobre el producto o alguna eventual reclamación, le rogamos que se ponga en contacto con el centro de servicio técnico (de preferencia por e-mail).

E-Mail: servicio.iberia@bresser-iberia.es
Teléfono*: +34 91 67972 69

BRESSER Iberia SLU
c/Valdemorillo,1 Nave B
P.I. Ventorro del Cano
28925 Alcorcón Madrid
España

*Número local de España (el importe de cada llamada telefónica dependen de las tarifas de los distribuidores); Las llamadas des del extranjero están ligadas a costes suplementarios..

Bresser GmbH
Gutenbergstr. 2
46414 Rhede · Germany

www.bresser.de

@BresserEurope

Bresser UK Ltd.
Suite 3G, Eden House
Enterprise Way
Edenbridge, Kent TN8 6HF
Great Britain

Copyright 2025 © Bresser GmbH
Irrtümer und technische Änderungen vorbehalten. Errors and technical changes reserved.

Manual_0114107-0114110-0114115-04114120-0114125_Astro-Binoculars_de-en_BRESSER_v022025a